171506882/0

05/2024

MPS 100 Li 20 S

IT **Asta telescopica per potatrice a batteria**
MANUALE DI ISTRUZIONI

ATTENZIONE: prima di usare la macchina, leggere attentamente il presente libretto.

BG **Телескопичен прът за резачка с акумулаторна батерия**
УПЪТВАНЕ ЗА УПОТРЕБА

ВНИМАНИЕ: преди да използвате машината прочетете внимателно настоящата книжка.

BS **Teleskopska šipka za obrezivač na baterije**
UPUTSTVO ZA UPOTREBU

PAŽNJA: prije nego što koristite ovu mašinu, pažljivo pročitajte priručnik s uputama.

CS **Teleskopická tyč pro akumulátorovou prořezávací pilu**
NÁVOD K POUŽITÍ

UPOZORNĚNÍ: před použitím stroje si pozorně přečtěte tento návod k použití.

DA **Teleskopskaft til beskæresav med batteri**
BRUGSANVISNING

ADVARSEL: læs instruktionsbogen omhyggeligt igennem, før du tager denne maskine i brug.

DE **Teleskopstange für Akku-Hochentaster**
GEBRAUCHSANWEISUNG

ACHTUNG: Vor Inbetriebnahme des Geräts die Gebrauchsanleitung aufmerksam lesen.

EL **Τηλεσκοπικός άξονας για κλαδευτήρι μπαταρίας**
ΟΔΗΓΙΕΣ ΧΡΗΣΗΣ

ΠΡΟΣΟΧΗ: πριν χρησιμοποιησετε το μηχανημα, διαβαστε προσεκτικα το παρον εγχειριδιο.

EN **Extension pole for Pruning saw**
OPERATOR'S MANUAL

WARNING: read thoroughly the instruction booklet before using the machine.

ES **Barra telescópica para podadora por batería**
MANUAL DE INSTRUCCIONES

ATENCIÓN: antes de utilizar la máquina, leer atentamente el presente manual.

ET **Akuga oksalõikuri teleskoopvars**
KASUTUSJUHEND

TÄHELEPANU: enne masina kasutamist lugeda tähelepanelikult antud kasutusjuhendit.

FI **Pidentyvä jatkokappale akkuoksasahaan**
KÄYTTÖOHJEET

VAROITUS: lue käyttöopas huolellisesti ennen koneen käyttöä

FR **Perche télescopique d'élagage à batterie**
MANUEL D'UTILISATION

ATTENTION: lire attentivement le manuel avant d'utiliser cette machine.

HR **Teleskopski štap za obrezivač s baterijskim napajanjem**
PRIRUČNIK ZA UPORABU

POZOR: prije uporabe stroja, pažljivo pročitajte ovaj priručnik.

HU **Teleszkópos rúd akkumulátoros metsző szerszámhoz**
HASZNÁLATI UTASÍTÁS

FIGYELEM! a gép használata előtt olvassa el figyelmesen a jelen kézikönyvet.

LT **Akumuliatorinio genėtuvo ilginamasis strypas**
NAUDOJIMO INSTRUKCIJOS

DĖMESIO: prieš naudojant įrenginį, atidžiai perskaityti šį naudotojo vadovą.

LV **Teleskopiskais kāts akumulatora atzarošanas ierīcei**
LIETOŠANAS INSTRUKCIJA

UZMANĪBU: pirms aparāta lietošanai rūpīgi izlasiet doto instrukciju.

MK **Телескопски столб за режење што работи на батерии**
УПАТСТВА ЗА УПОТРЕБА

ВНИМАНИЕ: прочитајте го внимателно ова упатство пред да ја користите машината.

NL **Telescopische stang voor snoei-inrichting met accu-toevoer**
GEBRUIKERSHANDLEIDING

LET OP: vooraleer de machine te gebruiken, dient men deze handleiding aandachtig te lezen.

NO **Teleskopstang for batteridrevet hekktrimmer**
INSTRUKSJONSBOK

ADVARSEL: les denne bruksanvisningen nøye før du bruker maskinen.

PL **Wysięgnik teleskopowy do okrzesywarki na baterie**
INSTRUKCJE OBSŁUGI

OSTRZEŻENIE: przed użyciem maszyny, należy uważnie przeczytać niniejszą instrukcję.

PT **Haste telescópica para podadora com bateria**
MANUAL DE INSTRUÇÕES

ATENÇÃO: antes de usar a máquina, leia atentamente o presente manual.

RO **Tijă telescopică pentru ferăstrău de elagaj cu baterie**
MANUAL DE INSTRUCȚIUNI

ATENȚIE: înainte de a utiliza mașina, citiți cu atenție manualul de față.

RU **Телескопическая штанга для аккумуляторного секатора**
РУКОВОДСТВО ПО ЭКСПЛУАТАЦИИ

ВНИМАНИЕ: прежде чем пользоваться оборудованием, внимательно прочтите это руководство по эксплуатации.

SK **Teleskopická tyč pre akumulátorovú prerezávaciu pílu**
NÁVOD NA POUŽITIE

UPOZORNENIE: pred použitím stroja si pozorne prečítajte tento návod.

SL **Teleskopska palica za žago za obrezovanje na baterijski pogon**
PRIROČNIK ZA UPORABO

POZOR: preden uporabite stroj, pazljivo preberite priročnik z navodili.

SR **Teleskopska drška za orezivač na baterije**
PRIRUČNIK SA UPUTSTVIMA

PAŽNJA: pre korišćenja mašine pažljivo pročitati ovaj priručnik.

SV **Teleskopstång för batteridriven beskärningsså**
BRUKSANVISNING

VARNING: läs igenom hela detta häfte innan du använder maskinen.

TR **Batarya beslemeli teleskopik budama makinesi**
KULLANIM KILAVUZU

DİKKAT: makıneyı kullanmadan önce talımatlar ıçeren kilavuzu dıkkatle okuyun.

ITALIANO - **Istruzioni Originali** ..... IT
БЪЛГАРСКИ - Инструкция за експлоатация ..... BG
BOSANSKI - Prijevod originalnih uputa ..... BS
ČESKY - Překlad původního návodu k používání ..... CS
DANSK - Oversættelse af den originale brugsanvisning ..... DA
DEUTSCH - Übersetzung der Originalbetriebsanleitung ..... DE
ΕΛΛΗΝΙΚΑ - Μεταφραση των πρωτοτυπων οδηγιων ..... EL
ENGLISH - Translation of the original instruction ..... EN
ESPAÑOL - Traducción del Manual Original ..... ES
EESTI - Algupärase kasutusjuhendi tõlge ..... ET
SUOMI - Alkuperäisten ohjeiden käännös ..... FI
FRANÇAIS - Traduction de la notice originale ..... FR
HRVATSKI - Prijevod originalnih uputa ..... HR
MAGYAR - Eredeti használati utasítás fordítása ..... HU
LIETUVIŠKAI - Originalių instrukcijų vertimas ..... LT
LATVIEŠU - Instrukciju tulkojums no oriģināl valodas LV
МАКЕДОНСКИ - Превод на оригиналните упатства ..... MK
NEDERLANDS - Vertaling van de oorspronkelijke gebruiksaanwijzing ..... NL
NORSK - Oversettelse av den originale bruksanvisningen ..... NO
POLSKI - Tłumaczenie instrukcji oryginalnej ..... PL
PORTUGUÊS - Tradução do manual original ..... PT
ROMÂN - Traducerea manualului fabricantului ..... RO
РУССКИЙ - Перевод оригинальных инструкций ..... RU
SLOVENSKY - Preklad pôvodného návodu na použitie ..... SK
SLOVENŠČINA - Prevod izvirnih navodil ..... SL
SRPSKI - Prevod originalnih uputstva ..... SR
SVENSKA - Översättning av bruksanvisning i original ..... SV
TÜRKCE - Oriiinal Talimatların Tercümesi ..... TR

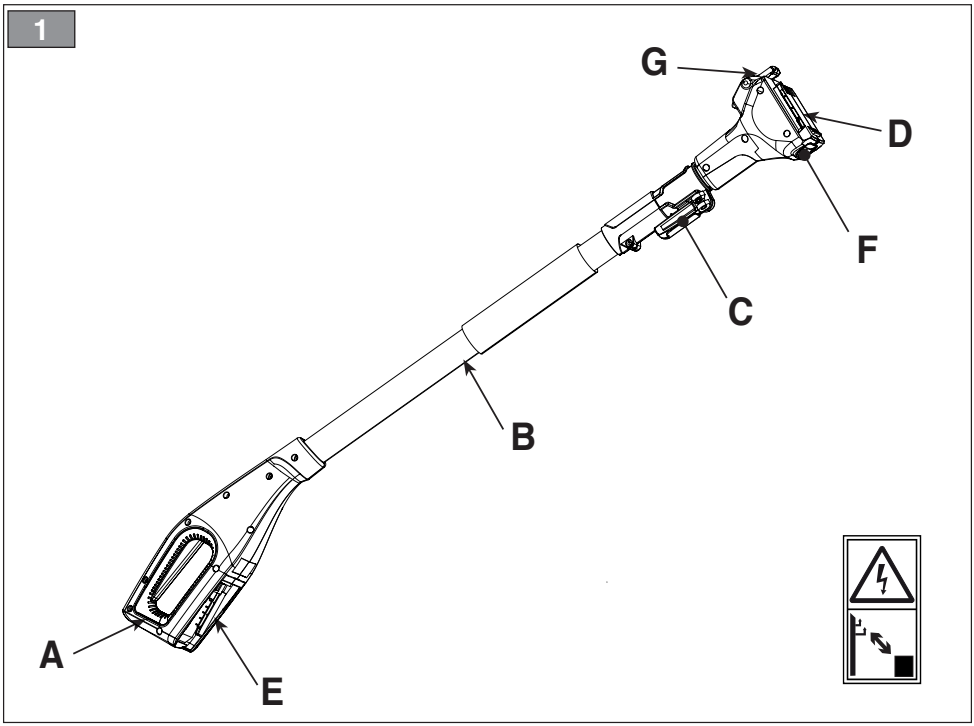
1
G
D
F
C
B
A
E

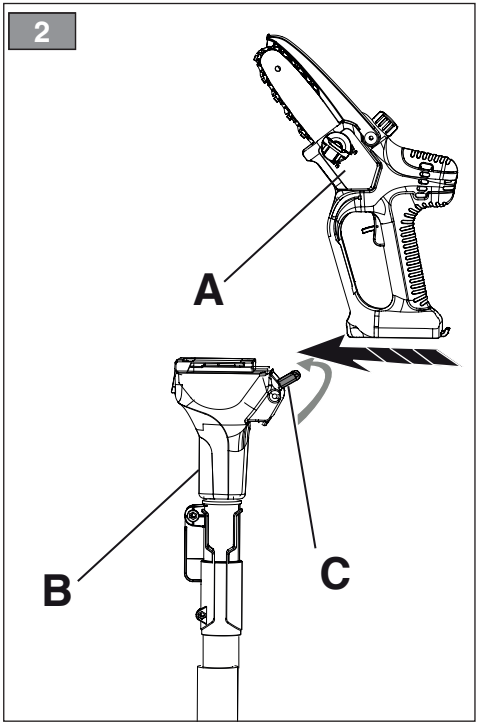
2
A
B
C

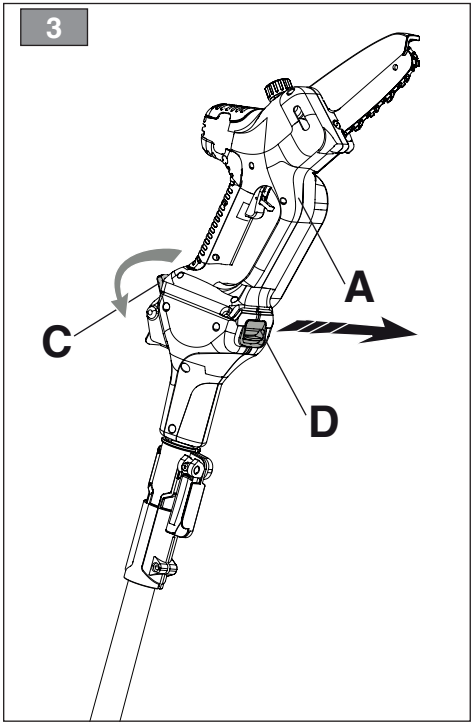
3
A
C
D

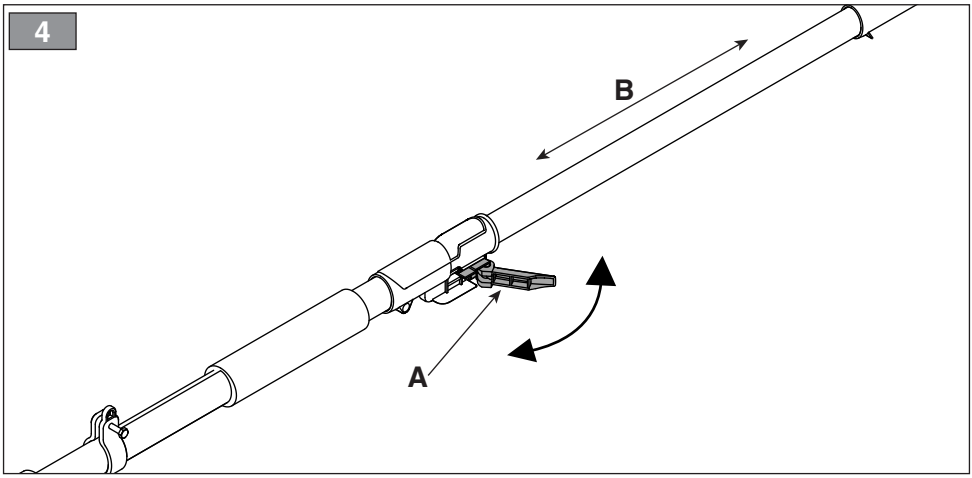
4
B
A

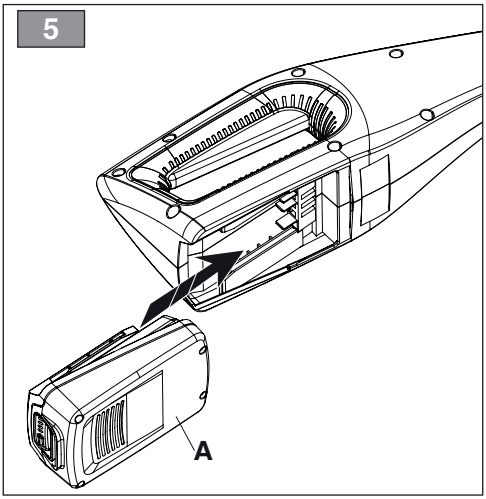
5
A

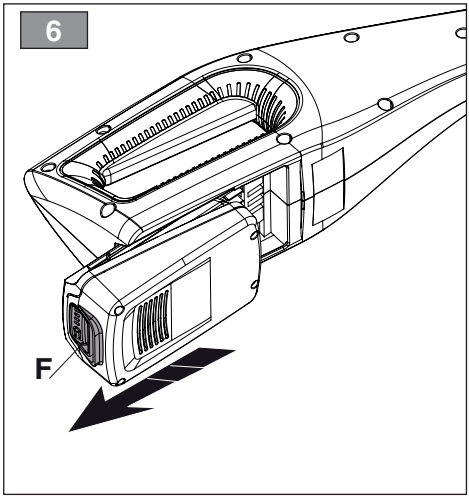
6
F

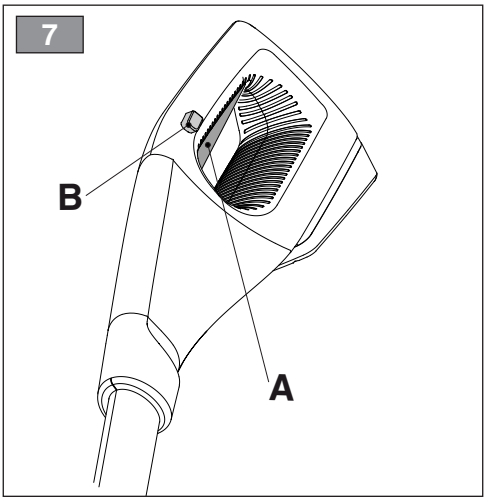
7
B
A

IT

ATTENZIONE!: PRIMA DI USARE IL PRODOTTO, LEGGERE ATTENTAMENTE IL PRESENTE LIBRETTO. Conservare per ogni futura necessità.

INDICE

1. GENERALITÀ 1
2. NORME DI SICUREZZA 1
3. CONOSCERE IL PRODOTTO 2
   3.1 Descrizione DEL PRODOTTo 2
   3.2 Componenti principali (fig. 1):..... 3
   3.3 Segnaletica di sicurezza (fig. 1)..... 3
4. MONTAGGIO 3
   4.1 Montaggio DEL Dispositivo potatore ... 3
   4.2 Rimozione del Dispositivo potatore..... 3
   4.3 Prolungamento delL'ASTA 3
   4.4 BATTERIA 3
5. COMANDI DI CONTROLLO 3
   5.1 Leva comando acceleratore (Fig.7.A) .. 3
   5.2 Pulsante di bloccaggio acceleratore (Fig. 7.B) 3

1. GENERALITÀ

1.1 COME LEGGERE IL MANUALE

NOTA *oppure* **IMPORTANTE** *fornisce precisazioni o altri elementi a quanto già precedentemente indicato, nell'intento di non danneggiare la macchina, o causare danni.*

Il simbolo ⚠ evidenzia un pericolo. Il mancato rispetto dell'avvertenza comporta possibilità di lesioni personali o a terzi e/o danni.

I paragrafi evidenziati con un riquadro con bordo a punti grigio indicano caratteristiche opzionali non presenti in tutti i modelli documentati in questo manuale. Verificare se la caratteristica è presente nel proprio modello.

Tutte le indicazioni "anteriore", "posteriore", "destro" e "sinistro" si intendono riferite alla posizione di lavoro dell'operatore.

2. NORME DI SICUREZZA

2.1 AVVERTENZE GENERALI DI SICUREZZA

⚠ **ATTENZIONE Leggere tutte le avvertenze di sicurezza e tutte le istruzioni.** *L'inosservanza delle avvertenze e delle istruzioni può causare scosse elettriche, incendi e/o gravi lesioni.*

Conservare tutte le avvertenze e le istruzioni per consultarle in futuro.

Il termine "utensile elettrico" citato nelle avvertenze si riferisce alla vostra macchina con alimentazione dalla rete elettrica (con cavo) o con alimentazione a batteria (senza cavo).

1) Sicurezza dell'area di lavoro

a) **Tener pulita e ben illuminata l'area di lavoro.** *Aree disordinate o scure facilitano gli incidenti.*

b) **Non usare l'utensile elettrico in atmosfere esplosive, ad esempio in presenza di liquidi infiammabili, gas o polvere.** *Gli utensili elettrici generano scintille che possono incendiare la polvere o i vapori.*

c) **Tenere lontani i bambini e gli astanti quando si usa un utensile elettrico.** *Le distrazioni possono causare la perdita di controllo.*

2) Sicurezza elettrica

a) **Evitare il contatto del corpo con superfici a massa o a terra, come tubi, radiatori, cucine, frigoriferi.** *Il rischio di scossa elettrica aumenta se il corpo viene a trovarsi a massa o a terra.*

b) **Non esporre gli utensili elettrici alla pioggia o ambienti bagnati.** *L'acqua che penetra in un utensile elettrico aumenta il rischio di scossa elettrica.*

3) Sicurezza personale

a) **Rimanere attenti, controllare quello che si sta facendo e usare buonsenso quando si usa un utensile elettrico. Non usare l'utensile elettrico quando si è stanchi o sotto l'influenza di droghe, alcool o medicinali.** *Un momento di disattenzione mentre si usa un utensile elettrico può causare gravi lesioni personali.*

b) **Utilizzare dispositivi di protezione individuale. Indossare sempre occhiali protettivi.** *L'uso di dispositivi di protezione come mascherine antipolvere, calzature antiscivolo, elmetti protettivi o cuffie per l'udito, riduce le lesioni personali.*

c) **Evitare avviamenti non intenzionali. Accertarsi che l'apparecchio sia spento prima di inserire la batteria, afferrare o trasportare l'utensile elettrico.** *Trasportare un utensile elettrico con il dito sull'interruttore o montare la batteria con l'interruttore in posizione "ON" facilita gli incidenti.*

d) **Rimuovere ogni chiave o utensile di regolazione prima di accendere l'utensile elettrico.** *Una chiave o un utensile che rimane a contatto con una parte rotante della macchina può provocare lesioni personali.*

e) **Non sporgersi. Mantenere sempre appoggio ed equilibrio adeguati.** *Questo permette un controllo migliore dell'utensile elettrico in situazioni inaspettate.*

f) **Vestirsi in modo appropriato. Non indossare vestiti larghi o gioielli. Tenere i capelli e i vestiti distanti dalle parti in movimento.** *Abiti sciolti, gioielli o capelli lunghi possono rimanere impigliati nelle parti in movimento.*

g) **Se vi sono dispositivi da collegare a impianti per l'estrazione e la raccolta di polvere, accertarsi che siano collegati e usati in maniera appropriata.** *L'uso di questi dispositivi può ridurre i rischi correlati alla polvere.*

h) **Non lasciare che la familiarità acquisita dall'uso della macchina consenta di diventare compiacente ed ignorare i principi di sicurezza dell'utensile elettrico.** *Un'azione negligente può causare lesioni gravi in una frazione di secondo.*

⚠ ATTENZIONE Per tutte le altre sicurezze fare riferimento alle specifiche descritte nel manuale fornito con la macchina.

2.2 TUTELA AMBIENTALE

- Durante il lavoro, viene dispersa nell'ambiente una certa quantità di olio, necessario per la lubrificazione della catena; per questa ragione, usare solo olii biodegradabili, specifici per questo utilizzo. L'uso di un olio minerale o di molio per motori arreca gravi danni all'ambiente.
- Seguire scrupolosamente le norme locali per lo smaltimento di imballi, parti deteriorate o qualsiasi elemento a forte impatto ambientale; questi rifiuti non devono essere gettati nella spazzatura, ma devono essere separati e conferiti agli appositi centri di raccolta, che provvederanno al riciclaggio dei materiali.
- Seguire scrupolosamente le norme locali per lo smaltimento dei materiali di risulta
- Al momento della messa fuori servizio, non abbandonare la macchina nell'ambiente, ma rivolgersi a un centro di raccolta, secondo le norme locali vigenti.

Non gettare le apparecchiature elettriche tra i rifiuti domestici. Secondo la Direttiva Europea 2012/19/UE sui rifiuti di apparecchiature elettriche ed elettroniche e la sua attuazione in conformità alle norme nazionali, le apparecchiature elettriche esauste devono essere raccolte separatamente, al fine di essere reimpiegate in modo eco-compatibile. Se le apparecchiature elettriche vengono smaltite in una discarica o nel terreno, le sostanze nocive possono raggiungere la falda acquifera ed entrare nella catena alimentare, danneggiando la vostra salute e benessere. Per informazioni più approfondite sullo smaltimento di questo prodotto, contattare l'Ente competente per lo smaltimento dei rifiuti domestici o il vostro Rivenditore.

Alla fine della loro vita utile, smaltire le batterie con la dovuta attenzione per il nostro ambiente. La batteria contiene materiale che è pericoloso per voi e per l'ambiente. Essa deve essere rimossa e smaltita separatamente in una struttura che accetta le batterie agli ioni di litio.

La raccolta differenziata di prodotti e imballaggi usati, consente il riciclaggio dei materiali e la riutilizzazione. Il riutilizzo dei materiali riciclati aiuta a prevenire l'inquinamento ambientale e riduce la domanda di materie prime.

3. CONOSCERE IL PRODOTTO

3.1 DESCRIZIONE DEL PRODOTTO

Questa asta di prolunga è specifica per il dispositivo potatore a catena alimentato a batteria "SPS 100 Li 20 S".

Tipologia di utente
Questo prodotto è destinato all'utilizzo da parte di consumatori, cioè operatori non professionisti.
È destinata ad un "uso hobbistico".

3.2 COMPONENTI PRINCIPALI (fig. 1):

A. Impugnatura posteriore
B. Impugnatura anteriore.
C. Leva bloccaggio allungamento asta
D. Sede del dispositivo potatore
E. Sede della batteria.
F. Gancio di blocco dispositivo potatore
G. Pulsante di blocco batteria

⚠ **ATTENZIONE** ***Per ridurre il rischio di folgorazione, non utilizzare mai l'asta di prolunga vicino a qualsiasi linea elettrica.***

⚠ **ATTENZIONE** ***Utilizzare sempre due mani quando si utilizza l' asta di prolunga.***

⚠ **ATTENZIONE** ***Indossare sempre un casco protettivo quando si utilizza l' asta di prolunga.***

3.3 SEGNALETICA DI SICUREZZA (FIG. 1)

Sul prodotto compaiono vari simboli.
Significato dei simboli:

PERICOLO! Folgorazione.
Mantenere una distanza di almeno 15 mt dai cavi delle linee aeree. Allontanare qualunque persona o animale domestico ad almeno 15 mt durante l'impiego della macchina

4. MONTAGGIO

4.1 MONTAGGIO DEL DISPOSITIVO POTATORE

⚠ ***Prima di effettuare il montaggio, verificare che la batteria non sia inserita nel suo alloggiamento. (par.4.4)***

1. Inserire il dispositivo potatore (Fig. 2.A) nell'asta comandi (Fig. 2.B) .
2. Chiudere il gancio di blocco (Fig. 2.C).

⚠ ***Controllare periodicamente i raccordi per assicurarsi che siano ben serrati.***

4.2 RIMOZIONE DEL DISPOSITIVO POTATORE

⚠ ***Lasciare raffreddare il motore prima di rimuovere il dispositivo potatore.***

Per rimuovere il dispositivo potatore (Fig.3.A):

1. Appoggiare l'asta comandi a terra.
2. Aprire il gancio di blocco (Fig. 3.C)
3. Premere il pulsante di bloccaggio (Fig. 3.D)
4. Sfilare il dispositivo potatore .

4.3 PROLUNGAMENTO DELL'ASTA

1. Aprile la leva di bloccaggio asta (Fig. 4.A).
2. Tirare o spingere l'asta (Fig. 4.B) fino ad ottenere la lunghezza desiderata;
3. Chiudere la leva di bloccaggio asta.

⚠ ***Controllare periodicamente i raccordi per assicurarsi che siano ben serrati.***

4.4 BATTERIA

- **Per inserire la batteria:**

spingere a fondo la batteria (Fig. 5.A) nel suo alloggiamento fino ad avvertire il "clic" che la blocca in posizione e assicura il contatto elettrico.

- **Per rimuovere la batteria:**

premere il pulsante di bloccaggio (Fig. 6.F) posto nella batteria e sfilarla.

5. COMANDI DI CONTROLLO

5.1 LEVA COMANDO ACCELERATORE (Fig.7.A)

Consente di azionare il dispositivo di taglio.

5.2 PULSANTE DI BLOCCAGGIO ACCELERATORE (Fig. 7.B)

Consente di azionare la leva comando acceleratore (Fig.7.A).

NOTA *L'azionamento della leva comando acceleratore (Fig. 7.A) è possibile solo se viene premuto il pulsante di bloccaggio acceleratore (Fig. 7.B).*

IMPORTANTE ***Tutto ciò che riguarda la macchina:***
- le norme di sicurezza da seguire;
- l'uso,
- la manutenzione,
- il rimessaggio,
- l'assistenza
- la copertura della garanzia
è descritto nel manuale della macchina.

BG

ВНИМАНИЕ!: ПРЕДИ ДА ИЗПОЛЗВАТЕ ПРОДУКТА, ПРОЧЕТЕТЕ ВНИМАТЕЛНО НАСТОЯЩАТА КНИЖКА. Запазете за бъдеща справка.

СЪДЪРЖАНИЕ

1. ИНФОРМАЦИЯ ОТ ОБЩ ХАРАКТЕР..... 1
2. ПРАВИЛА ЗА БЕЗОПАСНОСТ 1
3. ЗАПОЗНАВАНЕ С ПРОДУКТА..... 3
   3.1 Описание на ПРОДУКТА 3
   3.2 Основни компоненти (фиг. 1): 3
   3.3 Знаци за безопасност (фиг. 1)..... 3
4. МОНТИРАНЕ 3
   4.1 Монтиране на инструмента за резитба.. 3
   4.2 Сваляне на инструмента за резитба 3
   4.3 Удължение на ПРЪТА 3
   4.4 АКУМУЛАТОРНА БАТЕРИЯ..... 4
5. КОМАНДИ ЗА УПРАВЛЕНИЕ 4
   5.1 Лост за подаване на команда на ускорителя (Фиг. 7.A) 4
   5.2 Бутон за блокиране на ускорителя (Фиг. 7.B) 4

1. ИНФОРМАЦИЯ ОТ ОБЩ ХАРАКТЕР

1.1 КАК ДА СЕ ЧЕТЕ РЪКОВОДСТВОТО

БЕЛЕЖКА *или* **ВАЖНО** *предоставя уточнения или други елементи по отношение на цитираното по-горе, с цел да се избегне повреждане на машината или нанасяне на щети.*

Символът ⚠ показва опасност. Неспазването на предупреждението води до възможността от лични наранявания или наранявания на трети лица и/или нанасяне на щети.

Параграфите отбелязани с квадрат със сив точков контур, указват опционални характеристики, които не са предвидени за всички модели, описани в това ръководство. Проверете дали съответната техническа характеристика е предвидена за Вашия модел.

Всички указания “преден”, “заден”, “десен” и “ляв” се отнасят до работната позиция на оператора.

2. ПРАВИЛА ЗА БЕЗОПАСНОСТ

2.1 ОБЩИ ПРЕДУПРЕЖДЕНИЯ ЗА БЕЗОПАСНОСТ

⚠ **ВНИМАНИЕ Прочетете всички предупреждения за безопасност и всички инструкции.** *Неспазването на предупрежденията и инструкциите може да доведе до електрически удари, пожари и/или сериозни наранявания.*

Запазете всички предупреждения и инструкции за бъдещи справки.

Терминът „електрически инструмент”, цитиран в предупрежденията, се отнася за вашата машина със захранване от електрическата мрежа (с кабел) или с акумулаторно захранване (без кабел).

1) Безопасност на работната зона

a) **Поддържайте чиста и добре осветена работната зона.** *Неподредени зони или тъмни зони улесняват злополуките.*

b) **Не използвайте електрическия инструмент в експлозивна атмосфера, там където има запалими течности, газове или прах.** *Електрическите инструменти създават искри, които може да подпалят прах или пари.*

c) **Дръжте далеч децата и присъстващите, когато използвате електрически инструмент.** *Разсейването може да причини загуба на контрол.*

2) **Електрическа безопасност**

a) **Избягвайте контакт на тялото със заземени повърхности като тръби, радиатори, кухненски печки, хладилници.** *Рискът от електрически удар се увеличава ако тялото е заземено.*

b) **Не излагайте електрическите уреди на дъжд или в мокра среда.** *Проникваща в електрическия уред вода, увеличава риска от електрически удар.*

3) **Лична безопасност**

a) **Бъдете винаги внимателни, контролирайте това, което се върши и мислете разумно, когато използвате електрически инструмент. Не използвайте електрическия инструмент, когато сте уморени или под въздействието на наркотици, алкохол или лекарства.** *Момент невнимание, докато се използва електрическия инструмент, може да причини сериозни лични наранявания.*

b) **Използвайте лични предпазни средства. Носете винаги предпазни очила.** *Употребата на лични предпазни средства като маски против прах, обувки против подхлъзване, защитни каски или слушалки за слуха, намалява личните наранявания.*

c) **Избягвайте случайното включване. Убедете се, че уредът е изключен преди да поставите акумулаторните батерии, да хващате или да транспортирате електрическия уред.** *Транспортирането на електрически уред с пръст върху прекъсвача или монтирането на акумулатора с прекъсвач в позиция "ON" ("ВКЛ") улеснява инцидентите.*

d) **Отстранете всички ключове или инструменти за настройка, преди да включите електрическия инструмент.** *Ключ или инструмент, оставащ в контакт с въртяща се част, може да доведе до лични наранявания. на машината, може да предизвика лични наранявания.*

e) **Не се подавайте навън. Запазвайте винаги подходящи опора и равновесие.** *Това позволява да имате по-голям контрол над инструмента в неочаквани ситуации.*

f) **Обличайте се подходящо. Не обличайте широки дрехи или украшения. Дръжте косата и дрехите на разстояние от движещите се части.** *Широки дрехи, бижута или дълга коса могат да се заплетат в движещите се части.*

g) **Ако има инструменти за свързване към системи за извличане и събиране на прах, убедете се, че са свързани и използвани по подходящ начин.** *Употребата на тези инструменти може да намали рисковете, свързани с прахта.*

h) **Не позволявайте познанията, придобити при използването на машината, да ви позволят да станете самодоволни и да пренебрегнете принципите за безопасност на електрическия инструмент.** *Едно небрежно действие може да причини тежки наранявания за част от секундата.*

⚠ ВНИМАНИЕ За всички останали защити, вижте за справка спецификациите ,описани в ръководството, доставено с машината.

2.2 ОПАЗВАНЕ НА ОКОЛНАТА СРЕДА

- По време на работа в околната среда се разпилява определено количество масло, необходимо за смазване на веригата; затова използвайте само биоразграждащи се масла, специфични за тази употреба. Употребата на минерални масла или масло за двигатели предизвиква сериозни екологични щети.
- Следвайте стриктно местните разпоредби за изхвърлянето на опаковки, износени части или какъвто и да е елемент, които оказват влияние върху околната среда; тези отпадъци не трябва да се изхвърлят в боклука, а трябва да се събират разделно и да се предават в специални събирателни пунктове, където персоналът ще се погрижи за рециклиране на материалите.
- Следвайте стриктно местните норми за изхвърлянето на отпадъчни материали след рязане.
- В момента на изваждане от употреба, не захвърляйте машината в околната среда, а се обърнете към събирателен пункт, съгласно действащите местни разпоредби.

Не изхвърляйте електрическите уреди заедно с битовите отпадъци. Според Европейската директива 2012/19/EC относно отпадъци от електрическо и електронно оборудване и влизането й в сила в съответствие с националното законодателство, изхабеното електрическо оборудване трябва да се събира разделно, за да бъде оползотворено екологично съобразно. Ако електрическите уреди се изхвърлят на сметище или в земята, вредните вещества могат да достигнат водосъбиращите земни пластове и да навлязат в хранителната верига, увреждайки здравето ви. За по-задълбочена информация за изхвърлянето на този продукт, се свържете с компетентната служба за изхвърляне на битови отпадъци или с продавача на машината.

В края на техния полезен жизнен цикъл, изхвърлете акумулаторните батерии като подходите с необходимото внимание за

опазване на околната среда. Акумулаторната батерия съдържа материал, който е опасен за Вас и околната среда. Тя трябва да се свали и предаде отделно в приемателен пункт, който приема литиево-йонни акумулаторни батерии.

Разделното събиране на използвани продукти и опаковки, позволява рециклиране на материалите и тяхното повторно използване. Повторното използване на рециклирани материали, помага за предотвратяване на замърсяването на околната среда и намалява използването на суровини.

3. ЗАПОЗНАВАНЕ С ПРОДУКТА

3.1 ОПИСАНИЕ НА ПРОДУКТА

Този удължителен прът е специален за верижен инструмент за резитба, захранван с акумулаторна батерия "SPS 100 Li 20 S".

Тип потребител
Тази машина е предназначена за използване от потребители, тоест непрофесионални оператори. Тази машина е предназначена да се използва като хоби.

3.2 ОСНОВНИ КОМПОНЕНТИ (фиг. 1):

A. Задна ръкохватка
B. Предна ръкохватка.
C. Лост за блокиране на удължаването на пръта
D. Гнездо на инструмента за резитба
E. Гнездо на акумулаторната батерия:
F. Кука за блокиране на устройството за резитба
G. Бутон за блокиране на акумулаторната батерия

⚠ **ВНИМАНИЕ** ***За да намалите риска от токов удар, никога не използвайте удължителния прът в близост до електрическата линия.***

⚠ **ВНИМАНИЕ** ***Винаги използвайте двете си ръце, когато използвате удължителния прът.***

⚠ **ВНИМАНИЕ** ***Винаги носете защитна каска, когато използвате удължителния прът.***

3.3 ЗНАЦИ ЗА БЕЗОПАСНОСТ (ФИГ. 1)

Върху продукта се появяват различни символи. Значение на символите:

ОПАСНОСТ! Токов удар.
Поддържайте разстояние от поне 15 m от кабелите на въздушните електропроводи.
По време на използване на машината отдалечете на поне 15 m всички хора или домашни животни.

4. МОНТИРАНЕ

4.1 МОНТИРАНЕ НА ИНСТРУМЕНТА ЗА РЕЗИТБА

⚠ ***Преди да извършите монтажа, проверете дали акумулаторната батерия не е поставен в нейното гнездо. (пар. 4.4)***

1. Вкарайте инструмента за резитба (Фиг. 2.A) в командния прът (Фиг. 2.B).
2. Затворете куката за блокиране (Фиг. 2.C).

⚠ ***Проверявайте периодично връзките/съединенията, за да се уверите, че са затегнати добре.***

4.2 СВАЛЯНЕ НА ИНСТРУМЕНТА ЗА РЕЗИТБА

⚠ ***Оставете мотора да се охлади преди да махнете инструмента за резитба.***

За да свалите инструмента за резитба (Фиг. 3.A):
1. Положете командния прът на земята.
2. Отворете куката за блокиране (Фиг. 3.C).
3. Натиснете бутона за блокиране (Фиг. 3.D).
4. Свалете инструмента за резитба.

4.3 УДЪЛЖЕНИЕ НА ПРЪТА

1. Отворете лоста за блокиране на пръта (Фиг. 4.A).
2. Дръпнете или избутайте щангата (Фиг. 4.B) до постигане на желаната дължина;
3. Затворете лоста за блокиране на пръта.

⚠ ***Проверявайте периодично връзките/съединенията, за да се уверите, че са затегнати добре.***

4.4 АКУМУЛАТОРНА БАТЕРИЯ

- **За да поставите акумулаторната батерия:** натиснете докрай акумулаторната батерия (Фиг. 5.A) в нейното гнездо, докато усетите "щракване", което я блокира в позиция и осигурява електрическия контакт.

- **За да махнете акумулаторната батерия:** натиснете бутона за блокиране (Фиг. 6.F), който е разположен в батерията и я извадете.

5. КОМАНДИ ЗА УПРАВЛЕНИЕ

5.1 ЛОСТ ЗА ПОДАВАНЕ НА КОМАНДА НА УСКОРИТЕЛЯ (Фиг. 7.A)

Позволява задействане на инструмента за рязане.

5.2 БУТОН ЗА БЛОКИРАНЕ НА УСКОРИТЕЛЯ (Фиг. 7.B)

Позволява задействане на лоста за подаване на команда на ускорителя (Фиг. 7.A).

БЕЛЕЖКА *Задействането на лоста за подаване на команда на ускорителя (Фиг. 7.A) е възможно само, ако се натисне бутона за блокиране на ускорителя (Фиг. 7.B).*

ВАЖНО ***Всичко за машината:***
- правилата за безопасност, които трябва да се спазват;
- експлоатацията;
- поддръжката;
- съхранението;
- техническото обслужване;
- гаранционното покритие;
са описани в ръководството на машината.

BS **PAŽNJA!: PRIJE KORIŠTENJA PROIZVODA, PAŽLJIVO PROČITAJTE OVAJ PRIRUČNIK. Sačuvati za naredne potrebe.**

SADRŽAJ

1. OPĆE INFORMACIJE 1
2. SIGURNOSNI PROPISI..... 1
3. POZNAVANJE PROIZVODA..... 3
   3.1 OPIS PROIZVODA..... 3
   3.2 Glavne komponente (fig. 1): 3
   3.3 Sigurnosne oznake (sl. 1)..... 3
4. MONTAŽA 3
   4.1 MONTAŽA UREĐAJA ZA OBREZIVANJE 3
   4.2 Skidanje pile..... 3
   4.3 PRODUŽAVANJE ŠIPKE 3
   4.4 BATERIJA 3
5. UPRAVLJAČKE KOMANDE 4
   5.1 Komandna poluga gasa (Sl. 7.A)..... 4
   5.2 Dugme za blokadu gasa (Sl. 7.B) 4

1. OPĆE INFORMACIJE

1.1 KAKO SE SLUŽITI PRIRUČNIKOM

NAPOMENA *ili* **VAŽNO** *pruža objašnjenja ili ostale elemente u vezi s prethodno navedenim, kako ne biste oštetili mašinu ili napravili štetu.*

Simbol ⚠ ističe opasnost. Ukoliko se ne pridržavate upozorenja, možete se povrijediti ili nanijeti povrede i/ili oštećenja trećim licima.

Paragrafi istaknuti kvadratom s tačkastim stranama sive boje pokazuju opcijske karakteristike koje ne postoje na svim modelima mašina opisanih u ovom Priručniku. Provjerite je li karakteristika prisutna na Vašem modelu mašine.

Sve oznake "prednji", "stražnji", "desno" i "lijevo" odnose se na radni položaj rukovaoca.

2. SIGURNOSNI PROPISI

2.1 OPĆA SIGURNOSNA UPOZORENJA

⚠ **PAŽNJA Pročitajte sva sigurnosna upozorenja i sva uputstva.** *Nepoštovanje upozorenja i uputstava može dovesti do nastanka električnog udara, požara i/ili ozbiljnih povreda.*

Sačuvajte sva upozorenja i uputstva za naredne konsultacije.

Izraz "električni alat" naveden u upozorenjima odnosi se na vašu mašinu sa električnim napajanjem (kablom) ili na baterije (bez kabla).

1) Sigurnost radnog područja

a) **Redovno čistite radno područje koje mora biti i dobro osvijetljeno.** *Neuredna ili tamna područja olakšavaju pojavu nezgoda.*

b) **Ne koristite električni alat u eksplozivnoj atmosferi, na primjer u prisutnosti zapaljivih tečnosti, gasova ili prašine.** *Električne alatke dovode do stvaranja iskri koje mogu zapaliti prašinu ili paru.*

c) **Držite podalje djecu i ostale osobe kada koristite električnu alatku.** *Gubitak pažnje može dovesti do gubitka kontrole.*

2) Električna sigurnost

a) **Izbjegavajte da vam tijelo dođe u dodir s površinama koje su spojene na masu ili uzemljenje kao što su cijevi, radijatori,**

šporeti, hladnjaci. *Rizik od električnog udara povećava se ako tijelo dođe u dodir s masom ili uzemljenjem.*

b) **Nemojte izlagati električne alatke kiši ili mokrom prostoru.** *Voda koja prodre u električnu alatku povećava rizik od električnog udara.*

3) **Lična sigurnost**

a) **Uvijek budite pažjivi, kontrolirajte ono što radite i koristite zdrav razum kada se služite električnom alatkom. Nemojte koristiti električnu alatku kada ste umorni ili pod uticajem droga, alkohola ili lijekova.** *Trenutak nepažnje za vrijeme korištenja električne alatke može izazvati ozbiljne tjelesne povrede.*

b) **Koristite ličnu zaštitnu opremu. Uvijek nosite zaštitne rukavice.** *Korištenje zaštitne opreme kao što su maske za prašinu, neklizajuća obuća, kacige ili štitnici za sluh smanjuju pojavu ozljeda*

c) **Izbjegavajte slučajna startanja. Provjerite je li aparat ugašen prije postavljanja baterije i prije nego što uhvatite ili transportirate električnu alatku.** *Ako transportirate električnu alatku s prstom na prekidaču ili kad je prekidač u položaju "ON", lakše može doći do nezgoda.*

d) **Uklonite sve ključeve ili alate za podešavanje prije nego što uključite električnu alatku.** *Ključ ili alat koji ostane u kontaktu s rotirajućim dijelom mašine može uzrokovati ozljede.*

e) **Ne naginjati se. Uvijek morate imati dobar oslonac i prikladnu ravnotežu.** *To mogućava bolju kontrolu električne alatke u opasnim situacijama.*

f) **Obucite se na odgovarajući način. Nemojte nositi široku odjeću ili nakit. Držite kosu i odjeću dalje od pokretnih dijelova.** *Široka odjeća, nakit ili duga kosa mogu se zakačiti za pokretne dijelove.*

g) **Ako ima uređaja koje treba da povežete na uređaje za izvlačenje i skupljanje prašine, provjerite da nisu pogrešno povezani i da se pogrešno ne koriste.** *Upotreba ovih uređaja može smanjiti rizike koje izaziva prašina.*

h) **Ne dopustite da vam poznavanje stečeno korištenjem mašine omogući da postanete samozadovoljni i zanemarite načela sigurnosti električne alatke.** *Nemarna radnja može uzrokovati ozbiljne ozljede u djeliću sekunde.*

⚠ PAŽNJA Za sve ostale sigurnosne uređaje pogledajte specifikacije opisane u priručniku koji ste dobili sa mašinom.

2.2 ZAŠTITA OKOLICE

- Za vrijeme rada u okolici se prosipa određena količina ulja, koje je potrebno za podmazivanje lanca; iz ovog razloga, koristite samo biorazgradiva ulja, koja su specifična za tu upotrebu. Upotreba mineralnog ulja ili ulja za motore ozbiljno šteti okolici.
- Strogo poštujte lokalne propise za zbrinjavanje ambalaže, istrošenih dijelova ili bilo kog drugog elementa koji ima štetan uticaj na okolicu; ovaj otpad ne smijete bacati u običan otpad, već ga trebate odvojiti i predati centrima za skupljanje otpada koji će se pobrinuti za njegovu reciklažu.
- Strogo slijedite lokalne propise za zbrinjavanje otpadnog materijala nakon rezanja.
- Kada prestanite koristiti mašinu, nemojte napustiti mašinu u okolici, već se obratite centru za sakupljanje otpada, u skladu sa važećim lokalnim propisima.

Nemojte bacati električne aparate u kućni otpad. Na osnovu Europske smjernice 2012/19/EZ o otpadu električnih i elektronskih aparata i njenom sprovođenju u skladu sa državnim propisima, istrošeni električni aparati se moraju odvojeno skupljati da bi se mogli ponovo iskoristiti na ekološko prihvatljiv način. Električni aparati bačeni na otpad ili u prirodu, stvaraju otrovne supstance koje mogu završiti u podzemnim vodama i lancu ishrane te na taj način štetiti vašem zdravlju. Za više informacija o zbrinjavanju ovog proizvoda, obratite se nadležnom centru za zbrinjavanje otpada iz domaćinstva ili ovlaštenom zastupniku.

Na kraju radnog vijeka baterija, zbrinite iste poštujući okolicu. Baterija sadrži materijal koji je opasan po Vas i po okolicu. Istu morate izvaditi i posebno zbrinuti u objektu koji prihvata baterije s litijumskim jonima.

Odvojeno sakupljanje iskorištenih proizvoda i ambalaže omogućuje recikliranje materijala i ponovnu upotrebu. Ponovna upotreba recikliranog materijala pomaže da se spriječi zagađenje okolice i smanjuje potražnju za sirovinama.

3. POZNAVANJE PROIZVODA

3.1 OPIS PROIZVODA

Ova produžnaa šipka je specifična za lančani obrezivač na baterije “SPS 100 Li 20 S”.

Tipologija korisnika
Ova mašina namijenjena je da je koriste potrošači, tj. neprofesionalni rukovaoci. Ova mašina je namijenjena za upotrebu iz hobija.

3.2 GLAVNE KOMPONENTE (fig. 1):

A. Zadnji rukohvat
B. Prednji rukohvat
C. Poluga za blokadu produžetka šipke
D. Ležište uređaja za obrezivanje
E. Ležište baterije.
F. Kuka za blokadu uređaja za obrezivanje
G. Dugme za blokadu baterije

⚠ **PAŽNJA** ***Kako biste smanjili rizik od strujnog udara, nikada ne koristite produžnu šipku u blizini električnih vodova.***

⚠ **PAŽNJA** ***Uvijek koristite dvije ruke kada koristite produžnu šipku.***

⚠ **PAŽNJA** ***Uvijek nosite zaštitnu kacigu kada koristite produžnu šipku.***

3.3 SIGURNOSNE OZNAKE (SL. 1)

Na proizvodu se pojavljuju različiti simboli.
Značenje simbola:

OPASNOST! Strujni udar.
Održavajte udaljenost od najmanje 15 metara od kabela nadzemnih vodova.
Tokom korištenja mašine neka sve osobe ili kućni ljubimci budu udaljeni najmanje 15 metara

4. MONTAŽA

4.1 MONTAŽA UREĐAJA ZA OBREZIVANJE

⚠ ***Prije vršenja montaže, provjerite da baterija nije postavljena u svoje ležište. (par.4.4)***

1. Umetnite uređaj za obrezivanje (Sl. 2.A) u komandu šipku (Sl. 2.B) .
2. Zatvorite kuku za blokadu (Sl. 2.C).

⚠ ***Povremeno provjeravajte priključke da se uvjerite da su dobro pritegnuti.***

4.2 SKIDANJE PILE

⚠ ***Ostavite da se motor ohladi prije uklanjanja uređaja za obrezivanje.***

Da biste skinuli pilu (Sl. 3.A):
1. Postavite komandnu šipku na tlo.
2. Otvorite kuku za blokadu (Sl. 3.C).
3. Pritisnite dugme za blokadu (Sl. 3.D).
4. Izvucite uređaj za obrezivanje

4.3 PRODUŽAVANJE ŠIPKE

1. Otvorite polugu za blokadu šipke (Sl. 4.A).
2. Vucite ili gurajte šipku (Sl. 4.B) sve dok ne dobijete željenu dužinu;
3. Zatvorite polugu za blokadu šipke

⚠ ***Povremeno provjeravajte priključke da se uvjerite da su dobro pritegnuti.***

4.4 BATERIJA

- **Za umetanje baterije:**

gurnite bateriju do kraja (Sl. 5.A) u njeno kućište dok ne čujete "klik" koji ga zaključava u položaju i osigurava električni kontakt.

- **Za vađenje baterije:**

pritisnite dugme za blokadu (Sl. 6.F) koje se nalazi u bateriji i izvadite je.

5. UPRAVLJAČKE KOMANDE

5.1 KOMANDNA POLUGA GASA (Sl. 7.A)

Omogućuje upravljanje uređajem za obrezivanje.

5.2 DUGME ZA BLOKADU GASA (Sl. 7.B)

Omogućuje aktiviranje komandne poluge gasa (Sl. 7.A).

NAPOMENA *Aktiviranje komandne poluge gasa (Sl. 7.A) moguće je samo ako se pritisne dugme za blokiranje gasa (Sl. 7.B).*

VAŽNO ***Sve ono što se odnosi na mašinu:***
- sigurnosni propisi kojih se treba pridržavati;
- upotreba;
- održavanje;
- skladištenje;
- podrška;
- pokrivenost garancijom;
opisano je u ovom priručniku za mašinu.

CS

UPOZORNĚNÍ! PŘED POUŽITÍM VÝROBKU SI POZORNĚ PŘEČTĚTE TUTO BROŽURKU. Uschovejte jej kvůli dalšímu použití.

OBSAH

1. VŠEOBECNÉ INFORMACE 1
2. BEZPEČNOSTNÍ POKYNY 1
3. SEZNÁMENÍ S VÝROBKEM 3
   3.1 Popis VÝROBKU 3
   3.2 Hlavní součásti (obr. 1): 3
   3.3 Bezpečnostní symboly (obr. 1) 3
4. MONTÁŽ 3
   4.1 Montáž prořezávacího zařízení..... 3
   4.2 Demontáž Odvětvovacího zařízení..... 3
   4.3 Prodloužení TYČE..... 3
   4.4 AKUMULÁTOR 3
5. OVLÁDACÍ PRVKY 4
   5.1 Páka ovládání plynu (obr. 7.A)..... 4
   5.2 Pojistné tlačítko plynu (obr. 7.B) 4

1. VŠEOBECNÉ INFORMACE

1.1 JAK ČÍST NÁVOD

POZNÁMKA *nebo* **DŮLEŽITÁ INF.** *Upřesňuje nebo blíže vysvětluje některé předem uvedené informace, a to za cílem vyhnutí se poškození stroje a způsobení škod.*

Symbol ⚠ poukazuje na nebezpečí. Nedodržení uvedeného varování má za následek možné ublížení na zdraví obsluhy nebo třetích osob a/nebo škody na majetku.

Zvýrazněné odstavce s rámečkem tvořeným šedými tečkovanými čarami označují charakteristiky volitelného příslušenství, které není součástí všech modelů dokumentovaných v tomto návodu. Zkontrolujte, zda je konkrétní charakteristika součástí požadovaného modelu.

Všechny výrazy „přední“, „zadní“, „pravý“ a „levý“ se vztahují na pozici sedící obsluhy.

2. BEZPEČNOSTNÍ POKYNY

2.1 ZÁKLADNÍ BEZPEČNOSTNÍ VAROVÁNÍ

⚠ **UPOZORNĚNÍ Přečtěte si všechna bezpečnostní upozornění a všechny pokyny.** *Nedodržení varování a pokynů může vést k úrazu elektrickým proudem, požáru a/nebo vážným zranění.*

Všechna upozornění a pokyny si uschovejte, abyste do nich v budoucnu mohli nahlédnout.

Výraz „elektrické nářadí“, citovaný ve varováních, se vztahuje na vaše zařízení napájené z elektrické sítě (s kabelem) nebo napájené z akumulátoru (bez kabelu).

1) **Bezpečnost pracovního prostoru**
   a) **Udržujte pracovní prostor v čistém stavu a dobře osvětlený.** *Prostory, které nejsou uklizené nebo jsou tmavé, usnadňují nehody.*
   b) **Nepoužívejte elektrické nářadí ve výbušné atmosféře, například v přítomnosti hořlavých kapalin, plynu nebo prachu.** *Elektrické nářadí způsobuje vznik jisker, které mohou zapálit prach nebo výpary.*
   c) **Při použití elektrického nářadí udržujte děti a kolem stojící osoby v dostatečné vzdálenosti.** *Rozptýlení mohou způsobit ztrátu kontroly.*

2) **Elektrická bezpečnost**

a) **Zabraňte styku těla s ukostřenými nebo uzemněnými povrchy, jako jsou trubky, radiátory, sporáky, chladničky.** *Riziko zásahu elektrickým proudem se zvyšuje při ukostřeném nebo uzemněném těle.*

b) **Nikdy nevystavujte elektrické nářadí dešti nebo mokrému prostředí.** *Voda, která pronikne do elektrického nářadí, zvyšuje riziko zásahu elektrickým proudem.*

3) **Osobní bezpečnost**

a) **Při použití elektrického nářadí buďte opatrní, dávejte pozor na to, co se děje, a chovejte se rozumně. Nepoužívejte elektrické nářadí, pokud jste unaveni nebo pod vlivem drog, alkoholu nebo léků.** *Okamžik nepozornosti při použití elektrického nářadí může způsobit vážné osobní ublížení na zdraví.*

b) **Používejte osobní ochranné prostředky. Vždy používejte ochranné brýle.** *Použití ochranných prostředků, jako je maska proti prachu, protiskluzová obuv, ochranná přilba nebo chrániče sluchu, snižuje riziko osobního ublížení na zdraví.*

c) **Zabraňte náhodnému uvedení do chodu. Před vložením akumulátoru, uchopením nebo přenášením elektrického nářadí se ujistěte, že je zařízení vypnuto.** *Přenášení elektrického nářadí s prstem na vypínači nebo montáž akumulátoru s vypínačem v poloze „ON“ (ZAPNOUT) usnadňuje nehody.*

d) **Před zapnutím elektrického nářadí odložte všechny klíče a seřizovací nástroje.** *Klíč nebo nástroj, který zůstane ve styku s otáčející se součástí stroje, může způsobit osobní ublížení na zdraví.*

e) **Nevyklánějte se. Neustále udržujte vhodné opření a rovnováhu.** *To vám umožní lépe ovládat elektrické nářadí v nečekaných situacích.*

f) **Vhodně se oblečte. Nepoužívejte volné oděvy ani šperky. Vlasy a oblečení udržujte v dostatečné vzdálenosti od pohybujících se součástí.** *Volný oděv, šperky nebo dlouhé vlasy by se mohly zachytit do pohybujících se součástí.*

g) **Pokud existují součásti určené pro připojení k zařízením na extrakci a sběr prachu, ujistěte se, že jsou připojeny a používány vhodným způsobem.** *Použití těchto součástí může snížit rizika související s prachem.*

h) **Nedovolte, abyste se si při používání stroje stali neopatrnými a ignorovali bezpečnostní zásady elektrického nářadí.** *Nedbalý úkon může způsobit vážná zranění v průběhu frakce sekundy.*

⚠ POZOR! U všech ostatních bezpečnostních prvků vycházejte ze specifikací popsaných v návodu dodaném se strojem.

2.2 OCHRANA ŽIVOTNÍHO PROSTŘEDÍ

- Během pracovní činnosti se do prostředí dostává určité množství oleje potřebného pro mazání řetězu; používejte proto výhradně biodegradabilní oleje, specifické pro tento druh použití. Použití minerálního oleje nebo oleje pro motory způsobí vážné škody na životním prostředí.
- Pečlivě dodržujte místní předpisy pro likvidaci obalových materiálů, poškozených dílů nebo jakékoliv položky s výrazným dopadem na životní prostředí; Tento odpad by neměl být hozen do koše, ale musí být oddělen a odevzdán do příslušných sběrných středisek, která poskytnou recyklaci materiálů.
- Důsledně dodržujte místní předpisy týkající se likvidace zbytkového materiálu.
- Při vyřazení stroje z provozu jej nenechávejte volně v přírodě, ale obraťte se na sběrné středisko, které je v souladu s místními platnými předpisy.

Nevyhazujte elektrická zařízení do domovního odpadu. Podle Evropské směrnice 2012/19/EU o odpadu tvořeném elektrickými a elektronickými zařízeními a její aplikace v podobě národních norem musí být elektrická zařízení po skončení své životnosti odevzdána do sběru odděleně za účelem jejich eko-kompatibilní recyklace. Když se elektrická zařízení likvidují na smetišti nebo volně v přírodě, škodlivé látky mohou proniknout do podzemních vod a dostat se do potravinového řetězce, čímž mohou poškodit vaše zdraví a zdravotní pohodu. Pro získání podrobnějších informací o likvidaci tohoto výrobku se obraťte na kompetentní organizaci, zabývající se ekologickou likvidací domovního odpadu, nebo na vašeho Prodejce.

Po skončení životnosti akumulátorů proveďte jejich likvidaci a věnujte přitom pozornost našemu životnímu prostředí. Akumulátor obsahuje materiál, který je nebezpečný pro vás i pro životní prostředí. Je třeba jej odepnout a zlikvidovat samostatně ve sběrném středisku, které likviduje také akumulátory s ionty lithia.

Separovaný sběr použitých výrobků a obalů umožňuje recyklaci materiálů a jejich opětovné použití. Opětovné použití recyklovaných materiálů pomáhá předcházet znečištění životního prostředí a snižuje poptávku po prvotních surovinách.

3. SEZNÁMENÍ S VÝROBKEM

3.1 POPIS VÝROBKU

Tato prodlužovací tyč je určena speciálně pro akumulátorové řetězové prořezávací zařízení „SPS 100 Li 20 S“.

Druhy uživatelů
Tento stroj je určen k použití ze strany spotřebitelů, tedy neprofesionálních operátorů. Je určen pro použití „domácími kutily“.

3.2 HLAVNÍ SOUČÁSTI (obr. 1):

A. Zadní rukojeť
B. Přední rukojeť.
C. Zajišťovací páka prodloužení tyče
D. Uložení prořezávacího zařízení
E. Uložení akumulátoru.
F. Zajišťovací hák prořezávacího zařízení
G. Pojistné tlačítko akumulátoru

⚠ **UPOZORNĚNÍ** ***Abyste snížili riziko zásahu elektrickým proudem, nikdy nepoužívejte prodlužovací tyč v blízkosti elektrického vedení.***

⚠ **UPOZORNĚNI** ***Při používání prodlužovací tyče vždy používejte obě ruce.***

⚠ **UPOZORNĚNÍ** ***Při používání prodlužovací tyče vždy používejte ochrannou přilbu.***

3.3 BEZPEČNOSTNÍ SYMBOLY (OBR. 1)

Na výrobku se nacházejí různé symboly.
Význam jednotlivých symbolů:

NEBEZPEČÍ! Zásah elektrickým proudem. Udržujte vzdálenost nejméně 15 m od kabelů visutých elektrických vedení. Během použití zařízení udržujte osoby nebo domácí zvířata ve vzdálenosti nejméně 15 m!

4. MONTÁŽ

4.1 MONTÁŽ PROŘEZÁVACÍHO ZAŘÍZENÍ

⚠ ***Před provedením montáže zkontrolujte, zda akumulátor není vložen do svého uložení. (odst. 4.4)***

1. Zasuňte prořezávací zařízení (obr. 2.A) do ovládací tyče (obr. 2.B) .
2. Zavřete zajišťovací hák (obr. 2.C).

⚠ ***Pravidelně kontrolujte spojky kvůli ujištění se o jejich dokonalém utažení.***

4.2 DEMONTÁŽ ODVĚTVOVACÍHO ZAŘÍZENÍ

⚠ ***Před vyjmutím prořezávacího zařízení nechte vychladnout motor.***

Pro demontáž odvětvovacího zařízení (obr. 3.A):
1. Opřete ovládací tyč na zem.
2. Otevřete zajišťovací hák (obr. 3.C).
3. Stiskněte pojistné tlačítko (obr. 3.D).
4. Vyvlečte prořezávací zařízení.

4.3 PRODLOUŽENÍ TYČE

1. Otevřete pojistnou páku tyče (obr. 4.A).
2. Potáhněte nebo zatlačte tyč (obr. 4.B) až do dosažení požadované délky;
3. Zavřete zajišťovací páku tyče.

⚠ ***Pravidelně kontrolujte spojky kvůli ujištění se o jejich dokonalém utažení.***

4.4 AKUMULÁTOR

- **Pro vložení akumulátoru:**

zatlačte akumulátor na doraz (obr. 5.A) do jeho uložení, dokud neuslyšíte „kliknutí“, při kterém dojde k zajištění akumulátoru v určené poloze a k sepnutí elektrického kontaktu.

- **Vyjmutí akumulátoru:**

stiskněte pojistné tlačítko (obr. 6.F), které se nachází v akumulátoru, a vyvlečte jej.

5. OVLÁDACÍ PRVKY

5.1 PÁKA OVLÁDÁNÍ PLYNU (obr. 7.A)

Umožňuje uvést prořezávací zařízení do činnosti.

5.2 POJISTNÉ TLAČÍTKO PLYNU (obr. 7.B)

Umožňuje požít páku ovládání plynu (obr. 7.A).

POZNÁMKA *Použití páky ovládání plynu (obr. 7.A) je možné pouze při stisknutí pojistného tlačítka plynu (obr. 7.B).*

DŮLEŽITÁ INF. ***Vše o stroji:***
- bezpečnostní pokyny, které je třeba dodržovat;
- použití;
- údržba;
- skladování;
- servis;
- záruční krytí;
je popsáno v návodu k stroji.

DA

ADVARSEL!: LÆS DETTE HÆFTE GRUNDIGT, FØR PRODUKTET BRUGES. Opbevares til eventuel senere brug.

INDHOLDSFORTEGNELSE

1. GENERELLE OPLYSNINGER 1
2. SIKKERHEDSFORSKRIFTER 1
3. AT LÆRE PRODUKTET AT KENDE..... 3
   3.1 Produktbeskrivelse..... 3
   3.2 Hovedkomponenter (fig. 1):..... 3
   3.3 Sikkerhedsskilte (fig. 1) 3
4. MONTERING..... 3
   4.1 Montering af beskæreanordningen 3
   4.2 Afmontering af beskæreanordningen.... 3
   4.3 Forlængelse af STANGEN 3
   4.4 BATTERI 3
5. BETJENINGSANORDNINGER..... 4
   5.1 Hastighedsregulator (Fig. 7.A) 4
   5.2 Knap til startspærren (Fig. 7.B) 4

1. GENERELLE OPLYSNINGER

1.1 SÅDAN LÆSES BRUGSANVISNINGEN

BEMÆRK *eller* **VIGTIGT** *Indeholder detaljer eller yderligere uddybning af forudgående angivelser for at undgå beskadigelse af maskinen, materielle skader eller kvæstelser.*

Symbolet ⚠ angiver en fare. Manglende overholdelse af advarslerne kan medføre risiko for kvæstelser og/eller skader på tredjepart eller på materiel.

Afsnittene som er fremhævede med en grå ramme, angiver valgfri funktioner, som ikke er tilgængelige på alle de dokumenterede modeller i denne vejledning. Kontrollér om den pågældende funktion findes på din egen model.

Samtlige retningsangivelser "for", "bag", "højre" og "venstre" skal forstås i forhold til brugerens arbejdsposition.

2. SIKKERHEDSFORSKRIFTER

2.1 GENERELLE SIKKERHEDSANVISNINGER

⚠ **ADVARSEL Læs sikkerhedsanvisningerne og brugsanvisningen helt igennem.** *Manglende overholdelse af sikkerheds- og/eller brugsanvisningerne kan være årsag til elektrisk stød, brand og/eller alvorlige kvæstelser.*

Opbevar alle sikkerheds- og brugsanvisninger for at kunne bruge dem i fremtiden.

Udtrykket "elektrisk værktøj", som er nævnt i brugsanvisningen, betegner din maskine med strømforsyning (med kabel) eller med batteriforsyning (uden kabel).

1) **Sikkerhed i arbejdsområdet**
   a) **Holde arbejdsområdet rent og godt belyst.** *Rodede områder eller mørke områder fremmer ulykker.*
   b) **Det elektriske værktøj må ikke anvendes i eksplosionsfarlige miljøer, f.eks. i nærvær af brandfarlige væsker, gas eller støv.** *Elektrisk værktøj producerer gnister, som kan antænde støv eller dampe.*
   c) **Når et elektrisk værktøj tages i brug, skal børn og andre personer holdes på afstand.** *Distraktion kan medføre, at herredømmet mistes.*

2) **Elektrisk sikkerhed**
   a) **Undgå at komme i kontakt med jordforbundne flader, såsom rør, radiatorer, komfurer og køleskabe.** *Risikoen for elektrisk stød forøges, hvis kroppen er i kontakt med objekter, som er stel- eller jordforbundet.*
   b) **Elektrisk værktøj må ikke udsættes for regn eller våde miljøer.** *Vand, der trænger ind i et elektrisk værktøj, forøger risikoen for elektrisk stød.*

3) **Personlig sikkerhed**
   a) **Vær forsigtig, pas på, hvad du gør, og vær fornuftig, når du bruger et elektrisk værktøj. Anvend ikke det elektriske værktøj, når du er træt eller under påvirkning af alkohol, euforiserende stoffer eller medicin.** *En kortvarig distraktion under anvendelse af et elektrisk værktøj kan medføre alvorlige kvæstelser.*
   b) **Brug personlige værnemidler. Bær altid beskyttelsesbriller.** *Brugen af personlige værnemidler , såsom støvmasker, skridsikre sko, beskyttelseshjelm eller høreværn, reducerer muligheden for personskader.*
   c) **Undgå utilsigtet start. Kontrollér, at apparatet er slukket, inden De indsætter batteriet, eller inden De tager fat i eller transporterer det elektriske værktøj.** *At transportere et elektrisk værktøj med en finger, der sidder på afbryderen, eller at montere batteriet med afbryderen i positionen "ON", forøger muligheden for ulykker.*
   d) **Fjern alle nøgler og/eller justeringsværktøjer, inden du tænder det elektriske værktøj.** *En nøgle eller andet værktøj, der forbliver i kontakt med maskinens roterende del, kan medføre personskader.*
   e) **Du må ikke læne dig ud. Hold altid en god balance og fodfæste.** *Dette sikrer et bedre herredømme over det elektriske værktøj i uventede situationer.*
   f) **Tag egnet tøj på. Bær ikke blafrende tøj eller juveler. Hold hår og tøj i passende afstand fra de bevægelige dele.** *Løstsiddende tøj, smykker eller langt hår sætte sig fast i de bevægelige dele.*
   g) **Kontrollér, at eventuelt udstyr, som skal sluttes til systemer til fjernelse og opsamling af støv, er tilsluttet og benyttes korrekt.** *Brug af dette udstyr kan begrænse de risici, som er forbundet med støvet.*
   h) **Lad ikke den fortrolighed, du opnår ved at bruge maskinen, få dig til at blive skødesløs og ignorere det elektriske værktøjs sikkerhedsprincipper.** *Forsømmelighed kan medføre alvorlige kvæstelser på et lille øjeblik.*

⚠ ADVARSEL For alle andre sikkerhedsforanstaltninger henvises til specifikationerne, som beskrives i den manual, der følger med maskinen.

2.2 MILJØBESKYTTELSE

- Kæden smøres med olie, og under arbejdet vil der altid være en mængde olie, der går spildt i miljøet. Anvend derfor kun biologisk nedbrydelige olietyper, der er specifikt beregnet til denne type anvendelse. Anvendelse af mineralsk olie eller motorolie medfører alvorlige skader på miljøet.
- Overhold nøje de lokale bestemmelser hvad angår bortskaffelse af emballage, slidte dele og andre komponenter, som kan påvirke miljøet. Disse typer affald må ikke bortskaffes sammen med det almindelige husholdningsaffald, men skal indleveres særskilt til egnede genbrugsstationer, som vil sørge for genanvendelse af materialerne.
- Overhold nøje de lokale bestemmelser vedrørende bortskaffelse af restmaterialet efter brug.
- Efter endt levetid må maskinen ikke efterlades i naturen. Henvend dig til din lokale genbrugsstation for bortskaffelse i henhold til de gældende lokale bestemmelser.

Elektriske apparater må ikke bortskaffes sammen med husholdningsaffald. Ifølge det europæiske direktiv 2012/19/EU om bortskaffelse af elektriske og elektroniske apparater og dets genanvendelse i henhold til de nationale bestemmelser, skal elektriske apparater efter endt levetid indsamles separat med det formål at kunne genanvendes på en miljøforsvarlig måde. Hvis elektriske apparater bortskaffes direkte på losseplads eller i terræn, kan skadelige stoffer sive ned til grundvandet og trænge ind i fødekæden med risiko for menneskers sundhed og velvære. Yderligere oplysninger om bortskaffelse af dette produkt kan fås hos de lokale myndigheder for bortskaffelse af husholdningsaaffald eller hos din forhandler.

Når batterierne er udtjente, skal de bortskaffes på en miljøvenlig måde. Batteriet indeholder materiale, som er skadeligt for jer og for miljøet. Det skal fjernes og bortskaffes særskilt på en genbrugsstation, som tager imod litium-ion-batterier.

Affaldssortering af produkter og brugt emballage sikrer, at materialer kan genbruges og genanvendes. Brug af genbrugte materialer hjælper med at forhindre miljøforurening og reducerer efterspørgslen efter råmaterialer.

3. AT LÆRE PRODUKTET AT KENDE

3.1 PRODUKTBESKRIVELSE

Denne forlængerstang er specielt beregnet til den batteridrevne kædebeskærer 'SPS 100 Li 20 S'.

Brugere
Denne maskine er tilsigtet almindelige brugere, dvs. ikke professionelle operatører. Maskinen er beregnet til "hobbybrug".

3.2 HOVEDKOMPONENTER (fig. 1):

A. Bagerste håndtag
B. Forreste håndtag.
C. Låsehåndtag til stangforlængelse
D. Leje til beskæreanordningen
E. Batteriets leje.
F. Beskæringsanordning med låsekrog
G. Knap til batterilås

⚠ **ADVARSEL** ***For at reducere risikoen for elektrisk stød, må du aldrig bruge forlængerstangen i nærheden af højspændingsledninger.***

⚠ **ADVARSEL** ***Brug altid to hænder, når du bruger forlængerstangen.***

⚠ **ADVARSEL** ***Brug altid beskyttelseshjelm, når du bruger forlængerstangen.***

3.3 SIKKERHEDSSKILTE (FIG. 1)

Der vises forskellige symboler på produktet.
Symbolernes betydning:

FARE! Elektrisk stød. Hold en afstand på mindst 15 m til ophængte elkabler.
Når maskinen er i brug, skal samtlige personer eller husdyr holdes i en afstand på mindst 15 m fra maskinen.

4. MONTERING

4.1 MONTERING AF BESKÆREANORDNINGEN

⚠ ***Før monteringen udføres, skal man kontrollere, at batteriet ikke sidder i dets leje. (afsnit 4.4).***

1. Sæt beskæreanordningen (fig. 2.A) i betjeningsstangen (fig. 2.B).
2. Luk låsekrogen (fig. 2.C).

⚠ ***Kontrollér jævnligt samlestykkerne for at sikre, at der er ordentligt strammede.***

4.2 AFMONTERING AF BESKÆREANORDNINGEN

⚠ ***Lad motoren køle af, inden beskæreanordningen afmonteres.***

For at afmontere beskæreanordningen (fig. 3.A):
1. Anbring betjeningsstangen på jorden.
2. Åbn låsekrogen (fig.3.C).
3. Tryk på startspærren (Fig.3.D).
4. Træk beskæringsanordningen af.

4.3 FORLÆNGELSE AF STANGEN

1. Åbn spærreknappen (fig.4.A).
2. Træk eller skub stangen (Fig. 4.B) indtil den ønskede længde er nået.
3. Luk stangens låsegreb.

⚠ ***Kontrollér jævnligt samlestykkerne for at sikre, at der er ordentligt strammede.***

4.4 BATTERI

- **Sådan indsættes batteriet:**

skub batteriet helt ind (fig. 5.A) i dets leje, indtil der høres et "klik", som tegn på, at det er låst i stilling og har sikker elektrisk kontakt

- **Sådan fjernes batteriet:**

tryk på startspærren (Fig.6.F) i batteriet, og træk det ud.

5. BETJENINGSANORDNINGER

5.1 HASTIGHEDSREGULATOR (Fig. 7.A)

Gør det muligt at aktivere skæreanordningen.

5.2 KNAP TIL STARTSPÆRREN (Fig. 7.B)

Gør det muligt at aktivere hastighedsregulatoren (Fig.7.A).

BEMÆRK *Aktivering af hastighedsregulatoren (Fig.7.A) hvis der samtidig trykkes på startspærren (Fig. 7.B).*

VIGTIGT ***Alt om maskinen:***
- sikkerhedsregler, der skal følges
- brug
- vedligeholdelse
- opbevaring
- hjælp
- garantidækning
er beskrevet i maskinens manual.

DE

ACHTUNG!: VOR DEM BENUTZEN DES PRODUKTES DIE GEBRAUCHSANLEITUNG AUFMERKSAM LESEN. Sie für den Fall eines zukünftigen Bedarfs aufbewahren.

INHALTSVERZEICHNIS

1. ALLGEMEINES 1
2. SICHERHEITSVORSCHRIFTEN..... 1
3. VERTRAUT WERDEN MIT DEM PRODUKT 3
   3.1 Produktbeschreibung..... 3
   3.2 Hauptkomponenten (Abb. 1): 3
   3.3 Sicherheitskennzeichnung (Abb. 1)..... 3
4. MONTAGE..... 3
   4.1 Montage des Hochentasters..... 3
   4.2 Herausnehmen des Hochentasters..... 3
   4.3 Stangenverlängerung..... 3
   4.4 BATTERIE..... 4
5. STEUERBEFEHLE..... 4
   5.1 Gashebel (Abb. 7.A)..... 4
   5.2 Gashebelsperrtaste (Abb. 7.B)..... 4

1. ALLGEMEINES

1.1 WIE IST DAS HANDBUCH ZU LESEN

HINWEIS *oder* **WICHTIG** *liefern erläuternde Hinweise oder andere Angaben zu bereits an früherer Stelle gemachte Aussagen, in der Absicht, die Maschine nicht zu beschädigen oder Schäden zu vermeiden.*

Das Symbol ⚠ weist auf eine Gefahr hin. Die Nichtberücksichtigung der Warnung kann zu persönlichen Verletzungen und Verletzungen an Dritten und/oder Schäden führen.

Die Abschnitte, die mit einem Rahmen aus grauen Punkten gekennzeichnet sind, enthalten optionale Eigenschaften, die nicht bei allen Modellen in diesem Handbuch vorhanden sind. Prüfen, ob die Eigenschaft beim eigenen Modell vorhanden ist.

Alle Angaben “vorne”, “hinten”, “rechts” und “links” verstehen sich mit Bezug auf die Arbeitsposition des Bedieners.

2. SICHERHEITSVORSCHRIFTEN

2.1 ALLGEMEINE SICHERHEITSHINWEISE

⚠ **ACHTUNG Lesen Sie aufmerksam alle Sicherheitshinweise und Anweisungen.** *Versäumnisse bei der Einhaltung der Sicherheitshinweise und Anweisungen können elektrischen Schlag, Brand und/oder schwere Verletzungen verursachen.*

Bewahren Sie alle Sicherheitshinweise und Anweisungen für die Zukunft auf.

Der in den Sicherheitshinweisen verwendete Begriff „Elektrowerkzeug“ bezieht sich auf Ihre mit Netzstrom oder Akku betriebene Maschine (ohne Netzkabel).

1) **Arbeitsplatzsicherheit**
   a) **Halten Sie den Arbeitsbereich sauber und gut beleuchtet.** *Unübersichtliche oder schlecht beleuchtete Arbeitsbereiche begünstigen Unfälle.*
   b) **Nutzen Sie das Elektrowerkzeug nicht in einer explosionsgefährdeten Umgebung, beispielsweise in der Nähe brennbarer Flüssigkeiten, Gase oder Stäube.** *Elektrowerkzeuge erzeugen Funken, die den Staub oder die Dämpfe entzünden können.*
   c) **Halten Sie Kinder und andere Personen während der Benutzung des Elektrowerkzeugs fern.** *Bei Ablenkung können Sie die Kontrolle über das Gerät verlieren.*

2) **Elektrische Sicherheit**

a)) **Vermeiden Sie Körperkontakt mit geerdeten Oberflächen wie von Rohren, Heizungen, Herden und Kühlschränken.** *Es besteht ein erhöhtes Risiko durch elektrischen Schlag, wenn Ihr Körper geerdet ist.*

b) **Halten Sie Elektrowerkzeuge von Regen oder Nässe fern.** *Das Eindringen von Wasser in ein Elektrowerkzeug erhöht das Risiko eines elektrischen Schlages.*

3) **Sicherheit von Personen**

a) **Seien Sie aufmerksam, achten Sie darauf, was Sie tun, und gehen Sie mit Vernunft an die Arbeit mit einem Elektrowerkzeug. Benutzen Sie kein Elektrowerkzeug, wenn Sie müde sind oder unter dem Einfluss von Drogen, Alkohol oder Medikamenten stehen.** *Ein Moment der Unachtsamkeit beim Gebrauch des Elektrowerkzeugs kann zu ernsthaften Verletzungen führen.*

b) **Tragen Sie eine persönliche Schutzausrüstung. Tragen Sie immer eine Schutzbrille.** *Das Tragen einer persönlichen Schutzausrüstung, beispielsweise einer Staubmaske, rutschfester Sicherheitsschuhe, eines Schutzhelms oder eines Gehörschutzes, verringert das Verletzungsrisiko.*

c) **Vermeiden Sie eine unbeabsichtigte Inbetriebnahme. Vergewissern Sie sich, dass das Elektrowerkzeug ausgeschaltet ist, bevor Sie es an die Stromversorgung und/oder den Akku anschließen, es aufnehmen oder tragen.** *Der Transport eines Elektrowerkzeugs mit dem Finger am Schalter oder die Montage der Batterie mit dem Schalter in Stellung "ON" erhöht die Unfallgefahr.*

d) **Entfernen Sie alle Schraubenschlüssel oder Werkzeuge zum Einstellen, bevor Sie das Elektrowerkzeug einschalten.** *Ein Werkzeug oder ein Schraubenschlüssel, die Kontakt mit einem sich drehenden Maschinenbauteil haben, können Personen verletzen.*

e) **Sich nicht hinauslehnen! Sorgen Sie für einen sicheren Stand und halten Sie jederzeit das Gleichgewicht.** *Dadurch können Sie das Elektrowerkzeug in unerwarteten Situationen besser kontrollieren.*

f) **Tragen Sie geeignete Kleidung. Tragen Sie keine weite Kleidung oder Schmuck. Halten Sie Haare und Kleidung fern von sich bewegenden Teilen.** *Lockere Kleidung, Schmuck oder lange Haare können von sich bewegenden Teilen erfasst werden.*

g) **Wenn Staubabsaug- und -auffangeinrichtungen montiert werden können, vergewissern Sie sich, dass diese angeschlossen sind und richtig verwendet werden.** *Verwendung einer Staubabsaugung kann Gefährdungen durch Staub verringern.*

h) **Vermeiden Sie, dass Sie aufgrund der erworbenen Vertrautheit mit der Maschine übermütig werden und nicht mehr die Sicherheitsprinzipien in Bezug auf das Elektrowerkzeug beachten.** *Fahrlässiges Handeln kann schnell zu schweren Verletzungen führen.*

⚠ ACHTUNG Siehe für alle anderen Sicherheitseinrichtungen die Angaben im Handbuch; dieses liegt der Maschine bei.

2.2 UMWELTSCHUTZ

- Während der Arbeit wird eine gewisse Menge Öl an die Umwelt abgegeben, die für die Kettenschmierung erforderlich ist. Aus diesem Grund darf nur biologisch abbaubares Öl, das speziell für diesen Zweck vorgesehen ist, verwendet werden. Die Verwendung von Mineralöl oder Motoröl verursacht schwere Umweltschäden.
- Halten Sie sich strikt an die örtlichen Vorschriften für die Entsorgung von Verpackungen, beschädigten Teilen bzw. allen weiteren umweltschädlichen Stoffen. Diese Abfälle dürfen nicht zusammen mit dem Hausmüll entsorgt werden, sondern müssen getrennt gesammelt und zu einem Wertstoffhof bzw. zu speziellen Sammelstellen gebracht werden, die für die Wiederverwendung der Stoffe sorgen.
- Halten Sie sich strikt an die örtlichen Vorschriften für die Entsorgung der Abfallmaterialien.
- Bei der Außerbetriebnahme darf die Maschine nicht einfach in der Umwelt abgestellt werden, sondern muss gemäß der örtlichen Vorschriften an einen Wertstoffhof übergeben werden.

Elektrische Geräte dürfen nicht in den Hausmüll entsorgt werden. Gemäß der EU-Richtlinie 2012/19/EG über elektrische und elektronische Altgeräte und ihrer Umsetzung in nationales Recht müssen Elektroaltgeräte getrennt gesammelt und einer umweltgerechten Wiederverwertung zugeführt werden. Werden die Geräte in einer Mülldeponie oder im Boden entsorgt, können die Schadstoffe das Grundwasser erreichen, in die Lebensmittelkette gelangen und so unserer Gesundheit und unserem Wohlbefinden schaden. Wenden Sie sich für weitergehende Informationen zur Entsorgung

dieses Produkts an die verantwortliche Stelle für die Entsorgung von Hausmüll oder an Ihren Händler.

Am Ende ihrer Nutzdauer müssen Batterien mit der notwendigen Aufmerksamkeit für unsere Umwelt entsorgt werden. Die Batterie enthält Material, das für Sie und die Umwelt gefährlich ist. Sie muss getrennt entfernt und in einer Struktur entsorgt werden, die Lithium-Ionen-Batterien akzeptiert.

Die getrennte Sammlung von gebrauchten Produkten und Verpackungen erlaubt das Recycling der Materialien und deren Wiederverwendung. Die erneute Verwendung der recycelten Materialien hilft der Umweltverschmutzung vorzubeugen und vermindert die Nachfrage nach Rohstoffen.

3. VERTRAUT WERDEN MIT DEM PRODUKT

3.1 PRODUKTBESCHREIBUNG

Diese Verlängerungsstange eignet sich nur für den batteriebetriebenen Hochentaster „SPS 100 Li 20 S“.

Benutzer
Diese Maschine ist nur für die Benutzung durch Endverbraucher, also Laien bestimmt. Sie ist für den „Hobbygebrauch“ bestimmt.

3.2 HAUPTKOMPONENTEN (Abb. 1):

A. Hinterer Handgriff
B. Vorderer Handgriff
C. Verriegelungshebel für die Verlängerungsstange
D. Aufnahme für den Hochentaster
E. Batteriesitz
F. Verriegelungshaken für den Hochentaster
G. Verriegelungstaste für die Batterie

⚠ **ACHTUNG** ***Verwenden Sie die Verlängerungsstange zur Verringerung der Gefahr eines Stromschlags niemals in der Nähe von Stromleitungen.***

⚠ **ACHTUNG** ***Verwenden Sie die Verlängerungsstange immer mit zwei Händen.***

⚠ **ACHTUNG** ***Tragen Sie beim Verwenden der Verlängerungsstange immer einen Schutzhelm.***

3.3 SICHERHEITSKENNZEICHNUNG (ABB. 1)

Auf dem Produkt befinden sich verschiedene Symbole.
Bedeutung der Symbole:

GEFAHR! Stromschlag. Halten Sie einen Abstand von mindestens 15 m zu Freileitungen ein. Während der Maschinenverwendung müssen Personen und Haustiere einen Abstand von mindestens 15 m einhalten.

4. MONTAGE

4.1 MONTAGE DES HOCHENTASTERS

⚠ ***Vor der Montage überprüfen, dass die Batterie nicht in ihrem Sitz untergebracht ist. (Abs. 4.4)***

1. Stecken Sie den Hochentaster (Abb. 2.A) in die Bedienstange (Abb. 2.B).
2. Schließen Sie den Verriegelungshaken (Abb. 2.C)

⚠ ***Die Anschlüsse regelmäßig prüfen, um sicherzustellen, dass sie richtig angezogen sind.***

4.2 HERAUSNEHMEN DES HOCHENTASTERS

⚠ ***Lassen Sie den Motor abkühlen, bevor Sie den Hochentaster entfernen.***

Gehen Sie wie folgt vor, um den Hochentaster zu entfernen (Abb. 3.A):
1. Legen Sie die Bedienstange auf den Boden.
2. Öffnen Sie den Verriegelungshaken (Abb. 3.C).
3. Betätigen Sie die Sperrtaste (Abb. 3.D).
4. Ziehen Sie den Hochentaster heraus.

4.3 STANGENVERLÄNGERUNG

1. Den Sperrhebel der Stange öffnen (Abb. 4.A).
2. Die Stange (Abb. 4.B) soweit herausziehen bzw. hineinschieben, bis die gewünschte Länge erreicht ist.
3. Den Sperrhebel der Stange schließen.

⚠ ***Die Anschlüsse regelmäßig prüfen, um sicherzustellen, dass sie richtig angezogen sind.***

4.4 BATTERIE

- **Vorgehensweise zum Einlegen der Batterie:**

Die Batterie (Abb. 5.A) in ihren Sitz drücken, bis ein „Klick“ hörbar ist; dieser signalisiert, dass die Batterie in der richtigen Position arretiert und der elektrische Kontakt hergestellt sind.

- **Vorgehensweise zum Entfernen der Batterie:**

Die Sperrtaste der Batterie (Abb. 6.F) drücken und sie herausziehen.

5. STEUERBEFEHLE

5.1 GASHEBEL (Abb. 7.A)

Löst die Schneidvorrichtung aus.

5.2 GASHEBELSPERRTASTE (Abb. 7.B)

Erlaubt die Betätigung des Gashebels (Abb. 7.A).

HINWEIS *Die Betätigung des Gashebels (Abb. 7.A) ist nur möglich, wenn die Gashebelsperrtaste (Abb. 7.B) gedrückt wird.*

WICHTIG ***Alles, was die Maschine betrifft:***

- ***die zu befolgenden Sicherheitsvorschriften;***
- ***die Verwendung;***
- ***die Wartung;***
- ***die Lagerung;***
- ***der Kundendienst;***
- ***die Deckung der Garantie;***

ist im Handbuch der Maschine beschrieben.

EL

ΠΡΟΣΟΧΗ!: ΠΡΙΝ ΧΡΗΣΙΜΟΠΟΙΗΣΕΤΕ ΤΟ ΠΡΟΪΟΝ, ΔΙΑΒΑΣΤΕ ΠΡΟΣΕΚΤΙΚΑ ΤΟ ΠΑΡΟΝ ΕΓΧΕΙΡΙΔΙΟ. Φυλάξτε το για κάθε μελλοντική χρήση.

ΠΕΡΙΕΧΟΜΕΝΑ

1. ΓΕΝΙΚΑ 1
2. ΚΑΝΟΝΕΣ ΑΣΦΑΛΕΙΑΣ 1
3. ΓΝΩΡΙΜΙΑ ΜΕ ΤΟ ΠΡΟΪΟΝ 3
   3.1 ΠΕΡΙΓΡΑΦΗ ΤΟΥ ΠΡΟΪΟΝΤΟΣ 3
   3.2 Κύρια εξαρτήματα (Εικ. 1): 3
   3.3 Σήματα ασφαλείας (εικ. 1) 3
4. ΣΥΝΑΡΜΟΛΟΓΗΣΗ 3
   4.1 ΤΟΠΟΘΕΤΗΣΗ ΜΗΧΑΝΗΜΑΤΟΣ ΚΛΑΔΕΜΑΤΟΣ 3
   4.2 Αφαίρεση του μηχανήματος κλαδέματος 3
   4.3 ΠΡΟΕΚΤΑΣΗ ΡΑΒΔΟΥ 4
   4.4 ΜΠΑΤΑΡΙΑ 4
5. ΧΕΙΡΙΣΤΗΡΙΑ ΕΛΕΓΧΟΥ 4
   5.1 Μοχλός ελέγχου γκαζιού (Εικ. 7.A) 4
   5.2 Κουμπί κλειδώματος γκαζιού (Εικ. 7.B) 4

1. ΓΕΝΙΚΑ

1.1 ΠΩΣ ΝΑ ΣΥΜΒΟΥΛΕΥΘΕΙΤΕ ΤΟ ΕΓΧΕΙΡΙΔΙΟ

ΣΗΜΕΙΩΣΗ *ή* **ΣΗΜΑΝΤΙΚΟ** *περιέχει επεξηγήσεις ή άλλα στοιχεία σχετικά με προηγούμενες οδηγίες, για την αποφυγή βλαβών και για να μην προκληθούν ζημιές.*

Το σύμβολο ⚠ υποδηλώνει κίνδυνο. Η μη τήρηση της προειδοποίησης μπορεί να προκαλέσει τραυματισμούς ή/και βλάβες.

Οι παράγραφοι σε πλαίσιο με γκρίζες τελείες αναφέρονται σε προαιρετικά χαρακτηριστικά που δεν υπάρχουν σε όλα τα μοντέλα στα οποία αναφέρεται το παρόν εγχειρίδιο. Βεβαιωθείτε εάν το χαρακτηριστικό αφορά το μοντέλο σας.

Όλες οι αναφορές "εμπρός", "πίσω", "δεξιά" και "αριστερά", αναφέρονται στη θέση εργασίας του χειριστή.

2. ΚΑΝΟΝΕΣ ΑΣΦΑΛΕΙΑΣ

2.1 ΓΕΝΙΚΕΣ ΠΡΟΕΙΔΟΠΟΙΗΣΕΙΣ ΑΣΦΑΛΕΙΑΣ

⚠ **ΠΡΟΣΟΧΗ Διαβάστε όλες τις προειδοποιήσεις ασφαλείας και όλες τις οδηγίες.** *Η μη τήρηση των προειδοποιήσεων και των οδηγιών μπορεί να προκαλέσει ηλεκτροπληξία, πυρκαγιά ή/και σοβαρούς τραυματισμούς.*

Φυλάξτε το φυλλάδιο προειδοποιήσεων και οδηγιών για μελλοντική χρήση.

Ο όρος "ηλεκτρικό εργαλείο" που εμφανίζεται στις προειδοποιήσεις, αναφέρεται στο μηχάνημα με τροφοδοσία από το ηλεκτρικό δίκτυο (με καλώδιο) ή από μπαταρία (χωρίς καλώδιο).

1) **Ασφάλεια στην περιοχή εργασίας**
   a) **Διατηρείτε την περιοχή εργασίας καθαρή και καλά φωτισμένη .** *Οι περιοχές με ακαταστασία ή χαμηλό φωτισμό ευνοούν τα ατυχήματα.*
   b) **Μην χρησιμοποιείτε το ηλεκτρικό εργαλείο σε ατμόσφαιρα με κίνδυνο έκρηξης, όπως με εύφλεκτα υγρά, αέρια ή σκόνη.** *Τα ηλεκτρικά εργαλεία παράγουν σπινθήρες που μπορεί να προκαλέσουν την ανάφλεξη της σκόνης ή των αναθυμιάσεων.*
   c) **Μην επιτρέπετε σε παιδιά ή σε τρίτους να πλησιάζουν όταν χρησιμοποιείτε το**

ηλεκτρικό εργαλείο. *Η αμέλεια μπορεί να προκαλέσει απώλεια ελέγχου.*

2) **Ηλεκτρική ασφάλεια**
   a) **Αποφύγετε την επαφή του σώματος με γειωμένες επιφάνειες όπως σωλήνες, καλοριφέρ, κουζίνες, ψυγεία.** *Ο κίνδυνος ηλεκτροπληξίας αυξάνει όταν το σώμα έρχεται σε επαφή με γειωμένες επιφάνειες.*
   b) **Μην εκθέτετε τα ηλεκτρικά εργαλεία στη βροχή ή σε υγρασία.** *Το νερό που διεισδύει στο ηλεκτρικό εργαλείο αυξάνει τον κίνδυνο ηλεκτροπληξίας.*

3) **Ατομική ασφάλεια**
   a) **Να είστε πάντα προσεκτικοί, να ελέγχετε τις κινήσεις σας και να εφαρμόζετε την κοινή λογική όταν χρησιμοποιείτε ένα ηλεκτρικό εργαλείο. Μη χρησιμοποιείτε το ηλεκτρικό εργαλείο όταν είστε κουρασμένοι ή υπό την επήρεια ναρκωτικών ουσιών, οινοπνεύματος ή φαρμάκων.** *Μια στιγμή απροσεξίας κατά τη χρήση ενός ηλεκτρικού εργαλείου μπορεί να προκαλέσει σοβαρό τραυματισμό.*
   b) **Χρησιμοποιήστε μέσα ατομικής προστασίας. Χρησιμοποιείτε πάντα προστατευτικά γυαλιά.** *Η χρήση μέσων προστασίας όπως οι μάσκες σκόνης, τα αντιολισθητικά υποδήματα, τα κράνη προστασίας ή οι ωτοασπίδες, μειώνει τον κίνδυνο τραυματισμού.*
   c) **Να αποφεύγετε τις αιφνίδιες εκκινήσεις. Βεβαιωθείτε ότι η συσκευή είναι σβηστή πριν εισάγετε την μπαταρία, πιάσετε ή μετακινήσετε το ηλεκτρικό εργαλείο.** *Η μεταφορά του ηλεκτρικού εργαλείου με το δάχτυλο στον διακόπτη ή η εισαγωγή της μπαταρίας με τον διακόπτη στη θέση «ON» ευνοεί τα ατυχήματα.*
   d) **Να αφαιρείτε κάθε κλειδί ή εργαλείο ρύθμισης πριν θέσετε σε λειτουργία το ηλεκτρικό εργαλείο.** *Κλειδιά ή εργαλεία που παραμένουν σε επαφή με περιστρεφόμενα μέρη του μηχανήματος μπορούν να προκαλέσουν τραυματισμούς.*
   e) **Μην σκύβετε. Διατηρείτε πάντα κατάλληλη στήριξη και ισορροπία.** *Αυτό επιτρέπει καλύτερο έλεγχο του εργαλείου σε απρόσμενες καταστάσεις.*
   f) **Να ντύνεστε με τον κατάλληλο τρόπο. Μη χρησιμοποιείτε φαρδιά ρούχα ή κοσμήματα. Τα μαλλιά και τα ρούχα πρέπει να παραμένουν μακριά από κινούμενα μέρη.** *Τα ανοιχτά ρούχα, τα κοσμήματα και τα μακριά μαλλιά μπορεί να παγιδευτούν σε κινούμενα μέρη.*
   g) **Αν υπάρχουν μέσα προς σύνδεση σε συστήματα για την απομάκρυνση και την περισυλλογή της σκόνης, βεβαιωθείτε ότι έχουν συνδεθεί και πως χρησιμοποιούνται κατάλληλα.** *Η χρήση αυτών των συστημάτων για την μείωση των κινδύνων από την σκόνη.*
   h) **Ακόμη και αν έχετε εξοικειωθεί με τη χρήση του μηχανήματος, μην εφησυχάζετε και μην αγνοείτε τους κανόνες ασφαλείας του ηλεκτρικού εργαλείου.** *Μια πράξη αμέλειας μπορεί να προκαλέσει σοβαρό τραυματισμό σε κλάσματα δευτερολέπτου.*

⚠ ΠΡΟΣΟΧΗ Για όλα τα υπόλοιπα μέτρα ασφαλείας συμβουλευθείτε τις οδηγίες που παρέχονται στο εγχειρίδιο του μηχανήματος.

2.2 ΠΡΟΣΤΑΣΙΑ ΤΟΥ ΠΕΡΙΒΑΛΛΟΝΤΟΣ

- Κατά τη διάρκεια της εργασίας ελευθερώνεται στο περιβάλλον κάποια ποσότητα λαδιού που είναι απαραίτητη για τη λίπανση της αλυσίδας. Για το λόγο αυτό πρέπει να χρησιμοποιείτε μόνο βιοδιασπώμενα λάδια κατάλληλα για τη συγκεκριμένη χρήση. Η χρήση ορυκτέλαιου ή λαδιού μηχανής προκαλεί σοβαρή ρύπανση του περιβάλλοντος.
- Τηρείτε αυστηρά την τοπική νομοθεσία για τη διάθεση υλικών συσκευασίας, ελαττωματικών εξαρτημάτων και οποιουδήποτε στοιχείου μπορεί να μολύνει το περιβάλλον. Αυτά τα απορρίμματα δεν πρέπει να διατίθενται με τα οικιακά απορρίμματα, αλλά πρέπει να συγκεντρώνονται χωριστά και να παραδίδονται στα ειδικά κέντρα συλλογής, που θα φροντίσουν για την ανακύκλωση των υλικών.
- Τηρείτε αυστηρά την τοπική νομοθεσία για τη διάθεση των υλικών προς απόρριψη
- Εάν αποφασίσετε να μην ξαναχρησιμοποιήσετε το μηχάνημα, μην το εγκαταλείπετε στο περιβάλλον, αλλά απευθυνθείτε σε εξουσιοδοτημένο κέντρο περισυλλογής σύμφωνα με την ισχύουσα νομοθεσία.

Οι ηλεκτρικές συσκευές δεν πρέπει να διατίθενται με τα οικιακά απορρίμματα. Σύμφωνα με την Ευρωπαϊκή Οδηγία 2012/19/ΕΚ σχετικά με τα απορρίμματα ηλεκτρικών και ηλεκτρονικών συσκευών και τους εθνικούς κανονισμούς για την εφαρμογή της, οι ηλεκτρικές συσκευές που έχουν ολοκληρώσει τον κύκλο ζωής τους πρέπει να συγκεντρώνονται χωριστά με σκοπό τη φιλική προς το περιβάλλον ανακύκλωσή τους. Αν οι ηλεκτρικές

συσκευές απορριφθούν σε χωματερή ή στο έδαφος, οι βλαβερές ουσίες μπορεί να φτάσουν στον υδροφόρο ορίζοντα και να διεισδύσουν στην τροφική αλυσίδα προκαλώντας βλάβες στην υγεία σας. Για λεπτομερέστερες πληροφορίες σχετικά με τη διάθεση του προϊόντος, απευθυνθείτε στον αρμόδιο φορέα για τη διάθεση των οικιακών απορριμμάτων ή στον Αντιπρόσωπο.

Στο τέλος της διάρκειας ζωής τους, διαθέστε τις μπαταρίες με κατάλληλο τρόπο για την προστασία του περιβάλλοντος. Η μπαταρία περιέχει υλικά που είναι επικίνδυνα για εσάς και για το περιβάλλον. Αυτή πρέπει να αφαιρείται και να διατίθεται χωριστά σε ένα κέντρο που δέχεται μπαταρίες ιόντων λιθίου.

Η διαφοροποιημένη συλλογή χρησιμοποιημένων προϊόντων και συσκευασιών, επιτρέπει την ανακύκλωση των υλικών και την επαναχρησιμοποίηση. Η επαναχρησιμοποίηση των ανακυκλωμένων υλικών εμποδίζει τη μόλυνση του περιβάλλοντος και μειώνει τη ζήτηση πρώτων υλών.

3. ΓΝΩΡΙΜΙΑ ΜΕ ΤΟ ΠΡΟΪΟΝ

3.1 ΠΕΡΙΓΡΑΦΗ ΤΟΥ ΠΡΟΪΟΝΤΟΣ

Αυτή η ράβδος προέκτασης προορίζεται ειδικά για το μηχάνημα κλαδέματος με μπαταρία “SPS 100 Li 20 S”.

Είδος χρήστη
Το μηχάνημα αυτό προορίζεται για χρήση από τους καταναλωτές, ήτοι από μη επαγγελματίες χειριστές. Προορίζεται για ερασιτεχνική χρήση.

3.2 ΚΥΡΙΑ ΕΞΑΡΤΗΜΑΤΑ (Εικ. 1):

A. Πίσω χειρολαβή
B. Μπροστινή χειρολαβή.
C. Μοχλός ασφάλισης προέκτασης ράβδου
D. Θέση στερέωσης μηχανήματος κλαδέματος
E. Θέση μπαταρίας.
F. Άγκιστρο ασφάλισης μηχανήματος κλαδέματος
G. Κουμπί ασφάλισης μπαταρίας

⚠ **ΠΡΟΣΟΧΗ** ***Για να περιορίσετε τον κίνδυνο ηλεκτροπληξίας, μην χρησιμοποιείτε ποτέ τη ράβδο προέκτασης κοντά σε ηλεκτρικά καλώδια.***

⚠ **ΠΡΟΣΟΧΗ** ***Η χρήση της ράβδου προέκτασης πρέπει να γίνεται πάντα με τα δύο χέρια.***

⚠ **ΠΡΟΣΟΧΗ** ***Φοράτε πάντα προστατευτικό κράνος όταν χρησιμοποιείτε τη ράβδο προέκτασης.***

3.3 ΣΗΜΑΤΑ ΑΣΦΑΛΕΙΑΣ (ΕΙΚ. 1)

Στο προϊόν εμφανίζονται διάφορα σύμβολα.
Σημασία των συμβόλων:

ΚΙΝΔΥΝΟΣ! Ηλεκτροπληξία.
Απόσταση τουλάχιστον 15 μέτρα από καλώδια των εναέριων γραμμών.
Απομάκρυνση ανθρώπων και κατοικίδιων τουλάχιστον κατά 15 μέτρα κατά τη χρήση του μηχανήματος

4. ΣΥΝΑΡΜΟΛΟΓΗΣΗ

4.1 ΤΟΠΟΘΕΤΗΣΗ ΜΗΧΑΝΗΜΑΤΟΣ ΚΛΑΔΕΜΑΤΟΣ

⚠ ***Πριν προχωρήσετε στη συναρμολόγηση, βεβαιωθείτε ότι η μπαταρία δεν είναι τοποθετημένη στη θήκη της. (παρ. 4.4).***

1. Τοποθετήστε το μηχάνημα κλαδέματος (Εικ. 2.A) στη ράβδο χειρισμού (Εικ. 2.B) .
2. Κλείστε τον γάντζο ασφάλισης (Εικ. 2.C).

⚠ ***Να ελέγχετε περιοδικά τις συνδέσεις για να βεβαιωθείτε ότι είναι καλά σφιγμένες.***

4.2 ΑΦΑΙΡΕΣΗ ΤΟΥ ΜΗΧΑΝΗΜΑΤΟΣ ΚΛΑΔΕΜΑΤΟΣ

⚠ ***Αφήστε τον κινητήρα να κρυώσει πριν αφαιρέσετε το μηχάνημα κλαδέματος.***

Για να αφαιρέσετε το μηχάνημα κλαδέματος (Εικ. 3.A):
1. Τοποθετήστε τη ράβδο χειρισμού στο έδαφος.
2. Ανοίξτε τον γάντζο ασφάλισης (Εικ. 3.C).
3. Πιέστε το κουμπί ασφάλισης (Εικ. 3.D).
4. Αφαιρέστε το μηχάνημα κλαδέματος.

4.3 ΠΡΟΕΚΤΑΣΗ ΡΑΒΔΟΥ

1. Ανοίξτε τον μοχλό ασφάλισης της ράβδου (Εικ. 4.A).
2. Τραβήξτε ή σπρώξτε τη ράβδο (Εικ. 4 B) μέχρι να πετύχετε το επιθυμητό μήκος.
3. Κλείστε τον μοχλό ασφάλισης της ράβδου.

⚠ ***Να ελέγχετε περιοδικά τις συνδέσεις για να βεβαιωθείτε ότι είναι καλά σφιγμένες.***

4.4 ΜΠΑΤΑΡΙΑ

- **Για να τοποθετήσετε την μπαταρία:**

σπρώξτε την μπαταρία μέχρι τέρμα (Εικ. 5.A) στη θέση της μέχρι να ακούσετε το "κλικ" που την ασφαλίζει και εξασφαλίζει την ηλεκτρική επαφή.

- **Για να αφαιρέσετε την μπαταρία:**

πιέστε το κουμπί ασφάλισης (Εικ. 6.F) στην μπαταρία και αφαιρέστε την.

5. ΧΕΙΡΙΣΤΗΡΙΑ ΕΛΕΓΧΟΥ

5.1 ΜΟΧΛΟΣ ΕΛΕΓΧΟΥ ΓΚΑΖΙΟΥ (Εικ. 7.A)

Επιτρέπει την ενεργοποίηση του μηχανήματος κοπής.

5.2 ΚΟΥΜΠΙ ΚΛΕΙΔΩΜΑΤΟΣ ΓΚΑΖΙΟΥ (Εικ. 7.B)

Επιτρέπει την ενεργοποίηση του μοχλού ελέγχου γκαζιού (Εικ. 7.A).

ΣΗΜΕΙΩΣΗ *Η χρήση του μοχλού ελέγχου γκαζιού (Εικ. 7.A) επιτρέπεται μόνο αν πατηθεί ο μοχλός κλειδώματος γκαζιού (Εικ. 7.B).*

ΣΗΜΑΝΤΙΚΟ ***Όλα όσα αφορούν το μηχάνημα:***
- τους κανόνες ασφαλείας που πρέπει να τηρούνται,
- τη χρήση,
- τη συντήρηση,
- την αποθήκευση,
- το σέρβις,
- την κάλυψη της εγγύησης,
περιγράφονται στο εγχειρίδιο του μηχανήματος.

EN

WARNING!: READ THE INSTRUCTION BOOKLET THOROUGHLY BEFORE USING THE PRODUCT. Keep for future reference.

TABLE OF CONTENTS

1. GENERAL ASPECTS 1
2. SAFETY REGULATIONS..... 1
3. GETTING TO KNOW THE PRODUCT..... 2
   3.1 Description of the PRODUCT 2
   3.2 Main components (fig. 1)..... 3
   3.3 Safety signs (fig. 1)..... 3
4. ASSEMBLY..... 3
   4.1 Assembly of Pruner device..... 3
   4.2 Removing the Pruner device 3
   4.3 Extension POLE..... 3
   4.4 BATTERY 3
5. CONTROLS..... 3
   5.1 Throttle trigger lever (Fig.7.A)..... 3
   5.2 Throttle lock button (Fig. 7.B) 3

1. GENERAL ASPECTS

1.1 HOW TO READ THE MANUAL

NOTE *or* **IMPORTANT** *These give details or further information on what has been previously indicated and aim to prevent damage to the machine or cause other damage.*

The ⚠ symbol highlights danger. Failure to observe the warning can lead to the risk of injury to oneself and others and/or damage.

The paragraphs inside a grey dotted frame refer to optional features not available on all the models referred to in this booklet. Check if the feature is available on your model.

Whenever reference is made to a position on the machine "front", "back", "left" or "right" hand side, this refers to the operator's working position.

2. SAFETY REGULATIONS

2.1 GENERAL SAFETY WARNINGS

⚠ **Read all safety warnings, instructions, illustrations and specifications. provided with this power tool.** *Failure lo follow all instructions listed below may result in electric shock, fire and/or serious injury.*

Save all warnings and instructions for future reference.

The term "power tool" in the warnings refers to your mains-opera/eel (cordecl) power tool or battery-operated (cordless) power tool.

1) **Work area safety**
   a) **Keep work area clean and well lit.** *Cluttered or dark areas invite accidents.*
   b) **Do not operate power tools in explosive atmospheres, such as in the presence of flammable liquids, gases or dust.** *Power tools create sparks which may ignite the dust or fumes.*
   c) **Keep children and bystanders well away while using power tools.** *Distractions can cause you to lose control.*

2) **Electrical safety**
   a) **Avoid body contact with earthed or grounded surfaces, such as pipes, radiators, cookers and refrigerators.** *There is an increased risk of electric shock if your body is earthed or grounded.*
   b) **Do not expose power tools to rain or wet environments.** *Water entering a power tool will increase the risk of electrical shock.*

3) **Personal safety**
   a) **Stay alert, check what you are doing and use common sense when using a power tool. Do not use the power tool when you are tired or under the influence of drugs, alcohol or medicines.** *A moment of inattention while operating a power tool may result in serious personal injury.*
   b) **Use personal protective equipment. Always wear eye protection.** *Protective*

equipment such as a dust mask, non-skid safety shoes, hard hat or hearing protection used for appropriate conditions will reduce personal injuries.

c) **Prevent unintentional starting. Make sure the appliance is turned off before inserting the battery pack, picking up or carrying the power tool.** *Carrying power tools with your finger on the switch or mounting the battery with the switch in "ON" position invites accidents.*

d) **Remove any adjusting key or wrench before turning the power tool on.** *A wrench or a key left attached to a rotating part of the machine may result in personal injury.*

e) **Do not overreach. Keep proper footing and balance at all times.** *This enables better control of the power tool in unexpected situations.*

f) **Dress properly. Do not wear loose clothing or jewellery. Keep your hair and clothing away from moving parts.** *Loose clothes, jewellery or long hair can be caught in moving parts.*

g) **If devices are provided for the connection of dust extraction and collection facilities, ensure these are connected and properly used.** *Use of dust collection can reduce dust-related hazards.*

h) **Do not let familiarity gained from frequent use of tools allow you to become complacent and ignore tool safety principles.** *A careless action can cause severe injury within a fraction of a second.*

⚠ ATTENTION For all other safety warnings, refer to the specifications described in the manual supplied with the machine.

2.2 PROTECTING THE ENVIRONMENT

Safeguarding the environment must be a relevant and priority aspect of machine use, of benefit to the community and the environment we live in.

- Avoid being a disturbance to the neighbourhood. Use this machine at reasonable times of the day only (not early morning or late evening when the noise could cause disturbance).
- Comply with local regulations for the disposal of packaging, deteriorated parts or any elements with a strong environmental impact; this waste must not be disposed of as normal waste, it must be separated and taken to specified waste disposal centres where the material will be recycled.
- Comply with local regulations for the disposal of waste materials
- When the machine is withdrawn from service, do not dispose of it in the environment, but take it to a waste disposal facility in accordance with the local regulations in force.

Do not throw electrical equipment away with domestic waste. According to the European Directive 2012/19/EU on electrical and electronic equipment waste and its implementation, according to UK Regulation "The waste electrical and electronic equipment regulations 2013 (as amended)" and according to national regulations, old electrical equipment must be collected separately, for eco-compatible recycling. If electrical equipment is disposed of in landfills or in the ground, hazardous substances can leak into the groundwater and contaminate the food chain, damaging your health and well-being. For further information on the disposal of this product, contact your dealer or a domestic waste collection service.

At the end of their working life, dispose of batteries paying due attention to the environment. Batteries contain material classified as hazardous for you and the environment. They must be removed and disposed of separately at a facility that accepts lithium-ion batteries.

Separate waste collection of the products and packaging used allows the materials to be recycled and reused. Reuse of recycled materials help to prevent environmental pollution and reduces the demand for raw materials.

3. GETTING TO KNOW THE PRODUCT

3.1 DESCRIPTION OF THE PRODUCT

This extension pole is specific for the battery-powered chain pruner "SPS 100 Li 20 S".

3.1.1 User types

This product is intended for use by consumers, i.e. non-professional operators. It is intended for "DIY" use only.

3.2 MAIN COMPONENTS (fig. 1)

A. Rear handle
B. Front handle.
C. Rod extension locking lever
D. Seat of the pruner device
E. Battery location.
F. Pruner device clamping lever
G. Battery lock button

⚠ **ATTENTION: To reduce the risk of electrocution, never use the extended-reach near any electrical power lines.**

⚠ **ATTENTION: always use two hands when operating the extended-reach.**

ATTENTION: always use head protection when operating the extended-reach.

3.3 SAFETY SIGNS (FIG. 1)

The machine has various symbols on it.
Meaning of symbols:

DANGER! Electrocution.
Keep a distance of at least 15 mt from overhead line cables.
Keep any people or pets at least 15 mt away when using the machine.

4. ASSEMBLY

4.1 ASSEMBLY OF PRUNER DEVICE

⚠ ***Before assembling, make sure the battery is not fitted in its housing. (par.4.4)***

1. Insert the pruner device (Fig. 2.A) in the control rod (Fig. 2.B).
2. Close the clamping lever (Fig. 2.C).

⚠ ***Periodically check that the joints are well tightened.***

4.2 REMOVING THE PRUNER DEVICE

⚠ ***Wait until the motor is sufficiently cold before removing the pruner device.***

To remove the pruner device (Fig. 3.A):
1. Place the control rod on the ground.
2. Open the clamping lever (Fig. 3.C).
3. Press the lock button (Fig. 3.D)
4. Disassemble the pruner device.

4.3 EXTENSION POLE

1. Open the rod extension locking lever (Fig. 4.A).
2. Pull or push the rod (Fig. 4.B) until you obtain the desired length;
3. close the rod locking lever.

⚠ ***Periodically check that the joints are well tightened.***

4.4 BATTERY

- **To insert the battery:**
push the battery (Fig. 5.A) fully into its housing until you hear a “click” which locks it in place and ensures electrical contact.

- **To remove the battery:**
press the locking button (Fig. 6.F) located on the battery and remove it.

5. CONTROLS

5.1 THROTTLE TRIGGER LEVER (Fig.7.A)

Allows the activation of the cutting means.

5.2 THROTTLE LOCK BUTTON (Fig. 7.B)

Allows the throttle trigger lever to be used (Fig. 7.A).

NOTE *The activation of the throttle trigger lever (Fig. 7.A) is only possible if the throttle lock button is pressed (Fig. 7.B).*

IMPORTANT ***Everything relating to the machine:***
- the safety rules to follow;
- use,
- the maintenance,
- storage,
- assistance
- warranty coverage
it is described in
the machine manual.

ES

¡ATENCIÓN!: ANTES DE USAR EL PRODUCTO, LEER ATENTAMENTE EL PRESENTE MANUAL. Conservar para futuras consultas.

ÍNDICE

1. INFORMACIÓN GENERAL 1
2. NORMAS DE SEGURIDAD 1
3. CONOCER EL PRODUCTO 3
   3.1 Descripción DEL PRODUCTO 3
   3.2 Componentes principales (fig. 1):..... 3
   3.3 Señales de seguridad (fig. 1) 3
4. MONTAJE..... 3
   4.1 Montaje del Dispositivo podador 3
   4.2 Remoción del Dispositivo podador..... 3
   4.3 Extensión de la BARRA 3
   4.4 BATERÍA 3
5. MANDOS DE CONTROL 4
   5.1 Palanca mando acelerador (Fig. 7.A) 4
   5.2 Botón de bloqueo del acelerador (Fig. 7.B) 4

1. INFORMACIÓN GENERAL

1.1 CÓMO LEER EL MANUAL

NOTA *o* **IMPORTANTE** *ofrece información u otros detalles relativos a lo descrito anteriormente, con la intención de no dañar la máquina ni causar daños.*

El símbolo ⚠ señala un peligro.
El incumplimiento de la advertencia comporta posibilidad de lesiones personales o a terceros y/o daños.

Los párrafos marcados con un recuadro de puntos grises indican características opcionales que no están presentes en todos los modelos documentados en este manual. Verificar si la característica está presente en este modelo.

Todas las indicaciones "anterior" "posterior", "derecha" e "izquierda" hacen referencia a la posición de trabajo del operador.

2. NORMAS DE SEGURIDAD

2.1 ADVERTENCIAS GENERALES DE SEGURIDAD

⚠ **ATENCIÓN Leer atentamente las advertencias de seguridad y todas las instrucciones.** *El incumplimiento de las instrucciones y advertencias puede causar descargas eléctricas, incendios y/o graves lesiones.*

Conservar todas las advertencias e instrucciones para futuras consultas.

El término “herramienta eléctrica” citado en las advertencias se refiere a su equipo con alimentación de red (con cable) o con alimentación de batería (sin cable).

1) Seguridad de la zona de trabajo

a) **Mantener limpia y bien iluminada la zona de trabajo.** *Las zonas desordenadas o zonas oscuras facilitan los accidentes.*

b) **No use la herramienta eléctrica en ambientes con riesgo de explosión, por ejemplo en presencia de líquidos inflamables, gases o polvo.** *Las herramientas eléctricas generan chispas que pueden incendiar el polvo o los vapores.*

c) **Mantener alejados a los niños y demás personas cuando se use una herramienta eléctrica.** *Las distracciones pueden causar la pérdida de control.*

2) **Seguridad eléctrica**

a) **Evitar el contacto del cuerpo con superficies de masa o a tierra, como tubos, radiadores, cocinas, frigoríficos.** *El riesgo de descarga eléctrica aumenta si el cuerpo se encuentra en masa o a tierra.*

b) **No exponga las herramientas eléctricas a la lluvia o ambientes húmedos.** *El agua que penetra en una herramienta eléctrica aumenta el riesgo de descarga eléctrica.*

3) **Seguridad personal**

a) **Esté atento, controle sus acciones y use la herramienta eléctrica de forma razonable. No use la herramienta eléctrica cuando esté cansado o bajo el efecto de drogas, alcohol o medicinas.** *Una distracción durante el uso de una herramienta eléctrica puede causar graves lesiones personales.*

b) **Use dispositivos de protección individual. Use siempre gafas de protección.** *El uso de dispositivos de protección como máscaras antipolvo, zapatos antideslizantes, cascos protectores o auriculares, reduce las lesiones personales.*

c) **Evite arranques no intencionados. Asegúrese de que el aparato esté apagado antes de introducir la batería, agarrar o transportar la herramienta eléctrica.** *Transportar una herramienta eléctrica con el dedo en el interruptor o montar la batería con el interruptor en posición "ON" facilita los accidentes.*

d) **Extraiga toda llave o herramienta de regulación antes de accionar la herramienta eléctrica.** *Una llave o una herramienta que permanece en contacto con una parte giratoria de la máquina puede provocar lesiones personales.*

e) **No se asome. Mantenga siempre un apoyo y equilibrio adecuados.** *Esto permite un mejor control de la herramienta eléctrica en situaciones inesperadas.*

f) **Lleve indumentaria adecuada. No lleve vestidos anchos o accesorios. Mantenga el pelo y la ropa alejados de las partes en movimiento.** *La ropa ancha, los accesorios o el pelo largo pueden quedar atrapados en las partes en movimiento.*

g) **Si tuviera que conectar dispositivos a instalaciones para la extracción y la recogida de polvo, asegúrese de que se conecten y se usen adecuadamente.** *El uso de estos dispositivos puede reducir los riesgos relacionados con el polvo.*

h) **No deje que la familiaridad adquirida con el uso de la máquina le permita volverse complaciente e ignorar los principios de seguridad de la herramienta eléctrica.** *Una acción negligente puede causar lesiones graves en tan solo una fracción de segundo.*

⚠ ATENCIÓN Para todas las demás seguridades consulte las especificaciones descritas en el manual suministrado con la máquina.

2.2 RESPETO DEL MEDIO AMBIENTE

- Durante la actividad, se vierte una cierta cantidad de aceite al ambiente, el cual es necesario para la lubricación de la cadena. Por ello, usar solo aceites biodegradables que sean específicos para este uso. El uso de un aceite mineral o de aceite para motores perjudica gravemente el medio ambiente.
- Respetar minuciosamente las normas locales sobre la eliminación de embalajes, partes deterioradas o cualquier elemento con fuerte impacto ambiental; estos residuos deben separarse y entregarse en los centros de recogida específicos que realizarán el reciclaje de los materiales.
- Respetar minuciosamente las normas locales sobre la eliminación de los materiales de desecho
- En el momento de deshacerse de la máquina, no abandonarla en lugares donde pueda perjudicar el medio ambiente; se debe contactar con un centro de recogida, según las normas locales vigentes.

No deseche los aparatos eléctricos junto con los residuos domésticos. Según la Directiva Europea 2012/19/CE sobre los residuos de equipos eléctricos y electrónicos y su aplicación conforme a las normas nacionales, los equipos eléctricos fuera de servicio deberán recogerse separadamente para volverse a emplear de manera eco-compatible. Si los equipos eléctricos se eliminan en un vertedero de residuos o en el terreno, las sustancias nocivas pueden alcanzar la capa acuífera y entrar en la cadena alimentaria, dañando la salud y el bienestar de las personas. Para obtener más información sobre la eliminación de este producto, contactar con el Ente competente para la eliminación de los residuos domésticos o con su Distribuidor.

Al término de su vida útil, deshacerse de las baterías de forma que se respete siempre el medio ambiente. La batería contiene materiales peligrosos tanto para las personas como para el medio ambiente. Una vez retirada, la batería debe deposi-

tarse de forma separada en una estructura apta para baterías de iones de litio.

La separación selectiva de los productos y embalajes utilizados permite el reciclaje de los materiales y su reutilización. La reutilización de materiales reciclados ayuda a prevenir la contaminación medioambiental y a disminuir la demanda de materias primas.

3. CONOCER EL PRODUCTO

3.1 DESCRIPCIÓN DEL PRODUCTO

Esta barra extensible es específica para el dispositivo podador de cadena alimentado por batería 'SPS 100 Li 20 S'.

Tipología de usuario
Esta máquina está destinada al uso por parte de consumidores, es decir, operadores no profesionales. Esta máquina está destinada para uso no profesional.

3.2 COMPONENTES PRINCIPALES (fig. 1):

A. Empuñadura trasera
B. Empuñadura delantera.
C. Palanca de bloqueo de la extensión de la barra
D. Alojamiento del dispositivo podador
E. Alojamiento de la batería.
F. Gancho de bloqueo del dispositivo podador
G. Botón de bloqueo de la batería

⚠ **ATENCIÓN** ***Para reducir el riesgo de electrocución, no utilice nunca la barra extensible cerca de líneas eléctricas.***

⚠ **ATENCIÓN** ***Utilice siempre las dos manos cuando utilice la barra extensible.***

⚠ **ATENCIÓN** ***Utilice siempre un casco protector cuando utilice la barra extensible.***

3.3 SEÑALES DE SEGURIDAD (FIG. 1)

En el producto aparecen varios símbolos.
Significado de los símbolos:

¡PELIGRO! Electrocución.
Mantener una distancia de al menos 15 m de los cables de las líneas aéreas.
Mantener alejada a cualquier persona o animal doméstico al menos 15 m durante el uso de la máquina

4. MONTAJE

4.1 MONTAJE DEL DISPOSITIVO PODADOR

⚠ ***Antes de efectuar el montaje, verificar que la batería no esté introducida en su compartimento. (párrafo 4.4)***

1. Introducir el dispositivo podador (Fig. 2.A) entre la barra de mandos (Fig. 2.B) .
2. Cierre el gancho de bloqueo (Fig. 2.C).

⚠ ***Comprobar periódicamente los acoplamientos para asegurarse de que estén bien apretados.***

4.2 REMOCIÓN DEL DISPOSITIVO PODADOR

⚠ ***Deje que el motor se enfríe antes de desmontar el dispositivo podador.***

Para retirar el dispositivo podador (Fig. 3.A):
1. Coloque la barra de mandos en el suelo.
2. Abra el gancho de bloqueo (Fig. 3.C).
3. Pulse el botón de bloqueo (Fig. 3.D).
4. Retire el dispositivo podador.

4.3 EXTENSIÓN DE LA BARRA

1. Abra la palanca de bloqueo de la barra (Fig. 4.A).
2. Tirar o empujar la barra (Fig. 4.B) hasta obtener la longitud deseada;
3. Cierre la palanca de bloqueo de la barra.

⚠ ***Comprobar periódicamente los acoplamientos para asegurarse de que estén bien apretados.***

4.4 BATERÍA

- **Para insertar la batería:**

empuje la batería hasta el fondo (Fig. 5.A) en su compartimento y presionar hasta escuchar

el "clic" que la bloquea y asegura el contacto eléctrico.

- **Para extraer la batería:**
pulse el botón de bloqueo (Fig. 6.F) colóquelo en la batería y sáquela.

5. MANDOS DE CONTROL

5.1 PALANCA MANDO ACELERADOR (Fig. 7.A)

Permite accionar el disposito de corte.

5.2 BOTÓN DE BLOQUEO DEL ACELERADOR (Fig. 7.B)

Permite accionar la palanca mando del acelerador (Fig. 7.A).

NOTA *El accionamiento de la palanca de mando del acelerador (Fig. 7.A) solo es posible si se pulsa el botón de bloqueo del acelerador (Fig. 7.B).*

IMPORTANTE ***Todo sobre la máquina:***
- normas de seguridad que deben respetarse;
- uso;
- mantenimiento;
- almacenamiento;
- asistencia;
- cobertura de la garantía; se describe en el manual de la máquina.

ET

TÄHELEPANU!: ENNE TOOTE KASUTAMIST LUGEGE TÄHELEPANELIKULT KÄESOLEVAT KASUTUSJUHENDIT. Hoida alles edaspidiseks kasutamiseks.

SISUKORD

1. ÜLDANDMED 1
2. OHUTUSEESKIRJAD 1
3. TOOTE TUNDMA ÕPPIMINE 2
   3.1 TOOTE kirjeldus 2
   3.2 Põhikomponendid (Jn 1): 3
   3.3 Ohutusmärgistus (Jn 1) 3
4. KOKKUMONTEERIMINE 3
   4.1 Oksalõikuri kokkupanemine 3
   4.2 Oksalõikuri eemaldamine 3
   4.3 Pikendusvars 3
   4.4 AKU 3
5. JUHTSEADMED 3
   5.1 Gaasitrikkel (Jn 7.A) 3
   5.2 Gaasitrikli lukustusnupp (Jn 7.B) 3

1. ÜLDANDMED

1.1 KUIDAS KASUTUSJUHENDIT LUGEDA

MÄRKUS *või* **TÄHTIS** *sisaldab täpsustusi või uusi elemente eespool märgitu juurde, et masinat mitte kahjustada ega kahju tekitada.*

Sümbol ⚠ tähistab ohtu. Hoiatuste eiramisega võib kaasneda vigastuste oht iseendale või teistele isikutele ja/või kahju.

Punktid, mis on tähistatud hallide täppidega kontuuriga ruuduga, näitavad võimalikke omadusi, mida kõikidel käesolevas juhendis kirjeldatud mudelitel ei pruugi olla. Kontrollige, kas teie mudelil on nimetatud omadused.

Kõik tähistused “eesmine”, “tagumine”, “parem” ja “vasak” on määratletud kasutaja vaatekohast.

2. OHUTUSEESKIRJAD

2.1 ÜLDISED OHUTUSHOIATUSED

⚠ **TÄHELEPANU Lugeda läbi kõik ohutusnõuded ja kasutusjuhendid.** *Hoiatuste ja juhiste eiramine võib põhjustada elektrilööke, tuleohtu ja/ või tõsiseid vigastusi.*

Säilitada kõiki ohutusnõudeid ja kasutusjuhendeid edaspidiseks kasutamiseks.

Terminiga „elektriline tööriist” viidatakse hoiatustes sellele elektrivõrgutoitega (juhtmega) või akutoitega (ilma juhtmeta) masinale.

1) Ohutus tööalas

a) **Hoidke tööala puhta ja hästi valgustatuna.** *Segamini või hämaral tööalal juhtuvad õnnetused kergemini.*

b) **Elektrilist tööriista ei tohi kasutada plahvatusohtlikus keskkonnas, näiteks tuleohtlike vedelike, gaaside või tolmu läheduses.** *Elektrilised tööriistad tekitavad sädemeid, mis võivad tolmu või aurud süüdata.*

c) **Elektrilist tööriista kasutades hoida eemal lapsed ja juuresolevad inimesed.** *Tähelepanematus võib põhjustada kontrolli kaotamise.*

2) Elektri ohutus

a) **Vältida keha kontakti massi või maandusega pindadega nagu torud, radiaatorid, pliidid, külmutuskapid.** *Elektrilöögi oht suureneb, kui keha puutub massi või maandusega kokku.*

b) **Elektrilised tööriistad ei tohi olla vihma käes ega niiskes keskkonnas.** *Tööriista sattunud vesi suurendab elektrilöögi ohtu.*

3) Isiklik ohutus

a) **Elektrilise tööriista kasutamise ajal tuleb olla tähelepanelik ja mõistlik ning**

oma tegevust kontrollida. Elektrilist tööriista ei tohi kasutada väsinuna ega narkootikumide, alkoholi või ravimite mõju all. *Tähelepanu kaotamine elektrilist tööriista kasutades võib põhjustada töötajale tõsiseid vigastusi.*

b) **Kasutage isikukaitsevahendeid. Alati tuleb kanda kaitseprille.** *Isikukaitsevahendite, nagu tolmumaskide, libisemiskindla tallaga jalatsite, kaitsekiivrite või kuulmekaitse kõrvaklappide kasutamine vähendab kehavigastusi.*

c) **Vältida tahtmatut käivitumist. Veenduda, et seade oleks enne aku sisestamist, kättevõtmist või elektrilise tööriista transportimist välja lülitatud.** *Elektrilise tööriista transportimine näppu lülitil hoides või aku sisestamine, kui lüliti on asendis „ON", suurendab õnnetusohtu.*

d) **Enne elektrilise tööriista sisselülitamist eemaldage selle küljest kõik võtmed või reguleerimisseadmed.** *Võti või tööriist, mis jääb masina liikuva osaga kokkupuutesse, võib põhjustada kehavigastusi.*

e) **Ärge küünitage masinast välja. Alati tuleb säilitada vajalik tugi ja tasakaal.** *See võimaldab elektrilist tööriista ootamatutes situatsioonides paremini kontrollida.*

f) **Riietuda sobivalt. Kanda ei tohi lohmakaid riideid ega ehteid. Hoidke juuksed ja rõivad liikuvatest osadest eemal.** *Lahtised rõivad, ehted või pikad juuksed võivad liikuvatesse osadesse kinni jääda.*

g) **Kui on olemas võimalus ühendada väljatõmbamis- ja tolmukogumisseadmetega, veenduda, et need oleks õigesti ühendatud ja kasutatud.** *Nende seadmete kasutamine võib vähendada tolmuga seotud riske.*

h) **Ärge laske juhtuda, et te muutute masina kasutamisega omandatud vilumuse tõttu ettevaatamatuks ja hakkate eirama elektriliste tööriista ohutuspõhimõtteid.** *Hooletult toimimine võib vaid murdosa sekundiga põhjustada raskeid vigastusi.*

⚠ TÄHELEPANU Kõikide teiste turvaseadiste kohta vaadake tehnilist kirjeldust masinaga kaasa pandud juhendist.

2.2 KESKKONNAKAITSE

- Töö ajal eraldub keskkonda teatud kogus õli, mis on vajalik keti määrimiseks; seetõttu kasutage ainult biolagunevat õli,mis on spetsiaalselt mõeldud selleks kasutuseks. Mineraal- või mootoriõli kasutamine kahjustab tõsiselt keskkonda.
- Järgige täpselt kohalikke jäätmekäitlusnõudeid, mis puudutavad pakendite, kahjustatud osade ja muu keskkonnaohtliku kõrvaldamist; neid jäätmeid ei tohi visata prügi hulka, vaid need tuleb eraldada ja viia vastavatesse kogumispunktidesse, kus hoolitsetakse materjalide ümbertöötluse eest.
- Jääkmaterjalide ümber töötlemisel järgige kohalikke nõudeid
- Kui masin kasutusest kõrvaldatakse, ärge visake seda loodusesse, vaid viige see vastavalt kohalikele kehtivatele normidele jäätmekäitluspunkti.

Ärge visake elektrilisi seadmeid olmejäätmete hulka. Vastavalt Euroopa direktiivile 2012/19/EÜ elektri- ja elektroonikaseadmetest tekkinud jäätmete (elektroonikaromude) kohta ja selle rakendamisele vastavuses riiklike õigusnõuetega, tuleb elektriseadmete romud koguda eraldi, et neid ökoloogiliselt korduskasutada. Kui elektriseadmed visatakse prügimäele või kaevatakse maha, võivad kahjulikud ained jõuda põhjavette ja pääseda toiduahelasse, kahjustades teie tervist ja heaolu. Täpsemat teavet käesoleva toote kõrvaldamise kohta saab vastavalt jäätmekäitlusettevõttelt või edasimüüjalt.

Pärast akude kasutusea lõppu tuleb akud anda jäätmekäitlusse, mis oleks keskkonnasõbralik. Akud sisaldavad aineid, mis on kahjulikud nii teile kui keskkonnale. Aku tuleb eemaldada ja lasta käidelda keskuses, mis võtab vastu liitiumiooniakusid.

Toodete ja pakendite sorteeritud käitlemine võimaldab materjalide taaskasutusse võtmist. Kogutud materjalide taaskasutus vähendab keskkonnareostust ning nõudlust tooraine järgi.

3. TOOTE TUNDMA ÕPPIMINE

3.1 TOOTE KIRJELDUS

See pikendusvars on mõeldud spetsiaalselt akutoitega kettsaega oksalõikuri „SPS 100 Li 20 S" jaoks.

Kasutaja tüüp
Seade on ette nähtud kasutamiseks tarbijatele, seega mitteprofessionaalsetele operaatoritele. Masin on ette nähtud harrastuskasutuseks.

3.2 PÕHIKOMPONENDID (Jn 1):

A. Tagumine käepide
B. Eesmine käepide.
C. Pikendusvarre lukustuskang
D. Oksalõikuri pesa
E. Aku pesa.
F. Oksalõikuri lukustuskonks
G. Aku lukustusnupp

⚠ **TÄHELEPANU** ***Elektrilöögiohu vähendamiseks ärge kunagi kasutage pikendusvart elektriliinide läheduses.***

⚠ **TÄHELEPANU** ***Pikendusvarre kasutamisel hoidke seda alati kahe käega.***

⚠ **TÄHELEPANU** ***Pikendusvarre kasutamisel kandke alati kaitsekiivrit.***

3.3 OHUTUSMÄRGISTUS (JN 1)

Tootel on erinevad sümbolid.
Sümbolite tähendus:

OHT! Elektrilöögioht.
Hoidke elektri õhuliinidest vähemalt 15 m kaugusele.
Masina kasutamise ajal hoida inimesed ja koduloomad vähemalt 15 m kaugusel.

4. KOKKUMONTEERIMINE

4.1 OKSALÕIKURI KOKKUPANEMINE

⚠ ***Enne monteerimist vaadake, et aku ei oleks oma pesas. (p 4.4)***

1. Pange oksalõikur (Jn 2.A) juhtvarre sisse (Jn 2.B) .
2. Pange lukustuskonks kinni (Jn 2.C).

⚠ ***Kontrollige ühendusi regulaarselt, et näha kas kõik on korralikult kinni.***

4.2 OKSALÕIKURI EEMALDAMINE

⚠ ***Enne oksalõikuri eemaldamist laske mootoril maha jahtuda.***

Oksalõikuri lõikeseadme eemaldamiseks (Jn 3.A):
1. Toetage juhtvars maapinnale.
2. Tehke lukustuskonks lahti (Jn 3.C).
3. Vajutage lukustusnuppu (Jn 3.D).
4. Tõmmake oksalõikur välja.

4.3 PIKENDUSVARS

1. Tehke varre lukustuskang lahti (Jn 4.A).
2. Tõmmake või vajutage vart (Jn 4.B), kuni saate soovitud pikkuse;
3. Vajutage varda lukustuskang kinni.

⚠ ***Kontrollige ühendusi regulaarselt, et näha kas kõik on korralikult kinni.***

4.4 AKU

- **Aku sisse panemiseks:**
lükake aku lõpuni sisse (Jn 5.A) akupessa, kuni kostab klõps, mis lukustab aku asendisse ja tagab elektrikontakti.

- **Aku välja võtmiseks:**
vajutage lukustusnuppu aku peal (Jn 6.F) ja tõmmake aku välja.

5. JUHTSEADMED

5.1 GAASITRIKKEL (Jn 7.A)

Võimaldab lõikeseadet käivitada.

5.2 GAASITRIKLI LUKUSTUSNUPP (Jn 7.B)

See võimaldab gaasitriklit vajutada (Jn 7.A).

MÄRKUS *Gaasitriklit (Jn 7.A) on võimalik vajutada ainult siis, kui vajutada alla ka gaasitrikli lukustusnupp (Jn 7. B).*

TÄHTIS ***Kõik, mis puudutab masinat:***
- järgitavad ohutuseeskirjad;
- kasutus;
- hooldus;
- hoiukohta panemine;
- abi;
- garantiikate;
on masina kasutusjuhendis.

FI

VAROITUS!: LUE KÄYTTÖOPAS HUOLELLISESTI ENNEN TUOTTEEN KÄYTTÖÄ. Säilytä myöhempää tarvetta varten.

SISÄLLYSLUETTELO

1. YLEISTÄ 1
2. TURVALLISUUSMÄÄRÄYKSET..... 1
3. TUOTTEESEEN TUTUSTUMINEN 2
   3.1 Tuotteen kuvaus 2
   3.2 Pääosat (kuva 1): 2
   3.3 Turvamerkit (kuva 1)..... 3
4. ASENNUS 3
   4.1 Oksasahan asennus 3
   4.2 Oksasahan irrottaminen..... 3
   4.3 JATKOKAPPALEEN pidentäminen 3
   4.4 AKKU 3
5. HALLINTALAITTEET 3
   5.1 Kaasuvipu (kuva 7.A) 3
   5.2 Kaasuttimen lukituspainike (kuva 7.B)... 3

1. YLEISTÄ

1.1 KÄYTTÖOPPAAN LUKEMINEN

HUOMAUTUS *tai* **TÄRKEÄÄ** *tarkentaa tai antaa lisätietoa jo aiemmin selitettyihin tietoihin. Niiden tarkoituksena on estää laitteen vaurioituminen tai vahinkojen syntyminen.*

Merkki ⚠ korostaa vaaraa. Varoituksen noudattamatta jättäminen voi aiheuttaa henkilövahinkoja tai kolmansille tahoille syntyviä vaaroja ja/tai vahinkoja.

Ruudulla korostetut kappaleet joiden reunoissa on harmaita pisteitä osoittavat valinnaiset ominaisuudet, joita ei ole kaikissa tässä käyttöohjeessa mainituissa malleissa. Tarkista jos ominaisuus esiintyy hankkimassasi mallissa.

”Etuosa”, ”takaosa”, ”oikea” ja ”vasen” viittaukset ovat käyttäjän työasennosta katsottuna.

2. TURVALLISUUSMÄÄRÄYKSET

2.1 YLEISET TURVALLISUUTTA KOSKEVAT VAROITUKSET

⚠ **VAROITUS Lue kaikki turvallisuutta koskevat huomautukset ja ohjeet.** *Näiden lukematta jättäminen saattaa aiheuttaa sähköiskun, tulipalon ja/tai vakavan loukkaantumisen.*

Säilytä kaikki huomautukset ja ohjeet tulevaa käyttöä varten.

Varoituksissa käytetty termi ”sähkötyökalu” viittaa laitteeseesi, joka saa virran sähköverkosta (johdolla) tai akusta (ilman johtoa).

1) **Työskentelyalueen turvallisuus**
   a) **Pidä työskentelyalue puhtaana ja hyvin valaistuna.** *Sotkuiset tai pimeät alueet edesauttavat onnettomuuksien syntymistä.*
   b) **Älä käytä sähkötyökalua räjähdysalttiissa ympäristössä, syttyvien nesteiden, kaasujen tai pölyn lähettyvillä.** *Sähkötyökalut aiheuttavat kipinöitä, jotka saattavat sytyttää pölyn tai höyryt.*
   c) **Pidä lapset ja sivustakatsojat kaukana käyttäessäsi sähkötyökalua.** *Keskittymisen herpaantuminen saattaa aiheuttaa kontrollin menetyksen.*

2) **Sähköturvallisuus**
   a) **Vältä kehon osumista maadoitettuihin pintoihin kuten putkiin, lämpökennoihin, sähkölevyihin, jäähdyttimiin.** *Sähköiskun vaara kasvaa, jos keho on maadoitettu.*
   b) **Älä altista sähkötyökaluja sateelle tai kosteille olosuhteille.** *Sähkötyökalun sisään menevä vesi lisää sähköiskun riskiä.*

3) **Henkilöturvallisuus**
   a) **Ole tarkkana, kontrolloi mitä olet tekemässä ja käytä tervettä järkeä käyttäessäsi sähkötyökalua. Älä käytä sähkötyökalua ollessasi väsynyt tai huumeiden, alkoholin tai lääkkeiden vaikutuksen alaisena.** *Hetken herpaantuminen käytet-*

täessä sähkötyökalua saattaa aiheuttaa vakavia henkilövahinkoja.

b) **Käytä henkilönsuojaimia. Käytä aina suojalaseja.** *Suojavarusteiden kuten pölynaamarin, liukumisen estävien jalkineiden, suojakypärän ja kuulokkeiden käyttö vähentää henkilövahinkoja.*

c) **Vältä vahingossa käynnistymisiä. Varmista, että laite on sammutettu ennen akun asettamista paikoilleen, sähkötyökaluun tarttumista tai sen kuljettamista.** *Sähkötyökalun kuljettaminen niin, että sormi on kytkimellä tai akun asentaminen niin, että kytkin on asennossa "ON" altistaa onnettomuuksille.*

d) **Irrota kaikki säätöavaimet tai työkalut ennen sähkötyökalun käynnistämistä.** *Avain tai työkalu, joka osuu koneen pyörivään osaan saattaa aiheuttaa henkilövahinkoja.*

e) **Älä kurkota. Säilytä aina sopiva tuki ja tasapaino.** *Tämä antaa paremman kontrollin sähkötyökalusta yllättävissä tilanteissa.*

f) **Pukeudu oikein. Älä käytä leveitä asuja tai koruja. Pidä hiukset ja asusteet etäällä liikkuvista osista.** *Löysät vaatteet, korut tai pitkät hiukset saattavat tarttua liikkuviin osiin.*

g) **Jos on tarpeen kytkeä laitteita pölynpoisto- ja pölynkeräyslaitteistoon varmista, että ne on kytketty oikealla tavalla.** *Näiden laitteiden käyttö saattaa vähentää pölystä aiheutuvia riskejä.*

h) **Älä anna toistuvasta käytöstä saadun tuntemuksen tehdä sinusta itseriittoista ja jättää sähkötyökalun turvallisuutta koskevat periaatteet huomioimatta.** *Huolimaton toiminta voi saada aikaan vakavia vammoja hetkessä.*

⚠ VAROITUS Kaikkien muiden turvalaitteiden osalta katso koneen mukana toimitetussa ohjekirjassa kuvatut tekniset tiedot.

2.2 YMPÄRISTÖNSUOJELU

- Työskentelyn aikana ympäristöön pääsee tietty määrä öljyä, jota tarvitaan ketjun voiteluun; tämän vuoksi käytä ainoastaan tätä tarkoitusta varten olevia biologisesti hajoavia öljylaatuja. Mineraaliöljyn tai moottoriöljyn käyttö aiheuttaa vakavia vahinkoja ympäristölle.
- Noudata tarkasti paikallisia säädöksiä, koskien pakkausten, hajonneiden osien tai minkä tahansa ongelmajätteen hävitystä. Näitä jätteitä ei saa heittää tavallisen sekajätteen joukkoon, vaan ne on kerättävä talteen erikseen ja vietävä niitä varten olevaan erilliseen jätteiden keräyspaikkaan, jossa niiden kierrätyksestä huolehditaan.
- Noudata tarkasti paikallisia säädöksiä, koskien jätteiden hävitystä.
- Kun laite otetaan pois käytöstä älä hylkää sitä luontoon vaan vie se kierrätyskeskukseen paikallisia säädöksiä noudattaen.

Älä hävitä sähkölaitteita kotitalousjätteiden seassa. Euroopan parlamentin ja neuvoston direktiivi 2012/19/EY sähkö– ja elektroniikkaromusta ja sen toteuttaminen kansallisten säädösten mukaisesti määrää sähkölaitteiden erillisen keräyksen niin, että ne voidaan käyttää uudelleen ympäristöystävällisesti. Jos sähköisiä laitteita hävitetään kaatopaikalle tai maaperään, vahingolliset aineet saattavat joutua pohjaveteen ja ravintoketjuun vahingoittaen siten terveyttä ja hyvinvointia. Lisätietoja tämän laitteen hävittämisestä saa kotitalousjätteiden hävityksestä vastaavalta elimeltä tai jälleenmyyjältä.

Käyttöiän lopussa, hävitä akut kiinnittämällä riittävästi huomioita ympäristöömme. Akku sisältää sekä sinulle että ympäristölle vaarallista materiaalia. Se on irrotettava ja hävitettävä erillisessä paikassa, joka hyväksyy litiumioniakkuja.

Käytettyjen tuotteiden ja pakkausmateriaalien erillinen keräys sallii materiaalien kierrätyksen ja uusiokäytön. Kierrätettyjen materiaalien uudelleenkäyttö auttaa ennaltaehkäisemään ympäristön saastumista ja vähentää raaka-aineiden käyttöä.

3. TUOTTEESEEN TUTUSTUMINEN

3.1 TUOTTEEN KUVAUS

Tämä jatkokappale on tarkoitettu erityisesti akkuoksasahaan "SPS 100 Li 20 S".

Käyttäjätyyppi
Tämä laite on tarkoitettu kuluttajien käyttöön eli muille kuin ammattikäyttäjille. Tämä laite on tarkoitettu harrastuskäyttöön.

3.2 PÄÄOSAT (kuva 1):

A. Takakahva
B. Etukahva
C. Pidentyvän jatkokappaleen lukitusvipu
D. Oksasahan paikka
E. Akun paikka
F. Oksasahan lukituskoukku
G. Akun lukituspainike

⚠ **VAROITUS** ***Sähköiskun vaaran vähentämiseksi älä koskaan käytä jatkokappaletta sähköjohtojen läheisyydessä.***

⚠ **VAROITUS** ***Käytä aina kahta kättä, kun käytät jatkokappaletta.***

⚠ **VAROITUS** ***Käytä aina suojakypärää, kun käytät jatkokappaletta.***

3.3 TURVAMERKIT (KUVA 1)

Tuotteessa on erilaisia merkkejä.
Merkkien merkitys:

VAARA! Sähköisku. Pidä vähintään 15 metrin välimatka ilmassa olevista kaapeleista. Pidä kaikki henkilöt tai lemmikkieläimet vähintään 15 metrin etäisyydellä laitteen käytön aikana

4. ASENNUS

4.1 OKSASAHAN ASENNUS

⚠ ***Ennen asennukseen ryhtymistä tarkista, ettei akkua ole asetettu sille kuuluvaan paikkaan. (kappale 4.4)***

1. Aseta oksasaha (kuva 2.A) ohjausten jatkokappaleeseen (kuva 2.B).
2. Sulje lukituskoukku (kuva 2.C).

⚠ ***Tarkista liittimet säännöllisesti varmistaaksesi, että ne ovat kunnolla kiinni.***

4.2 OKSASAHAN IRROTTAMINEN

⚠ ***Anna moottorin jäähtyä ennen oksasahan varastointia.***

Oksasahan irrottamiseksi (kuva 3.A):
1. Aseta ohjausten jatkokappale maahan.
2. Avaa lukituskoukku (kuva 3.C).
3. Paina lukituspainiketta (kuva 3.D).
4. Poista oksasaha

4.3 JATKOKAPPALEEN PIDENTÄMINEN

1. Avaa jatkokappaleen lukitusvipu (kuva 4.A).
2. Vedä tai työnnä jatkokappaletta (kuva 4.B), kunnes saat haluamasi pituuden
3. Sulje jatkokappaleen lukitusvipu.

⚠ ***Tarkista liittimet säännöllisesti varmistaaksesi, että ne ovat kunnolla kiinni.***

4.4 AKKU

- **Akun asettamiseksi paikoilleen:**
työnnä akku (kuva 5.A) paikoilleen pohjaan saakka, kunnes se napsahtaa paikoilleen ja takaa kosketuksen.

- **Akun irrottamiseksi paikoiltaan:**
paina lukituspainiketta (kuva 6.F), joka on asetettu akkuun ja ota se pois.

5. HALLINTALAITTEET

5.1 KAASUVIPU (kuva 7.A)

Sallii leikkuuvälineen käytön.

5.2 KAASUTTIMEN LUKITUSPAINIKE (kuva 7.B)

Sallii kaasuvivun käytön (kuva 7.A).

HUOMAUTUS *Kaasuvivun käyttö (kuva 7.A) on mahdollinen vain jos kaasuttimen lukituspainiketta painetaan (kuva 7.B).*

TÄRKEÄÄ ***Kaikki laitteeseen liittyvät:***
- noudatettavat turvallisuussäännöt
- käyttö
- huolto
- varastointi
- tuki
- takuusuoja
on kuvattu laitteen käyttöoppaassa.

FR

ATTENTION ! : AVANT D'UTILISER LE PRODUIT, LIRE ATTENTIVEMENT CETTE NOTICE. Conserver pour toute consultation future.

SOMMAIRE

1. GÉNÉRALITÉS 1
2. NORMES DE SÉCURITÉ 1
3. CONNAÎTRE LE PRODUIT 3
   3.1 Description du produit 3
   3.2 Principaux composants (fig. 1): 3
   3.3 Signalétique de sécurité (fig. 1) 3
4. MONTAGE 3
   4.1 Montage du dispositif d'élagage 3
   4.2 Retrait du dispositif d'élagage 3
   4.3 Extension de la perche 3
   4.4 BATTERIE 4
5. COMMANDES DE CONTRÔLE 4
   5.1 Levier de commande de l'accélérateur (Fig. 7.A) 4
   5.2 Bouton de blocage de l'accélérateur (Fig. 7.B) 4

1. GÉNÉRALITÉS

1.1 COMMENT LIRE LE MANUEL

REMARQUE *ou* **IMPORTANT** *ajoute des précisions ou d'autres éléments à ce qui vient d'être indiqué, afin d'éviter d'endommager la machine ou de causer des dommages.*

Le symbole ⚠ attire l'attention sur un danger. Le non-respect de l'avertissement comporte le risque de provoquer des lésions personnelles ou à des tiers et/ou des dommages.

Les paragraphes entourés d'un cadre formé de points gris indiquent des caractéristiques en option qui ne sont pas présentes sur tous les modèles mentionnés dans ce Manuel. Vérifier que cette caractéristique est présente sur son propre modèle.

Toutes les indications « avant », « arrière », « droite » et « gauche » se réfèrent à la position de travail de l'opérateur.

2. NORMES DE SÉCURITÉ

2.1 INSTRUCTIONS GÉNÉRALES DE SÉCURITÉ

⚠ **ATTENTION Lire tous les avertissements de sécurité et toutes les instructions.** *Le non-respect des avertissements et des instructions peut causer des décharges électriques, des incendies et/ou de graves lésions.*

Conserver tous les avertissements et les instructions pour toute consultation future.

Le terme « outil électrique » mentionné dans les avertissements fait référence à votre machine fonctionnant sur secteur (avec fil) ou sur batterie (sans fil).

1) **Sécurité de la zone de travail**
   a) **Garder la zone de travail propre et bien éclairée.** *Les zones encombrées ou sombres favorisent les accidents.*
   b) **Ne pas utiliser l'outil électrique dans des atmosphères à risque d'explosion, en présence de liquides inflammables, de gaz ou de poussière.** *Les équipements génèrent des étincelles qui peuvent enflammer la poussière ou les vapeurs.*
   c) **Tenir les enfants et les personnes présentes à l'écart lorsqu'on utilise un outil électrique.** *Les distractions peuvent causer la perte de contrôle.*

2) **Sécurité électrique**

a) **Éviter le contact du corps avec des surfaces de masse ou de terre, comme les tuyaux, les radiateurs, les cuisinières ou les réfrigérateurs.** *Le risque de prendre une décharge électrique augmente si le corps se trouve relié à la masse ou à la terre.*

b) **Ne pas exposer les outillages électriques à la pluie ni à l'humidité.** *L'eau qui pénètre dans un outil électrique augmente le risque de décharge électrique.*

3) **Sécurité personnelle**

a) **Rester vigilant, vérifier ce que l'on fait et faire preuve de bon sens lorsqu'on utilise un outil électrique. Ne pas utiliser l'outil électrique si l'on est fatigué ou sous l'influence de drogues, d'alcool ou de médicaments.** *Un instant de distraction lors de l'utilisation d'un outil électrique peut causer de graves lésions personnelles.*

b) **Utiliser des équipements de protection individuelle. Toujours porter des lunettes de protection.** *Le port d' équipements de protection tels que des demi-masques anti-poussière, des chaussures antidérapantes, des casques de protection ou des casques anti-bruit réduit le risque de blessures.*

c) **Éviter toute mise en marche involontaire. Avant d'insérer la batterie, de saisir ou de transporter l'outil, vérifier que l'appareil est éteint.** *Le fait de transporter un outil électrique en tenant le doigt sur l'interrupteur ou de monter la batterie lorsque l'interrupteur est sur « ON » favorise les accidents.*

d) **Avant d'allumer l'outil électrique, avoir soin d'enlever toute clef ou outil de réglage.** *Une clef ou un outil qui reste en contact avec une pièce rotative de la machine peut provoquer des lésions personnelles.*

e) **Ne pas se pencher. Maintenir toujours l'appui et l'équilibre adéquats.** *Cela permet de mieux vérifier l'outil électrique en cas de situations inattendues.*

f) **S'habiller de façon appropriée. Ne pas porter de vêtements larges, ni de bijoux. Maintenir les cheveux et les vêtements à bonne distance des pièces en mouvement.** *Des habits flottants, des bijoux ou des cheveux longs peuvent se prendre dans les pièces en mouvement.*

g) **S'il y a des dispositifs qui doivent être connectés à des installations pour l'extraction et la collecte de la poussière, vérifier qu'ils sont connectés et utilisés de manière appropriée.** *L'emploi de ces dispositifs peut réduire les risques qui sont liés à la poussière.*

h) **Éviter que la familiarité acquise lors de l'utilisation de la machine ne pousse à devenir complaisant et à ignorer les principes de sécurité de l'outil électrique.** *Une action négligente peut causer de graves lésions en une fraction de seconde.*

⚠ ATTENTION Pour toutes les autres instructions de sécurité se référer aux spécifications décrites dans le Manuel fourni avec la machine.

2.2 PROTECTION DE L'ENVIRONNEMENT

- Pendant le travail, une certaine quantité d'huile nécessaire pour la lubrification de la chaîne se disperse dans l'environnement ; pour cette raison, il ne faut employer que des huiles biodégradables spécifiques pour cette utilisation. L'emploi d'une huile minérale ou d'une huile pour moteurs provoque de graves dommages à l'environnement.
- Suivre scrupuleusement les normes locales pour l'élimination des emballages, des pièces détériorées ou de tout élément ayant un effet important sur l'environnement ; ces déchets ne doivent pas être jetés à la poubelle, mais doivent être séparés et confiés aux centres de collecte prévus, qui procèderont au recyclage des matériaux.
- Suivre scrupuleusement les normes locales pour l'élimination des déchets
- Au moment de la mise hors service, ne pas abandonner la machine dans l'environnement, mais la livrer à un centre de collecte, en suivant les normes locales en vigueur.

Ne pas jeter les équipements électriques dans les déchets ménagers. Selon la Directive européenne 2012/19/UE sur les déchets d'équipements électriques et électroniques et son application conformément aux normes nationales, les équipements électriques usés doivent être collectés séparément, afin d'être réutilisés de façon éco-compatible. Si les équipements électriques sont éliminés dans une décharge ou sur un terrain vague, les substances dangereuses peuvent atteindre la nappe d'eau souterraine et entrer dans la chaîne alimentaire, nuisant à votre santé et à votre bien-être. Pour des informations plus approfondies sur l'élimination de ce produit, contacter l'autorité

compétente pour l'élimination des déchets ménagers ou son revendeur.

Éliminer la batterie en fin de vie tout en respectant notre environnement. La batterie contient du matériel qui est dangereux pour vous et pour l'environnement. Celle-ci doit être retirée et éliminée séparément dans une structure qui accepte les batteries au lithium-ion.

Le tri sélectif des produits et emballages usagés permet le recyclage des matériaux et leur réutilisation. La réutilisation des matériaux recyclés aide à empêcher la pollution de l'environnement et à réduire la demande en matières premières.

3. CONNAÎTRE LE PRODUIT

3.1 DESCRIPTION DU PRODUIT

Cette perche de rallonge est spécialement conçue pour le dispositif d'élagage à chaîne alimenté par batterie « SPS 100 Li 20 S ».

Typologie d'utilisateur
Cette machine est destinée à être utilisée par des particuliers, à savoir des opérateurs non professionnels. Cette machine est destinée à un « usage amateur ».

3.2 PRINCIPAUX COMPOSANTS (fig. 1):

A. Poignée arrière
B. Poignée avant.
C. Levier de blocage de l'extension de la perche
D. Compartiment du dispositif d'élagage
E. Compartiment de la batterie.
F. Crochet de blocage du dispositif d'élagage
G. Bouton de blocage de la batterie

⚠ **ATTENTION** ***Pour réduire le risque d'électrocution, ne jamais utiliser la perche d'extension à proximité de lignes électriques.***

⚠ **ATTENTION** ***Toujours utiliser ses deux mains lors de l'utilisation de la perche d'extension.***

⚠ **ATTENTION** ***Toujours porter un casque de protection lors de l'utilisation de la perche d'extension.***

3.3 SIGNALÉTIQUE DE SÉCURITÉ (FIG. 1)

Différents symboles figurent sur le produit.
Signification des symboles :

DANGER ! Électrocution. Maintenir une distance d'au moins 15 des câbles des lignés électriques. Éloigner toute personne ou tout animal domestique d'au moins 15 m pendant l'utilisation de la machine

4. MONTAGE

4.1 MONTAGE DU DISPOSITIF D'ÉLAGAGE

⚠ ***Avant d'effectuer le montage, vérifier que la batterie ne soit pas insérée dans son logement. (par. 4.4).***

1. Introduite le dispositif d'élagage (Fig. 2.A) dans la perche de commande (Fig. 2.B) .
2. Fermer le crochet de blocage (Fig. 2.C).

⚠ ***Contrôler périodiquement les raccords pour s'assurer qu'ils soient bien serrés.***

4.2 RETRAIT DU DISPOSITIF D'ÉLAGAGE

⚠ ***Laisser refroidir le moteur avant de retirer le dispositif d'élagage.***

Pour retirer le dispositif d'élagage (Fig. 3.A) :
1. Placer la perche de commande sur le sol.
2. Ouvrir le crochet de blocage (Fig. 3.C).
3. Appuyer sur le bouton de blocage (Fig. 3.D).
4. Retirer le dispositif d'élagage.

4.3 EXTENSION DE LA PERCHE

1. Ouvrir le levier de blocage de la perche (Fig. 4.A).
2. Tirer ou pousser la perche (Fig. 4.B) jusqu'à obtenir la longueur désirée;
3. Fermer le levier de blocage de la perche.

⚠ ***Contrôler périodiquement les raccords pour s'assurer qu'ils soient bien serrés.***

4.4 BATTERIE

- **Pour insérer la batterie :**

pousser la batterie à fond (Fig. 5.A) dans son logement jusqu'à entendre un « clic » qui la bloque dans la bonne position et assure le contact électrique.

- **Pour retirer la batterie :**

appuyer sur le bouton de blocage (Fig. 6.F) situé dans la batterie et la retirer.

5. COMMANDES DE CONTRÔLE

5.1 LEVIER DE COMMANDE DE L'ACCÉLÉRATEUR (Fig. 7.A)

Permet d'actionner l'organe de coupe.

5.2 BOUTON DE BLOCAGE DE L'ACCÉLÉRATEUR (Fig. 7.B)

Permet d'actionner le levier de commande de l'accélérateur (Fig. 7.A).

REMARQUE *L'actionnement du levier de commande accélérateur (Fig. (Fig. 7.A) n'est possible que si le bouton de blocage accélérateur est enfoncé (Fig. 7.B).*

IMPORTANT ***Tout ce qui concerne la machine :***

- ***les règles de sécurité à respecter ;***
- ***l'utilisation ;***
- ***l'entretien ;***
- ***le remisage ;***
- ***l'assistance ;***
- ***la couverture de la garantie ; est décrit dans le Manuel de la machine.***

HR

POZOR!: PAŽLJIVO PROČITAJTE OVU KNJIŽICU PRIJE UPORABE PROIZVODA. Čuvajte za buduće potrebe.

KAZALO

1. OPĆENITO 1
2. SIGURNOSNE UPUTE..... 1
3. POZNAVANJE PROIZVODA..... 2
   3.1 Opis PROIZVODA..... 2
   3.2 Glavni sastavni dijelovi (sl. 1):..... 3
   3.3 Sigurnosne oznake (slika 1) 3
4. MONTIRANJE 3
   4.1 Montiranje obrezivača..... 3
   4.2 Skidanje obrezivača..... 3
   4.3 Produljenje ŠTAPA 3
   4.4 BATERIJA 3
5. UPRAVLJAČKI ELEMENTI..... 3
   5.1 Upravljačka ručica gasa (slika 7.A) 3
   5.2 Gumb za blokiranje gasa (slika 7.B)..... 3

1. OPĆENITO

1.1 KAKO SE SLUŽITI PRIRUČNIKOM

NAPOMENA *ili* **VAŽNO** *navodi detalje ili druge elemente u vezi s već prethodno naznačenim, u svrhu izbjegavanja oštećenja stroja ili prouzročenja štete.*

Simbol ⚠ ističe neku opasnost. Nepoštovanje upozorenja može dovesti do nanošenja tjelesnih ozljeda sebi ili trećima i/ili oštećenja.

Odlomci istaknuti sivim točkastim okvirom označavaju opcijske karakteristike koje nisu prisutne na svim modelima predočenim u ovom priručniku. Provjerite ima li vaš model dotičnu karakteristiku.

Sve naznake "prednje", "stražnje", "desno" i "lijevo" odnose se na radni položaj rukovatelja.

2. SIGURNOSNE UPUTE

2.1 OPĆA SIGURNOSNA UPOZORENJA

⚠ **POZOR Pročitajte sva sigurnosna upozorenja i upute.** *Nepoštovanje upozorenja i uputa može prouzročiti električne udare, požare i/ili teške ozljede.*

Čuvajte sva upozorenja i upute za buduće potrebe.

Pojam „električni alat" naveden u upozorenjima odnosi se na vaš uređaj koji se napaja putem električne mreže (s kabelom) ili baterije (bez kabela).

1) **Sigurnost radnog područja**
   a) **Radno područje održavajte čisto i dobro osvijetljeno.** *Neuredna ili mračna područja olakšavaju nastanak nezgoda.*
   b) **Električnim alatom ne smije se koristiti u eksplozivnim okolinama, primjerice u blizini zapaljivih tekućina, plina ili prašine.** *Električni alati proizvode iskre koje mogu zapaliti prašinu ili paru.*
   c) **Za vrijeme rada električnim alatom ne dopuštajte pristup djeci i nazočnim osobama.** *Skretanje pozornosti može prouzročiti gubitak kontrole.*

2) **Električna sigurnost**
   a) **Izbjegavajte dodir tijela s provodnim površinama ili površinama s uzemljenjem, kao što su cijevi, radijatori, štednjaci, hladnjaci.** *U slučaju dodira tijela s provodnim površinama ili površinama s uzemljenjem povećava se rizik od električnog udara.*
   b) **Električne alate nemojte izlagati kiši ni mokrim sredinama.** *Prodiranje vode u električni alat povećava rizik od električnog udara.*

3) **Osobna sigurnost**

a) **Budite oprezni, kontrolirajte ono što radite te razumno koristite električni alat. Električnim alatom nemojte se koristiti ako ste umorni odnosno pod utjecajem droga, alkohola ili lijekova.** *Trenutak nepažnje za vrijeme rada električnim alatom može prouzročiti teške osobne ozljede.*

b) **Upotrebljavajte osobnu zaštitnu opremu. Uvijek nosite zaštitne naočale.** *Uporabom zaštitne opreme kao što su maske protiv prašine, protuklizna obuća, zaštitne kacige ili slušalice za uši, smanjuje se mogućnost osobnih ozljeda.*

c) **Spriječite nenamjerna pokretanja. Prije stavljanja baterije, hvatanja ili prenošenja električnog alata uvjerite se da je aparat isključen.** *Mogućnost nesreća se povećava ako električni alat prenosite držeći prst na prekidaču ili montirate bateriju dok je prekidač u položaju "ON".*

d) **Prije uključivanja električnog alata uklonite sve ključeve ili alate za podešavanje.** *Ključ ili drugi alat koji ostane u dodiru s okretnim dijelom stroja može prouzročiti osobne ozljede.*

e) **Ne naginjite se. Uvijek održavajte potrebnu ravnotežu i prikladan oslonac.** *Time se omogućava bolja kontrola nad električnim alatom u neočekivanim situacijama.*

f) **Obucite prikladnu odjeću. Nemojte nositi široku odjeću ili nakit. Kosu i odjeću držite podalje od dijelova u pokretu.** *Široka odjeća, nakit ili duga kosa mogu se zaplesti u dijelove u pokretu*.

g) **Ako postoje uređaji koje treba spojiti na sustave za izvlačenje i sakupljanje prašine, uvjerite se da su oni spojeni i koriste se na primjeren način.** *Uporaba tih uređaja može smanjiti rizike povezane s prašinom.*

h) **Ne dozvolite da vas poznavanje stroja stečeno njegovom uporabom učini toliko popustljivim da zanemarite sigurnosna načela električnog alata.** *Nemarna radnja u djeliću sekunde može prouzročiti teške ozljede.*

⚠ POZOR Za sve druge mjere opreza pogledajte specifikacije opisane u priručniku isporučenom sa strojem.

2.2 ZAŠTITA OKOLIŠA

- Tijekom rada dolazi do ispuštanja u okoliš određene količine ulja potrebnog za podmazivanje lanca; iz tog razloga koristite se samo biorazgradivim uljima, specifičnim za ovu uporabu. Uporaba mineralnog ili motornog ulja nanosi veliku štetu okolišu.
- Strogo se pridržavajte lokalnih propisa o odlaganju ambalaže, propalih dijelova ili bilo kojeg drugog elementa štetnog za okoliš: te otpatke se ne smije bacati u smeće, nego ih treba razdvojiti i predati odgovarajućim centrima za sakupljanje koji će se pobrinuti za recikliranje materijala.
- Strogo se pridržavajte lokalnih propisa o odlaganju otpadnih materijala
- U trenutku rashodovanja nemojte ostavljati stroj u okolišu, nego se obratite centru za sakupljanje sukladno lokalnim propisima na snazi.

Nemojte bacati električne uređaje s kućnim otpadom. Prema europskoj Direktivi 2012/19/EU o električnom i elektroničkom otpadu te njezinoj primjeni u skladu s nacionalnim normama, otpadne električne uređaje mora se sakupljati odvojeno, u cilju njihove ponovne primjene na ekološki prihvatljiv način. U slučaju odlaganja električnih uređaja na odlagalište otpada ili na tlo, štetne tvari mogu dospjeti do vodenog sloja i tako ući u hranidbeni lanac, ugrožavajući vaše zdravlje i dobrobit. Za detaljnije informacije o odlaganju ovog proizvoda stupite u kontakt s mjerodavnim zavodom za gospodarenje otpadom iz kućanstva ili s prodavačem.

Baterije na kraju njihovog korisnog vijeka odložite uz dužnu pažnju prema okolišu. Baterija sadrži materijal koji je opasan za vas i za okoliš. Nju treba izvaditi i odvojeno odložiti u strukturi koja prihvaća litij-ionske baterije.

Odvojeno sakupljanje rabljenih proizvoda i ambalaže omogućava recikliranje, odnosno ponovno iskorištavanje materijala. Korištenje recikliranih materijala pomaže u sprječavanju zagađivanja okoliša i u smanjenju potražnje za sirovinama.

3. POZNAVANJE PROIZVODA

3.1 OPIS PROIZVODA

Ovaj teleskopski štap specifičan je za lančani obrezivač s baterijskim napajanjem „SPS 100 Li 20 S".

Tip korisnika
Ovaj stroj je namijenjen uporabi od strane potrošača, odnosno operatera koji nisu profesionalci. Namijenjen je neprofesionalnoj uporabi.

3.2 GLAVNI SASTAVNI DIJELOVI (sl. 1):

A. Stražnja ručka
B. Prednja ručka
C. Ručica za blokiranje produljenja štapa
D. Sjedište obrezivača
E. Sjedište baterije.
F. Kuka za blokiranje obrezivača
G. Gumb za blokiranje baterije

⚠ **POZOR** ***Kako biste smanjili rizik od strujnog udara, nikada nemojte upotrebljavati teleskopski štap u blizini bilo kojeg električnog voda.***

⚠ **POZOR** ***Teleskopski štap uvijek upotrebljavajte s obje ruke.***

⚠ **POZOR** ***Kada upotrebljavate teleskopski štap, uvijek nosite zaštitnu kacigu.***

3.3 SIGURNOSNE OZNAKE (SLIKA 1)

Na proizvodu se nalaze razni simboli.
Objašnjenje simbola:

OPASNOST! Strujni udar. Budite na udaljenosti od najmanje 15 m od kabela zračnih vodova. Osobe i domaće životinje moraju biti udaljene najmanje 15 m za vrijeme rada stroja

4. MONTIRANJE

4.1 MONTIRANJE OBREZIVAČA

⚠ ***Prije montiranja provjerite da se baterija ne nalazi u svom sjedištu. (odl. 4.4)***

1. Umetnite obrezivač (sl. 2.A) u štap s komandama (sl. 2.B).
2. Zatvorite kuku za blokiranje (sl. 2.C).

⚠ ***Periodično kontrolirajte spojeve i uvjerite se da su dobro učvršćeni.***

4.2 SKIDANJE OBREZIVAČA

⚠ ***Ostavite motor da se ohladi prije nego što uklonite obrezivač.***

Da biste skinuli obrezivač (sl. 3.A):
1. Postavite štap s komandama na tlo.
2. Otvorite kuku za blokiranje (sl. 3.C).
3. Pritisnite gumb za blokiranje (sl. 3.D).
4. Izvucite obrezivač.

4.3 PRODULJENJE ŠTAPA

1. Otvorite ručicu za blokiranje štapa (sl. 4.A).
2. Povucite ili gurnite štap (sl. 4.B) sve dok ne dostignete željenu dužinu;
3. Zatvorite ručicu za blokiranje štapa.

⚠ ***Periodično kontrolirajte spojeve i uvjerite se da su dobro učvršćeni.***

4.4 BATERIJA

- **Za umetanje baterije:**
gurnite bateriju do kraja (slika 5.A) u njezino sjedište sve dok ne začujete „klik" kojim se ona blokira u položaju i osigurava električni kontakt.
- **Za uklanjanje baterije:**
pritisnite gumb za blokiranje (slika 6.F) koji se nalazi u bateriji i izvucite ga.

5. UPRAVLJAČKI ELEMENTI

5.1 UPRAVLJAČKA RUČICA GASA (slika 7.A)

Omogućuje pokretanje reznog alata.

5.2 GUMB ZA BLOKIRANJE GASA (slika 7.B)

Omogućuje pokretanje upravljačke ručice gasa (slika 7.A).

NAPOMENA *Pokretanje upravljačke ručice gasa (slika 7.A) je moguće samo ako se pritisne gumb za blokiranje gasa (sl. 7.B).*

VAŽNO ***Sve u vezi stroja:***
- sigurnosne upute kojih se treba pridržavati
- uporaba
- održavanje
- skladištenje
- pomoć
- što jamstvo obuhvaća
opisano je u priručniku stroja.

HU

FIGYELEM!: A TERMÉK HASZNÁLATA ELŐTT OLVASSA EL FIGYELMESEN A JELEN KÉZIKÖNYVET! Őrizze meg későbbi szükség esetére.

TARTALOMJEGYZÉK

1. ÁLTALÁNOS TUDNIVALÓK 1
2. BIZTONSÁGI ELŐÍRÁSOK 1
3. ISMERKEDJEN MEG A TERMÉKKEL 3
   3.1 A TERMÉK leírása 3
   3.2 Fő alkatrészek (1. ábra): 3
   3.3 Biztonsági jelzések (1.ábra) 3
4. ÖSSZESZERELÉS 3
   4.1 A metsző szerszám felszerelése 3
   4.2 A metsző szerszám leszerelése 3
   4.3 A rúd hosszabbítása 3
   4.4 AKKUMULÁTOR 3
5. VEZÉRLÉSEK 4
   5.1 Indítókar (7.A ábra) 4
   5.2 Indítókar rögzítő gomb (7.B ábra) 4

1. ÁLTALÁNOS TUDNIVALÓK

1.1 HOGYAN KELL A HASZNÁLATI UTASÍTÁST ÉRTELMEZNI

MEGJEGYZÉS *vagy* **FONTOS** *az előző részekben feltüntetettekre vonatkozó pontosításokat, vagy egyéb információt tartalmaz a célból, hogy segítsen elkerülni a gép megrongálódását, illetve egyéb károk okozását.*

A ⚠ szimbólum veszélyt jelez. A figyelmeztetés be nem tartása a kezelő vagy más személyek sérülését, illetve károkat okozhat.

A szürke pontokkal jelölt kerettel kiemelt szakaszok opciós jellemzőket tartalmaznak, amelyek nincsenek meg a jelen használati utasításban leírt összes géptípusnál. Ellenőrizze, hogy az Ön gépen jelen vannak-e ezek a jellemzők.

Az összes „elülső”, „hátsó”, „jobb” és „bal megjelölést a kezelő munkavégzési helyéből kell értelmezni.

2. BIZTONSÁGI ELŐÍRÁSOK

2.1 ÁLTALÁNOS BIZTONSÁGI FIGYELMEZTETÉSEK

⚠ **FIGYELEM Olvasson el minden biztonsági figyelmeztetést és minden útmutatást.** *A figyelmeztetések és utasítások be nem tartása áramütést, tűzesetet és/vagy súlyos sérüléseket okozhat.*

Őrizzen meg minden figyelmeztetést és útmutatást, hogy a későbbiekben is át tudja őket tekinteni.

A figyelmeztetéseknél említett „elektromos szerszám” kifejezés az Ön elektromos hálózati tápellátással (vezetékkel) vagy akkumulátorral (vezeték nélkül) működő készülékére vonatkozik.

1) **A munkavégzés területének biztonsága**
   a) **Tartsa tisztán és világítsa meg jól a munkavégzés területét.** *Rendetlen vagy sötét területeken könnyebben következhet be baleset.*
   b) **Kerülje az elektromos szerszám használatát robbanásveszélyes környezetben, például gyúlékony folyadékok, gáz vagy por jelenléte esetén.** *Az elektromos szerszámok szikrákat képeznek, melyek lángra lobbanthatják a port vagy a gőzöket.*
   c) **Az elektromos szerszám használata alatt tartsa távol a gyermekeket és a kívülállókat.** *A figyelmetlenség a szerszám feletti uralmának elvesztéséhez vezethet.*

2) **Elektromos biztonság**

a) **Kerülje a test földelt felületekkel történő érintkezését, mint például csövek, radiátorok, tűzhelyek és hűtők.** *Az elektromos áramütés veszélye nagyobb, ha a test földelt felülettel érintkezik.*

b) **Ne tegye ki az elektromos szerszámokat esőnek vagy vizes környezetnek.** *Az elektromos szerszámba beszivárgó víz növeli az elektromos áramütés veszélyét.*

3) **Személyes biztonság**

a) **Legyen figyelmes, ellenőrizze, amit csinál, és használja a józan észt, amikor elektromos szerszámmal dolgozik. Ne használja a szerszámot ha fáradt, vagy ha kábítószer, alkohol illetve gyógyszerek hatása alatt áll.** *Egy pillanatnyi figyelmetlenség az elektromos szerszám használata alatt súlyos személyi sérülésekhez vezethet.*

b) **Használjon egyéni védőfelszerelést. Hordjon mindig védőszemüveget.** *Megfelelő védőfelszerelés használata, mint például porvédő maszk, csúszásgátló lábbeli, védősisak vagy fülvédő, csökkenti a személyi sérülések veszélyét.*

c) **Kerülje a véletlenszerű elindítást. Győződjön meg arról, hogy a készülék ki legyen kapcsolva, mielőtt behelyezné az akkumulátort, illetve mielőtt az elektromos szerszámot felvenné, vagy szállítaná.** *Egy elektromos szerszámot úgy szállítani, hogy az ujja a kapcsolón van, vagy az akkumulátort behelyezni úgy, hogy a kapcsoló az „ON" álláson van, a balesetveszély kockázatát növeli.*

d) **Minden kulcsot vagy szabályozó szerszámot távolítson el, mielőtt az elektromos szerszámot bekapcsolná.** *Egy kulcs vagy szerszám, mely a gép egy forgó részével érintkezik, személyi sérüléseket okozhat.*

e) **Ne hajoljon előre. Gondoskodjon mindig megfelelő támaszról és őrizze meg egyensúlyát.** *Ez lehetővé teszi az elektromos szerszám jobb ellenőrzését váratlan helyzetekben is.*

f) **Öltözzön megfelelően. Ne hordjon bő ruhát, vagy ékszereket. Tartsa a haját és ruházatát a mozgó részektől távol.** *Lógó ruhák, ékszerek, vagy a hosszú haj beakadhat a mozgó részekbe.*

g) **Amennyiben porelszívó és -gyűjtő berendezésekhez csatlakoztatható szerkezetek vannak a gépen, ellenőrizze, hogy megfelelő-e a csatlakoztatásuk és a használatuk.** *Ezeknek a szerkezeteknek a használata csökkentheti a porral kapcsolatos kockázatokat.*

h) **Ügyeljen arra, hogy a gép használatával szerzett tapasztalat nehogy könnyelművé tegye Önt és emiatt figyelmen kívül hagyja a gép biztonsági előírásait.** *Egy gondatlan mozdulat súlyos sérülést okozhat a másodperc töredéke alatt!*

⚠ FIGYELEM Minden más biztonsági előírásra vonatkozóan lásd agéphez mellékelt kézikönyvben leírt előírásokat.

2.2 KÖRNYEZETVÉDELEM

- Munkavégzés közben egy bizonyos mennyiségű, a lánc kenéséhez szükséges olaj kerül a környezetbe. Ezért csak kifejezetten e célból kapható biológiailag lebontható olajat használjon. Ásványi olaj, vagy motorolaj használata rendkívül környezetszennyező.
- Szigorúan tartsa be a helyi előírásokat a csomagolóanyagok, használt alkatrészek vagy bármi egyéb, környezetszennyező elem selejtezésére vonatkozóan; ezeket a hulladékokat ne helyezze a háztartási hulladékba, hanem szelektív hulladékkezelés keretében szállítsa a megfelelő gyűjtőtelepekre, ahol gondoskodnak azok újrahasznosításáról.
- Szigorúan kövesse a helyi előírásokat a levágott növényzet megsemmisítését illetően.
- Az üzemen kívül helyezéskor ne szennyezze a géppel a környezetet, hanem a hatályos helyi előírások értelmében adja le egy gyűjtőtelepen.

Ne dobja a háztartási hulladékba az elektromos készülékeket. Az elektromos és elektronikus berendezések hulladékairól szóló 2012/19/EU irányelv szerint a használatból kivont elektromos berendezéseket elkülönítve kell gyűjteni, az ökokompatibilis újrahasznosítás céljából. Ha az elektromos készüléket hulladéklerakó helyeken vagy a talajon hagyva selejtezik, az ártalmas anyagok elérhetik a talajvízréteget és az élelmiszerláncba kerülhetnek, mellyel az Ön egészségét károsíthatják. A termék ártalmatlanítására vonatkozó részletesebb tájékoztatásért forduljon a kommunális hulladék megsemmisítéséért felelős szervezethez vagy az Ön márkakereskedőjéhez.

A hasznos élettartamuk végén az akkumulátorokat a környezetvédelmi szempontoknak megfelelően kell semlegesíteni. Az akkumulátor az Ön és a környezet számára veszélyes anyagokat tartalmaz. Ezért el kell távolítani a gépből és a lítiumionos ak-

kumulátorok hulladékként való kezelését vállaló telepen kell leadni.

A használt termékek és csomagolások szelektív hulladékként való gyűjtése lehetővé teszi az anyagok újrafelhasználását és újrahasznosítását. Az anyagok újrahasznosítása elősegíti a környezetszennyezés megelőzését és csökkenti a nyersanyagok iránti keresletet.

3. ISMERKEDJEN MEG A TERMÉKKEL

3.1 A TERMÉK LEÍRÁSA

Ez a hosszabbító rúd kifejezetten az "SPS 100 Li 20 S" akkumulátoros metsző szerszámhoz készült.

Felhasználói célcsoport
Ez a gép fogyasztók, azaz nem professzionális felhasználók számára készült. Hobbikertészeti alkalmazásra készült.

3.2 FŐ ALKATRÉSZEK (1. ábra):

A. Hátsó markolat
B. Elülső markolat.
C. Rúdhosszabbító rögzítő kar
D. A metsző szerszám foglalata
E. Az akkumulátor rekesze.
F. Metsző szerszám reteszelő kapocs
G. Akkumulátorrögzítő gomb

⚠ **FIGYELEM** ***Az áramütés veszélyének csökkentése érdekében soha ne használja a hosszabbító rudat elektromos vezetékek közelében.***

⚠ **FIGYELEM** ***A hosszabbító rudat mindig két kézzel használja!***

⚠ **FIGYELEM** ***A hosszabbító rúd használatakor mindig viseljen védősisakot.***

3.3 BIZTONSÁGI JELZÉSEK (1.ÁBRA)

A terméken különböző szimbólumok vannak.
A szimbólumok jelentése:

VESZÉLY! Áramütés.
Tartsa be a legalább 15 m távolságot a légkábelektől.
A gép használata alatt tilos bárkinek vagy bármely háziállatnak 15 méteres távolságon belül tartózkodnia.

4. ÖSSZESZERELÉS

4.1 A METSZŐ SZERSZÁM FELSZERELÉSE

⚠ ***Az összeszerelés előtt ellenőrizze, hogy az akkumulátor ne legyen a rekeszében. (4.4. szak.)***

1. Helyezze be a metsző szerszámot (2.A ábra) a vezérlő rúdba (2.B ábra).
2. Zárja a reteszelő kapcsot (2. C ábra).

⚠ ***Rendszeresen ellenőrizze a csatlakozások rögzítését.***

4.2 A METSZŐ SZERSZÁM LESZERELÉSE

⚠ ***A metsző szerszám eltávolítása előtt hagyja kihűlni a motort.***

A metsző szerszám eltávolításához (3.A ábra):
1. Helyezze a vezérlő rudat a talajra.
2. Nyissa ki a reteszelő kapcsot (3.C ábra).
3. Nyomja meg a rögzítő gombot (3.D ábra).
4. Húzza ki a metsző szerszámot.

4.3 A RÚD HOSSZABBÍTÁSA

1. Nyissa ki a rúd rögzítő karját (4.A ábra).
2. Húzza ki vagy tolja be a rudat (4.B ábra) a kívánt hosszúság eléréséig;
3. Zárja rúd rögzítő karját.

⚠ ***Rendszeresen ellenőrizze a csatlakozások rögzítését.***

4.4 AKKUMULÁTOR

- **Az akkumulátor behelyezéséhez:**
tolja be az akkumulátort (5.A ábra) ütközésig, amíg a rögzülést és a villamos érintkezést jelző kattanást hall.
- **Az akkumulátor eltávolításához:**
nyomja meg a rögzítő gombját (6.F ábra) és húzza ki az akkumulátort.

5. VEZÉRLÉSEK

5.1 INDÍTÓKAR (7.A ábra)

Lehetővé teszi a vágóegység működtetését.

5.2 INDÍTÓKAR RÖGZÍTŐ GOMB (7.B ábra)

Lehetővé teszi a az indítókar működtetését (7.A ábra).

MEGJEGYZÉS *Az indítókar (7.A ábra) csak akkor működtethető, ha egyidejűleg a kezelő megnyomja a rögzítő gombját is (7.B ábra).*

FONTOS ***A gépre vonatkozó valamennyi tudnivaló:***
- a betartandó biztonsági előírá-sok;
- a használat;
- a karbantartás;
- a tárolás;
- a műszaki szerviz;
- a jótállás érvényessége;
a gép kézikönyvében található.

LT

DĖMESIO!: PRIEŠ NAUDODAMI PRODUKTĄ, ATIDŽIAI PERSKAITYKITE ŠĮ VADOVĄ. Išsaugoti vėlesnėms konsultacijoms.

TURINYS

1. BENDRA INFORMACIJA 1
2. SAUGOS REIKALAVIMAI 1
3. SUSIPAŽINIMAS SU PRODUKTU 2
   3.1 GAMINIO aprašymas 2
   3.2 Pagrindiniai komponentai (1 pav.): 3
   3.3 Saugos ženklai (1 pav.) 3
4. SURINKIMAS 3
   4.1 Genėtuvo montavimas 3
   4.2 Genėtuvo nuėmimas 3
   4.3 STRYPO prailginimas 3
   4.4 AKUMULIATORIUS 3
5. VALDYMO ĮTAISAI 3
   5.1 Akceleratoriaus valdymo svirtis (7.A pav.) 3
   5.2 Akceleratoriaus užblokavimo mygtukas (7.B pav.) 3

1. BENDRA INFORMACIJA

1.1 KAIP SKAITYTI ŠĮ VADOVĄ

PASTABA *arba* **SVARBU** *pateikia patikslinimus arba kitus duomenis, kaip jau buvo nurodyta, siekiant išvengti įrenginio sugadinimo ar kitokios žalos.*

Simbolis ⚠ pažymi pavojų. Įspėjimų nepaisymas sudaro sąlygas asmenų sužeidimo ir (arba) kitokios žalos rizikai.

Skirsniai, pažymėti punktyriniais pilkais langais, nurodo pasirenkamas funkcijas, kurios yra ne visuose šiame vadove aprašytuose modeliuose. Patikrinti, ar funkcija yra galima jūsų modelyje.

Visos nuorodos „priekinė“, „galinė“, „dešinė“ ir „kairė“ yra pateiktos dirbančio operatoriaus atžvilgiu.

2. SAUGOS REIKALAVIMAI

2.1 PAGRINDINĖS SAUGUMO NORMOS

⚠ **DĖMESIO Perskaityti visus saugos nurodymus ir instrukcijas.** *Nurodymų ir instrukcijų nesilaikymas gali sąlygoti elektros smūgius, sukelti gaisrą ir (arba) rimtus sužalojimus.*

Įspėjimus ir instrukcijas išsaugoti vėlesnėms konsultacijoms.

Nurodymuose minimas terminas „elektrinis įrankis” reiškia jūsų įrenginį su elektros tinklo maitinimu (su laidu) arba su akumuliatoriaus maitinimu (be laido).

1) **Darbo vietos sauga**
   a) **Laikyti švarią ir gerai apšviestą darbo vietą.** *Užgriozdintos arba tamsios vietos paskatina nelaimingus atsitikimus.*
   b) **Nenaudokite elektrinio įrankio sprogioje aplinkoje, pavyzdžiui, jei yra degių skysčių, dujų ar dulkių.** *Elektriniai įrankiai sukelia žiežirbas, kurios gali uždegti dulkes ar garus.*
   c) **Naudojant elektrinį įrankį, vaikai ir pašaliniai asmenys turi būti atokiau.** *Išsiblaškymas gali sąlygoti kontrolės praradimą.*

2) **Elektros sauga**
   a) **Vengti kūno kontaktų su įžemintais paviršiais, tokiais kaip vamzdžiai, radiatoriai, viryklės, šaldytuvai.** *Elektros smūgio rizika padidėja, kai kūnas yra įžemintas.*
   b) **Elektros įrankių nelaikyti lietuje arba drėgnoje aplinkoje.** *Į elektros įrankį patekęs vanduo padidina elektros smūgio riziką.*

3) **Asmeninė sauga**
   a) **Naudojant elektros įrankį, išlikti atidiems, sekti darbo eigą ir vadovautis sveiku protu. Nenaudoti elektros įrankio pavargus, pavartojus narkotinių me-**

džiagų, alkoholio ar vaistų. *Neatidumas naudojant elektros įrankį gali sukelti rimtus asmens sužalojimus.*

b) **Dėvėkite asmenines apsaugos priemones. Visada naudoti apsauginius akinius.** *Apsaugos priemonių, tokių kaip nuo dulkių apsaugančių kaukių, neslystančios avalynės, apsauginių šalmų ir ausinių naudojimas sumažina asmens sužalojimų pavojų.*

c) **Vengti atsitiktinių paleidimų. Įsitikinti, kad prieš įstatant akumuliatorių, suimant ar transportuojant elektrinį įrankį, įrenginys būtų išjungtas.** *Elektros įrankio pervežimas uždėjus pirštą ant jungiklio ar akumuliatoriaus montavimas, kai jungiklis yra „ON“ padėtyje, padidina nelaimingų atsitikimų riziką.*

d) **Prieš paleisdami elektrinį įrankį, ištraukite visus raktus arba reguliavimo įrankį.** *Raktas ar prietaisas, susiliesdamas su besisukančia detale, gali sukelti asmenų sužalojimus.*

e) **Saugokite, kad neišsikištų. Visada išlaikyti tinkamą atramą ir pusiausvyrą.** *Tai pagerina elektros įrankio kontrolę nenumatytais atvejais.*

f) **Tinkamai apsirengti. Nedėvėti plačių drabužių arba papuošalų. Plaukai ir drabužiai turi būti toliau nuo judančių dalių.** *Besiplaikstantys drabužiai, papuošalai arba ilgi plaukai gali įsivelti į judančias detales.*

g) **Jei yra prijungiama dulkių nusiurbimo ir surinkimo įranga, įsitikinti, kad ji būtų prijungiama tinkamu būdu.** *Šios įrangos naudojimas gali sumažinti su dulkėmis susijusią riziką.*

h) **Neleiskite, kad dėl naudojantis įrenginiu įgytų žinių taptumėte savimi patenkintas ir ignoruotumėte elektrinio įrankio saugos principus.** *Aplaidus naudojimas per dalį sekundės gali sukelti didelių sužalojimų.*

⚠ DĖMESIO Apie visas kitas saugos priemones žiūrėkite specifikacijose, aprašytose kartu su įrenginiu pateiktame vadove.

2.2 APLINKOS APSAUGA

- Darbo metu į aplinką patenka tam tikras kiekis alyvos, naudojamos grandinės sutepimui; dėl šios priežasties naudoti tik specialiai šiam tikslui skirtą biologiškai suskaidomą alyvą. Mineralinės alyvos naudojimas arba varikliams skirta alyva aplinkai sukelia didelę žalą.
- Kruopščiai laikytis vietinių teisės aktų, susijusių su pakavimo medžiagų, sugadintų detalių arba kitų elementų, sąlygojančių stiprų neigiamą poveikį aplinkai šalinimu; šios atliekos neturi būti metamos į šiukšlių dėžę, bet turi būti atskirtos ir perduotos į specializuotus surinkimo punktus, kuriuose bus pasirūpinta jų perdirbimu.
- Kruopščiai laikytis vietinių teisės aktų šalinant pjovimo metu susidarančias atliekas.
- Įrenginio nebenaudojimo atveju, jo nepalikti aplinkoje, bet, vadovaujantis vietiniais teisės aktais, kreiptis į specializuotą atliekų surinkimo punktą.

Elektrinių prietaisų nešalinti kartu su buitinėmis atliekomis. Pagal Europos Direktyvos 2012/19/EB dėl elektros ir elektroninės įrangos atliekų ir jos įgyvendinimo suderinus su nacionaliniais teisės aktais nuostatas, nebeeksploatuojami elektriniai prietaisai turi būti rūšiuojami atskirai, kad galėtų būti panaudojami pakartotinai aplinkai nekenksmingu būdu. Jeigu elektros prietaisai yra pašalinami į sąvartyną arba patenka į dirvožemį, nuodingos medžiagos gali pasiekti gruntinio vandens klodus ir patekti į maisto grandinę, pakenkdamos jūsų sveikatai ir gerovei. Dėl išsamesnės informacijos apie šio gaminio pašalinimą, kreiptis į įstaigą, atsakingą už buitinių atliekų perdirbimą arba į gaminio Pardavėją.

Eksploatavimo laikotarpio pabaigoje tinkamai šalinti akumuliatorius rūpinantis mus supančia aplinka. Akumuliatoriuje yra medžiagų, kurios yra pavojingos asmenims ir aplinkai. Jos turi būti atskirtos ir pašalintos atskirai specializuotame centre, kuris priima ličio jonų baterijas.

Naudotų produktų ir jų pakuotės rūšiavimas sudaro sąlygas medžiagų perdirbimui ir pakartotiniam jų panaudojimui. Pakartotinis perdirbtų medžiagų panaudojimas padeda išvengti aplinkos taršos ir sumažina žaliavų poreikį.

3. SUSIPAŽINIMAS SU PRODUKTU

3.1 GAMINIO APRAŠYMAS

Šis ilginamasis strypas skirtas specialiai akumuliatoriniam grandininiam genėtuvui „SPS 100 Li 20 S“.

Naudotojo tipas

Šis įrenginys yra skirtas privatiems naudotojams, tai yra neprofesionaliems operatoriams. Šis įrenginys yra skirtas mėgėjams.

3.2 PAGRINDINIAI KOMPONENTAI (1 pav.):

A. Galinė rankena
B. Priekinė rankena.
C. Strypo prailginimo fiksavimo svirtis
D. Genėtuvo laikiklis
E. Akumuliatoriaus laikiklis.
F. Genėtuvo fiksavimo kablys
G. Akumuliatoriaus blokavimo mygtukas

⚠ **DĖMESIO** ***Kad sumažintumėte nutrenkimo elektros srove pavojų, niekada nenaudokite ilginamojo strypo šalia elektros linijų.***

⚠ **DĖMESIO** ***Naudodamiesi ilginamuoju strypu visada naudokitės abiem rankomis.***

⚠ **DĖMESIO** ***Naudodami ilginamąjį strypą visada dėvėkite apsauginį šalmą.***

3.3 SAUGOS ŽENKLAI (1 PAV.)

Ant gaminio pateikiami įvairūs simboliai.
Simbolių reikšmės:

PAVOJUS! Elektros smūgis.
Išlaikykite bent 15 m atstumą nuo oro linijų kabelių.
Bet kokie asmenys arba naminiai gyvūnai turi būti mažiausiai 15 m atstumu nuo įrenginio jo darbo metu

4. SURINKIMAS

4.1 GENĖTUVO MONTAVIMAS

⚠ ***Prieš pradedant surinkimo darbus, įsitikinti, ar akumuliatorius nėra įstatytas į jam skirtą ertmę. (4.4 skirsn.)***

1. Įstatykite genėtuvą (2.A pav.) į valdymo strypą (2.B pav.).
2. Uždarykite blokavimo kablį (2.C pav.).

⚠ ***Periodiškai patikrinti sandūras, tokiu būdu bus užtikrintas jų visiškas priveržimas.***

4.2 GENĖTUVO NUĖMIMAS

⚠ ***Prieš išimdami genėtuvą, leiskite atvėsti varikliui***

Norėdami nuimti genėtuvą (3.A pav.):
1. Padėkite valdymo strypą ant žemės.
2. Atidarykite blokavimo kablį (3.C pav.).
3. Paspauskite blokavimo mygtuką (3.D pav.).
4. Ištraukite genėtuvą.

4.3 STRYPO PRAILGINIMAS

1. Atidarykite strypo užblokavimo svirtį (4.A pav.).
2. Patraukite arba paspauskite strypą (4.B pav.) iki tol, kol bus pasiektas norimas ilgis;
3. Uždarykite strypo blokavimo svirtį.

⚠ ***Periodiškai patikrinti sandūras, tokiu būdu bus užtikrintas jų visiškas priveržimas.***

4.4 AKUMULIATORIUS

- **Norėdami įdėti akumuliatorių:**
  įstumkite akumuliatorių iki galo (pav. 5.A pav.) į jo vietą, kol pasigirs spragtelėjimas ir jis užsiblokuos; tokiu būdu bus užtikrintas nepriekaištingas elektros kontaktas.
- **Norėdami išimti akumuliatorių:**
  paspauskite blokavimo mygtuką (6.F pav.), esantį akumuliatoriuje ir jį ištraukite.

5. VALDYMO ĮTAISAI

5.1 AKCELERATORIAUS VALDYMO SVIRTIS (7.A pav.)

Leidžia įjungti pjovimo įtaisą.

5.2 AKCELERATORIAUS UŽBLOKAVIMO MYGTUKAS (7.B pav.)

Leidžia įjungti akceleratoriaus valdymo svirtį (7.A pav.).

PASTABA *Akceleratoriaus valdymo svirties įjungimas (7.A pav.) galimas tik paspaudus akceleratoriaus užblokavimo mygtuką (7.B pav.).*

SVARBU ***Viskas apie ĮRENGINĮ:***
- saugos taisyklės, kurių reikia laikytis;
- naudojimas;
- priežiūra;
- saugojimas;
- pagalba;
- garantijos taikymo sąlygos;
aprašytos įrenginio vadove.

LV

UZMANĪBU! PIRMS IZSTRĀDĀJUMA LIETOŠANAS RŪPĪGI IZLASIET ŠO INSTRUKCIJU. Saglabājiet, jo tā var noderēt arī nākotnē.

SATURS

1. VISPĀRĒJA INFORMĀCIJA 1
2. DROŠĪBAS NOTEIKUMI 1
3. IEPAZĪŠANĀS AR IZSTRĀDĀJUMU 2
   3.1 IZSTRĀDĀJUMA apraksts 2
   3.2 Galvenās sastāvdaļas (1. att.): 3
   3.3 Drošības zīmes (1. att.) 3
4. MONTĀŽA 3
   4.1 Atzarošanas ierīces montāža 3
   4.2 Zargrieža noņemšana 3
   4.3 KĀTA pagarinājums 3
   4.4 AKUMULATORS 3
5. VADĪBAS IERĪCES 3
   5.1 Akseleratora vadības svira (7.A att.)..... 3
   5.2 Akseleratora bloķēšanas poga (7.B att.) 3

1. VISPĀRĒJA INFORMĀCIJA

1.1 KĀ JĀLASA ROKASGRĀMATA

PIEZĪME *vai* **SVARĪGI** *satur precizējumus vai skaidrojumus iepriekš izklāstītajai informācijai, kas palīdz izvairīties no mašīnas vai mantu bojāšanas.*

Ar simbolu ⚠ apzīmē bīstamību. Brīdinājuma neievērošanas gadījumā jūs vai trešās personas var gūt traumas un/vai iekārta var tikt bojāta.

Paragrāfi, kas apvilkti ar taisnstūri, kura malas sastāv no pelēkiem punktiem, attiecas uz opcionāliem raksturlielumiem, kas nav pieejami visos modeļos, kas tiek apskatīti šajā rokasgrāmatā. Pārbaudiet, vai raksturlielums attiecas uz jūsu modeli.

Visi virzienu apzīmējumi, tādi kā “priekšā”, “aizmugurē”, “pa labi” un “pa kreisi” attiecas uz operatora darba pozīciju.

2. DROŠĪBAS NOTEIKUMI

2.1 VISPĀRĒJIE AR DROŠĪBU SAISTĪTIE BRĪDINĀJUMI

⚠ **UZMANĪBU Izlasiet visus ar drošību saistītos brīdinājumus un visus norādījumus.** *Brīdinājumu un norādījumu neievērošana var izraisīt elektriskās strāvas triecienu, ugunsgrēku un/vai nopietnus savainojumus.*

Saglabājiet visus brīdinājumus un norādījumus, lai ar tiem varētu iepazīties arī nākotnē.

Brīdinājumos sastopams termins “elektroierīce” attiecas uz jūsu mašīnu, kas barojas no elektrības tīkla (ar elektrības vadu) vai no akumulatora (bez elektrības vada).

1) Darbavietas drošība

a) **Turiet darbavietu tīru un nodrošiniet tajā labu apgaismojumu.** *Nesakārtotas vai tumšas vietas veicina negadījumu rašanos.*

b) **Neizmantojiet elektroierīci sprādzienbīstamā vidē, piemēram, uzliesmojošu šķidrumu, gāzu vai putekļu klātbūtnē.** *Elektroierīču darbības laikā veidojas dzirksteles, kuras var uzliesmot putekļus vai tvaikus.*

c) **Elektroierīču lietošanas laikā turiet bērnus un klātesošas personas tālu no darbavietas.** *Neuzmanība var izraisīt kontroles zaudēšanu.*

2) Elektriskā drošība

a) **Izvairieties no nonākšanas saskarē ar iezemētām virsmām, tādām kā caurules, radiatori, krāsnis un ledusskapi.** *Ja ķermenis saskaras ar iezemētu virsmu, palielinās elektriskā trieciena risks.*

b) **Nepakļaujiet elektroierīces lietus vai mitruma iedarbībai.** *Ja elektroierīcē nokļūst ūdens, tad palielinās elektriskā trieciena risks.*

3) **Individuālā drošība**

a) **Esiet uzmanīgs, sekojiet tam, ko jūs darāt un elektroierīces lietošanas laikā rīkojieties prātīgi. Nelietojiet elektroierīci, ja esat noguris vai esat narkotisko vielu, alkohola vai medikamentu ietekmē.** *Neuzmanības mirklis elektroierīces lietošanas laikā var izraisīt smagu traumu gūšanu.*

b) **Izmantojiet individuālos aizsardzības līdzekļus. Vienmēr valkājiet aizsargbrilles.** *Tādu aizsardzības līdzekļu lietošana kā pretputekļu maskas, apavi ar neslīdošu zoli, aizsargķiveres vai prettrokšņa austiņas samazina traumu gūšanas risku.*

c) **Izvairieties no netīšas iedarbināšanas. Pirms akumulatora uzstādīšanas, elektroierīces paņemšanas rokās vai transportēšanas pārliecinieties, vai elektroierīce ir izslēgta.** *Transportējot elektroierīci, turot pirkstu uz slēdža vai uzstādot akumulatoru, kamēr slēdzis atrodas stāvoklī „ON" (IESLĒGTS), var rasties negadījumi.*

d) **Pirms elektroierīces ieslēgšanas izņemiet visas atslēgas vai citus regulēšanas instrumentus.** *Ja mašīnas kustīgajā daļā paliek atslēga vai instruments, tas var izraisīt miesas bojājumus.*

e) **Nestiepieties. Sekojiet tam, lai jums vienmēr būtu labs atbalsts un līdzsvars.** *Tas ļauj labāk kontrolēt elektroierīci neparedzētajās situācijās.*

f) **Ģērbieties atbilstošā veidā. Nevalkājiet platu apģērbu un rotaslietas. Turiet matus un apģērbu tālu no kustīgajām daļām.** *Plats apģērbs, rotaslietas vai gari mati var aizķerties aiz kustīgajām daļām.*

g) **Ja pie mašīnas ir paredzēts pievienot ierīces putekļu novākšanai un savākšanai, pārliecinieties, ka tos pievieno un izmanto pareizi.** *Šo ierīču izmantošana var samazināt ar putekļiem saistītos riskus.*

h) **Neļaujiet pieradumam, kas iegūts, lietojot mašīnu, rīkoties vieglprātīgi un neņemt vērā elektriskās ierīces drošības noteikumus.** *Neuzmanīga rīcība var vienā mirklī radīt smagas traumas.*

⚠ UZMANĪBU Informāciju par visām pārējām drošības ierīcēm skatiet specifikācijās, kas aprakstītas mašīnai pievienotajā rokasgrāmatā.

2.2 APKĀRTĒJĀS VIDES AIZSARDZĪBA

- Darba laikā noteikts ķēdes eļļas daudzums nokļūst vide; tāpēc lietojiet tikai šim lietošanas veidam paredzēto biosairstošo eļļu. Minerāleļļas vai motoreļļas izmantošana ievērojami piesārņo apkārtējo vidi.
- Rūpīgi ievērojiet vietējo likumdošanu, kas attiecas uz iepakojuma materiālu, bojāto daļu vai citu vidi piesārņojošo materiālu pārstrādi; šos atkritumus nedrīkst izmest kopā ar sadzīves atkritumiem, bet tie ir jānogādā uz specializētajiem atkritumu savākšanas centriem, kas nodrošina atkritumu utilizāciju.
- Rūpīgi ievērojiet vietējo likumdošanu, kas attiecas uz atkritumu utilizāciju
- Pēc mašīnas izvadīšanas no ekspluatācijas, nemetiet to ārā, bet sazinieties ar atkritumu savākšanas centru saskaņā ar vietējās likumdošanas prasībām.

Neizmetiet elektriskās iekārtas kopā ar sadzīves atkritumiem. Saskaņā ar Eiropas Direktīvu 2012/19/ES par elektrisko un elektronisko iekārtu atkritumiem un par to īstenošanu saskaņā ar nacionālo likumdošanu, vecas elektriskās iekārtas ir jānodod atsevišķi, lai tās varētu pārstrādāt videi draudzīgā veidā. Izmetot elektriskās iekārtas izgāztuvē vai dabā, kaitīgas vielas var sasniegt gruntsūdeņus un iekļauties pārtikas ķēdē, pasliktinot jūsu veselību un labsajūtu. Papildu informācijas saņemšanai par šī izstrādājuma utilizāciju sazinieties ar kompetentu sadzīves atkritumu pārstrādes iestādi vai ar vietējo izplatītāju.

Pēc akumulatoru kalpošanas mūža beigām utilizējiet tos vidi saudzējošā veidā. Akumulators satur gan jums, gan videi bīstamas vielas. Tas ir jāizņem un jānodod šķirotai pārstrādei uzņēmumā, kas nodarbojas ar litija jonu akumulatoru utilizāciju.

Izlietoto izstrādājumu un iepakojumu šķirotā vākšana ļauj pārstrādāt un atkārtoti izmantot materiālus. Pārstrādāto materiālu atkārtota izmantošana ļauj izvairīties no vides piesārņošanas un samazina pieprasījumu pēc izejvielām.

3. IEPAZĪŠANĀS AR IZSTRĀDĀJUMU

3.1 IZSTRĀDĀJUMA APRAKSTS

Šis pagarināšanas kāts paredzēts tieši ar akumulatoru darbināmam ķēdes atzarošanas zāģim "SPS 100 Li 20 S".

Lietotāja tips

Šī mašīna ir paredzēta patērētājiem, jeb neprofesionāliem lietotājiem. Tā ir paredzēta "neprofesionālai lietošanai".

3.2 GALVENĀS SASTĀVDAĻAS (1. att.):

A. Aizmugurējais rokturis
B. Priekšējais rokturis.
C. Kāta pagarināšanas bloķēšanas svira
D. Atzarošanas ierīces ligzda
E. Akumulatora nodalījums.
F. Atzarošanas ierīces bloķēšanas āķis
G. Akumulatora bloķēšanas poga

⚠ **UZMANĪBU** ***Lai samazinātu elektrošoka risku, nekad nelietojiet pagarināšanas kātu elektropārvades līniju tuvumā.***

⚠ **UZMANĪBU** ***Lietojot pagarināšanas kātu, vienmēr turiet to ar abām rokām.***

⚠ **UZMANĪBU** ***Lietojot pagarināšanas kātu, vienmēr izmantojiet aizsargķiveri.***

3.3 DROŠĪBAS ZĪMES (1. ATT.)

Uz izstrādājuma ir dažādi simboli.
Simbolu nozīme:

BĪSTAMĪBA! Elektrotraumas. Sekojiet tam, lai attālums līdz virszemes elektrības vadiem būtu vismaz 15 m.
Sekojiet tam, lai visi cilvēki un mājdzīvnieki atrastos vismaz 15 m attālumā, kamēr izmanto mašīnu

4. MONTĀŽA

4.1 ATZAROŠANAS IERĪCES MONTĀŽA

⚠ ***Pirms montāžas veikšanas, pārbaudiet, vai akumulators ir ievietots attiecīgajā nodalījumā. (4.4. par.)***

1. Ievietojiet atzarošanas ierīci (2.A att.) vadības kātā (2.B att.).
2. Aizveriet bloķēšanas āķi (2.C att.).

⚠ ***Periodiski pārbaudiet savienojumus, lai pārliecinātos, ka tie ir labi pievilkti.***

4.2 ZARGRIEŽA NOŅEMŠANA

⚠ ***Pirms atzarošanas ierīces noņemšanas ļaujiet dzinējam atdzist.***

Lai noņemtu atzarošanas ierīci (3.A att.):
1. Novietojiet vadības kātu uz zemes.
2. Atveriet bloķēšanas āķi (3.C att.).
3. Nospiediet bloķēšanas pogu (3.D att.).
4. Izņemiet atzarošanas ierīci.

4.3 KĀTA PAGARINĀJUMS

1. Atveriet kāta bloķēšanas sviru (4.A att.).
2. Velciet vai stumiet kātu (4.B att.) līdz tam būs nepieciešams garums;
3. Aizveriet kāta bloķēšanas sviru.

⚠ ***Periodiski pārbaudiet savienojumus, lai pārliecinātos, ka tie ir labi pievilkti.***

4.4 AKUMULATORS

- **Akumulatora ievietošana:**
stumiet akumulatoru (5.A att.) līdz galam attiecīgajā nodalījumā līdz klikšķim, lai to nobloķētu un nodrošinātu elektrisko kontaktu.

- **Akumulatora izņemšana:**
nospiediet bloķēšanas pogu (6.F att.), kas atrodas akumulatorā, un izvelciet to.

5. VADĪBAS IERĪCES

5.1 AKSELERATORA VADĪBAS SVIRA (7.A att.)

Ļauj darbināt griezējierīci.

5.2 AKSELERATORA BLOĶĒŠANAS POGA (7.B att.)

Ļauj darbināt akseleratora vadības sviru (7.A att.).

PIEZĪME *Akseleratora vadības sviras (7.A att.) darbināšana ir iespējama tikai tad, ja ir nospiesta akseleratora bloķēšanas poga (7.B att.).*

SVARĪGI ***Viss, kas saistīts ar mašīnu:***
- drošības noteikumi, kuri ir jāievēro;
- lietošana;
- tehniskā apkope;
- uzglabāšana;
- palīdzību;
- garantijas segums;
ir aprakstīts mašīnas rokasgrāmatā.

MK

ВНИМАНИЕ!: ПРЕД УПОТРЕБА НА ПРОИЗВОДОТ, ВНИМАТЕЛНО ПРОЧИТАЈТЕ ГО ОВОЈ ПРИРАЧНИК. Да се чува за секоја идна потреба.

СОДРЖИНА

1. ОПШТО 1
2. БЕЗБЕДНОСНИ МЕРКИ 1
3. ЗАПОЗНАВАЊЕ СО ПРОИЗВОДОТ 3
   3.1 Опис на ПРОИЗВОДОТ 3
   3.2 Главни компоненти (сл. 1):..... 3
   3.3 Безбедносни знаци (слика 1) 3
4. МОНТИРАЊЕ..... 3
   4.1 Монтирање на поткаструвачот 3
   4.2 Вадење на уредот со поткаструвачот 3
   4.3 Продолжување на ШИПКАТА..... 3
   4.4 БАТЕРИЈА..... 4
5. КОМАНДИ ЗА КОНТРОЛА 4
   5.1 Команда на рачката за забрзувачот (сл. 7.A) 4
   5.2 Копче за блокада на забрзувачот (сл. 7.B) 4

1. ОПШТО

1.1 КАКО ДА СЕ ЧИТА УПАТСТВОТО

ЗАБЕЛЕШКА *или* **ВАЖНО** *даваат прецизни или други информации како што е претходно наведено, со цел да не се оштети машината или да не се предизвика штета.*

Симболот ⚠ посочува на опасност. Непочитувањето на мерките за претпазливост доведува до можност за лични или повреди и оштетувања на трети лица.

Пасусите означени со квадратче со рамка и сиви точки посочуваат на изборни одлики коишто не се присутни кај сите модели дадени во ова упатство. Проверете дали таа одлика е присутна кај дадениот модел.

Сите индикации „напред“, „назад“, „десно“ и „лево“ се дадени во однос на позицијата за работа на операторот.

2. БЕЗБЕДНОСНИ МЕРКИ

2.1 ОПШТИ БЕЗБЕДНОСНИ ПРЕДУПРЕДУВАЊА

⚠ **ВНИМАНИЕ Прочитајте ги целото предупредување во однос на безбедноста и целосното упатство.** *Непридржување кон предупредувањата и кон упатството може да предизвикаат електричен удар, изгореници и сериозни повреди.*

Сочувајте ги предупредувањата заедно со упатството за идна консултација.

Терминот „електричен апарат” наведен во предупредувањата се однесува на вашиот апарат напојуван од електричната мрежа (со кабел) или со помош на батерии (без кабел).

1) **Обезбедување на работната средина**
   a) **Одржувајте ја работната средина чиста и добро осветлена.** *Неуредните или темни места може да бидат причина за несреќа.*
   b) **Не користете го електричниот алат во експлозивна атмосфера, на пример во присуство на запаливи течности, гасови или прав.** *Електричните делови предизвикуваат искри што може да ги запалат нечистотиите или испарувањата.*
   c) **Децата и другите кои што се во близина треба да се оддалечат кога се користат електричните апарати.** *Одвлекување внимание може да предизвика губење контрола.*

2) **Електрична безбедност**
   a) **Избегнувајте контакт на телото со површина со маса или со земја, како цевки, радијатори, кујнски апарати, фрижидери.** *Ризикот од електричен*

удар се поттикнува ако телото се најде на маса или земја.

b) **Не изложувајте ги електричните делови на дожд или влажни средини.** *Водата што може да навлезе во електричниот дел го зголемува ризикот од електричен удар.*

3) Лична безбедност

a) **Бидете внимателни, контролирајте што се случува и со целосно внимание служете се со електричните апарати. Не користете ги електричните апарати кога сте уморни или под влијание на лекови, алкохол или дрога.** *При растроеност, не користете го електричниот апарат бидејќи може да предизвика тешки телесни оштетувања.*

b) **Користете лична заштитна опрема. Секогаш ставајте заштитни очила.** *Употребата на заштитна опрема како што се маска против прав, чевли против лизгање, заштитна кацига и заштита за уши го намалуваат ризикот од телесни повреди.*

c) **Избегнувајте нестандардизирани приклучоци. Проверете дали уредот е исклучен пред да ја ставите батеријата, го зафаќате или транспортирате електричниот апарат.** *Транспортирање на електричниот апарат со прстот на прекинувачот или поставување на батеријата кога прекинувачот е во позиција „ON“ (вклучено) со леснотија доведува до инциденти.*

d) **Отстранете ги сите клучеви или алатки за регулација пред да го вклучите електричниот апарат.** *Ако некој клуч или алатка останат во контакт со некој ротирачки дел на машината може да предизвика тешки телесни оштетувања.*

e) **Не наведнувајте се. Секогаш имајте сигурна потпора и соодветна рамнотежа.** *На тој начин најдобро ќе го контролирате електричниот апарат во непредвидени ситуации.*

f) **Облечете се соодветно. Не носете широки алишта или накит. Косата и облеката нека ви бидат подалеку од подвижните делови.** *Широка облека, накит или долга коса може да се закачат за деловите во движење.*

g) **Ако имате уреди за поврзување на апарати за издвојување и собирање на нечистотии, проверете дали се поврзани и се користат на правилен начин.** *Употребата на овие апарати може да ги намали ризиците што се поврзани со нечистотиите.*

h) **Не дозволувајте зачестеното користење на машината да предизвика да станете самозадоволни и да ги игнорирате безбедносните принципи на електричниот алат.** *Несовесно постапување може да предизвика повреди за дел од секундата.*

⚠ ВНИМАНИЕ За сите други безбедносни мерки, погледнете ги спецификациите опишани во прирачникот испорачан со машината.

2.2 ЗАШТИТА НА ЖИВОТНАТА СРЕДИНА

- Во текот на работата доаѓа до одредено распрскување на маслото во средината, кое пак е неопходно за подмачкување на синџирот. Заради тоа, користете само биоразградливи масла, специфични за вакво користење. Употребата на минерално масло или моторно масло предизвикува сериозни штети на околината.
- Доследно следете ги локалните закони за фрлање на амбалажата, делови во распаѓање или какви било елементи со штетно влијание врз животната средина. Овие отпадоци не смеат да се фрлаат во ѓубре, туку треба да се селектираат и да се однесат во соодветни собирни центри за рециклирање материјали.
- Следете ги во целост локалните закони за фрлање на материјалите што се резултат на сечењето.
- При исфрлање од употреба, не оставајте ја машината каде било во природата, туку предајте ја во собирен центар во согласност со важечките локални закони.

Не фрлајте ги електричните апарати заедно со домашен отпад. Во согласност со директивата на ЕУ 2012/19/ЕУ, отпадот што се состои од електрични и електронски апарати е ваша одговорност и, во согласност со националните одредби, електричните апарати за фрлање треба да се фрлат засебно за да може подоцна повторно да се употребат на еко-компатибилен начин. Ако електричните апарати се одложат на ѓубриште или на земја, штетните состојки може да стапат во контакт со елементите во почвата и да навлезат во синџирот на исхрана, со што ќе се нарушат вашето здравје и благосостојбата. За

подетални информации околу фрлањето на овој производ, контактирајте со компетентни институции за фрлање домашен отпад или со застапникот.

Откако ќе ѝ помине рокот на употреба, извадете ја батеријата обрнувајќи внимание на животната средина. Батеријата содржи материјал што е опасен за вас и за средината. Треба да се извади и расклопи во засебен сад што може да содржи литиумски јони.

Засебното собирање на производите и искористените пакувања овозможува рециклирање на материјалите и повторна употреба. повторната употреба на рециклираните материјали спречува штета на животната средина и ја намалува потребата за примарни материјали.

3. ЗАПОЗНАВАЊЕ СО ПРОИЗВОДОТ

3.1 ОПИС НА ПРОИЗВОДОТ

Овој продолжен столб е специфичен за уред за поткастрување со синџир што се напојува со батерија „SPS 100 Li 20 S“.

Вид на корисник
Оваа машина е наменета да ја користат корисници, т.е. оператори коишто не се професионалци. Наменета е за „домашна употреба“.

3.2 ГЛАВНИ КОМПОНЕНТИ (сл. 1):

A. Задна рачка
B. Предна рачка.
C. Рачка за блокирање на продолжетокот на столбот
D. Куќиште на поткаструвачот
E. Куќиште на батеријата.
F. Кука за блокирање на поткаструвачот
G. Копче за блокирање на батеријата

⚠ **ВНИМАНИЕ** ***За да го намалите ризикот од електричен удар, никогаш не користете го продолжениот столб во близина на далноводи.***

⚠ **ВНИМАНИЕ** ***Секогаш користете две раце кога го користите продолжениот столб.***

⚠ **ВНИМАНИЕ** ***Секогаш носете заштитна кацига кога го користите продолжениот столб.***

3.3 БЕЗБЕДНОСНИ ЗНАЦИ (СЛИКА 1)

На производот се појавуваат различни симболи.
Значење на симболите:

ОПАСНОСТ! Електричен удар. Одржувајте растојание од најмалку 15 метри од каблите на трансформаторите.
Оддалечете ги сите лица или домашни животни најмалку 15 метри додека работи

4. МОНТИРАЊЕ

4.1 МОНТИРАЊЕ НА ПОТКАСТРУВАЧОТ

⚠ ***Пред да започнете со монтирање, уверете се дека батеријата не е на своето место. (пас.4.4)***

1. Вметнете го поткаструвачот (сл. 2.A) во контролната шипка (сл. 2.B).
2. Затворете ја куката за блокирање (сл. 2.C).

⚠ ***Проверувајте ги од време на време за да се уверите дека шипките се добро стегнати.***

4.2 ВАДЕЊЕ НА УРЕДОТ СО ПОТКАСТРУВАЧОТ

⚠ ***Оставете го моторот да се излади пред да го извадите поткаструвачот.***

За да го извадите уредот со поткаструвачот (сл. 3.A):
1. Ставете ја контролната шипка на земја.
2. Отворете ја куката за блокирање (сл. 3.C).
3. Притиснете го копчето за блокирање (сл. 3.D).
4. Отстранете го уредот за кастрење.

4.3 ПРОДОЛЖУВАЊЕ НА ШИПКАТА

1. Отворете ја рачката за блокирање на шипката (Сл. 4.A).
2. Повлечете или лизнете ја рачката (сл. 4.B) за да ја постигнете саканата должина.
3. Затворете ја рачката за блокирање на шипката.

⚠ ***Проверувајте ги од време на време за да се уверите дека шипките се добро стегнати.***

4.4 БАТЕРИЈА

- **За вметнување на батеријата:**
турнете ја батеријата докрај (сл. 5.A) на своето место сè додека не слушнете звук на кликнување што ја блокира на место и обезбедува електричен контакт.

- **За отстранување на батеријата:**
притиснете го копчето за блокирање (сл. 6.F) на батеријата и извадете ја.

5. КОМАНДИ ЗА КОНТРОЛА

5.1 КОМАНДА НА РАЧКАТА ЗА ЗАБРЗУВАЧОТ (сл. 7.A)

Овозможува ракување со уредот за сечење.

5.2 КОПЧЕ ЗА БЛОКАДА НА ЗАБРЗУВАЧОТ (сл. 7.B)

Ви овозможува да ракувате со рачката за контрола на гас (сл. 7.A).

ЗАБЕЛЕШКА *Овозможува активирање на командата за забрзување (сл. 7.A) само ако е притиснато копчето за блокирање на забрзувачот(сл. 7.B).*

ВАЖНО **Сè за машината:**
- безбедносни правила што треба да се следат;
- употреба;
- одржување;
- складирање;
- помош;
- опсег на гаранцијата;
опишано е во упатството за машината.

NL

LET OP!: LEES DEZE HANDLEIDING ZORGVULDIG DOOR VOORDAT U HET PRODUCT GEBRUIKT. Bewaren voor toekomstige behoeften.

INHOUDSOPGAVE

1. ALGEMEEN..... 1
2. VEILIGHEIDSVOORSCHRIFTEN..... 1
3. HET PRODUCT LEREN KENNEN 3
   3.1 Beschrijving van HET PRODUCT 3
   3.2 Belangrijkste onderdelen (afb. 1):..... 3
   3.3 Veiligheidsborden (afb. 1)..... 3
4. MONTAGE..... 3
   4.1 Montage van de Snoei-inrichting..... 3
   4.2 Verwijdering van de Snoei-inrichting 3
   4.3 Verrlenging van de STANG..... 3
   4.4 ACCU..... 3
5. BEDIENINGSELEMENTEN..... 3
   5.1 Hendel versnelling (Afb. 7.A)..... 3
   5.2 Vergrendeltoets van de versnelling (Afb. 7.B) 4

1. ALGEMEEN

1.1 HOE DE HANDLEIDING LEZEN

OPMERKING *of* **BELANGRIJK** *verstrekt nadere gegevens of andere elementen ter aanvulling op hetgeen daarvoor vermeld is, om te voorkomen dat de machine beschadigd wordt of dat er schade veroorzaakt wordt.*

Het symbool ⚠ wijst op een gevaar. Veronachtzaming van de waarschuwing leidt tot mogelijke persoonlijke letsels of letsels aan anderen en/of schade.

De paragrafen die aangegeven zijn met een grijze stippen-boord wijzen op optionele kenmerken die niet aanwezig zijn op alle modellen die in deze handleiding beschreven zijn. Controleer of het kenmerk aanwezig is op het model in kwestie.

De aanwijzingen “voor”, “achter”, “rechts” en “links” hebben betrekking op de werkpositie van de bediener.

2. VEILIGHEIDSVOORSCHRIFTEN

2.1 ALGEMENE VEILIGHEIDSVOORSCHRIFTEN

⚠ **LET OP Lees alle veiligheidsvoorschriften en instructies.** *Het niet in acht nemen van de voorschriften en instructies kan elektrische schokken, brand en/of ernstige letsels veroorzaken.*

Bewaar alle waarschuwingen en instructies om ze in de toekomst te kunnen raadplegen.

De term 'elektrisch gereedschap' in de waarschuwingen verwijst naar uw machine met netvoeding (met kabel) of met accuvoeding (zonder kabel).

1) **Veiligheid van de werkzone**
   a) **Houd de werkzone netjes et goed verlicht.** *In rommelige of donkere gebieden gebeuren vaker ongelukken.*
   b) **Gebruik geen elektrisch gereedschap in omgevingen met ontploffingsgevaar, bijvoorbeeld in aanwezigheid van ontvlambare vloeistoffen, gas of stof.** *De elektrische gereedschappen genereren vonken die stof of dampen kunnen doen ontvlammen.*
   c) **Hou kinderen en omstanders uit de buurt wanneer gebruik gemaakt wordt van een elektrisch gereedschap.** *Een moment van onoplettendheid kan ertoe leiden dat men de controle over de machine verlies.*

2) **Elektrische veiligheid**
   a) **Voorkom met het lichaam in contact te komen met geaarde oppervlakken, zoals buizen, radiatoren, keukens of koelkasten.** *Het risico voor elektrische schokken vermindert wanneer het lichaam geaard is.*
   b) **Stel de elektrische gereedschappen niet bloot aan regen of natte omgevingen.** *Water dat in een elektrisch gereedschap sijpelt verhoogt het risico voor elektrische schokken.*
3) **Persoonlijke veiligheid**
   a) **Blijf attent, controleer wat er gaande is en gebruik altijd het gezond verstand wanneer een elektrisch gereedschap gebruikt wordt. Gebruik het elektrisch gereedschap niet wanneer u moe bent, geneesmiddelen, alcohol of drugs gebruikt hebt.** *Een moment van onoplettendheid bij het gebruik van een elektrisch gereedschap kan ernstige persoonlijke letsels veroorzaken.*
   b) **Gebruik persoonlijke beschermingsmiddelen. Draag altijd een veiligheidsbril.** *Het gebruik van beschermingsmiddelen zoals een stofmasker, antislipschoenen, een veiligheidshelm of een oorbescherming voorkomt persoonlijke letsels.*
   c) **Voorkom dat de machine ongewild start. Zorg ervoor dat het apparaat uitgeschakeld is vooraleer de accu te plaatsen, of gereedschap vast te nemen of te transporteren.** *Een elektrisch gereedschap transporteren met een vinger op de schakelaar of de accu monteren met de schakelaar in de stand "ON" verhoogt het risico op ongevallen.*
   d) **Verwijder alle sleutels of regelinstrumenten vooraleer het elektrisch gereedschap in te schakelen.** *Een sleutel of gereedschap dat in contact blijft met een bewegend onderdeel van de machine kan persoonlijke letsels veroorzaken.*
   e) **Leun niet naar buiten. Ga altijd stabiel staan en zorg ervoor dat het evenwicht niet verloren wordt.** *Zo heeft men in onverwachte situaties een betere controle over het elektrisch gereedschap.*
   f) **Draag gepaste kleding. Draag geen ruime kleding of juwelen. Houd het haar en de kledij op afstand van de bewegende delen.** *Loshangende kledingstukken, juwelen of lang haar kunnen gegrepen worden in de bewegende onderdelen.*
   g) **Als er delen met stofafname-installaties verbonden moeten worden, verzeker u er dan van dat ze goed verbonden en gebruikt worden.** *Door het gebruik van deze inrichtingen kunnen de risico's met betrekking tot stof beperkt worden.*
   h) **Laat de vertrouwdheid met het gebruik van de machine er niet toe leiden dat u zelfgenoegzaam wordt en de veiligheidsprincipes van het elektrische gereedschap negeert.** *Nalatigheid kan in een fractie van een seconde ernstig letsel veroorzaken.*

⚠ LET OP Voor alle andere beveiligingen raadpleeg de specificaties in de handleiding die bij de machine is geleverd.

2.2 BESCHERMING VAN DE OMGEVING

- Tijdens het werken wordt er een zekere hoeveelheid olie in de omgeving verspreid, noodzakelijk voor de smering van de ketting; gebruik om die reden alleen biologisch afbreekbare oliën, specifiek bedoeld voor dit gebruik. Het gebruik van een minerale olie of motorolie brengt ernstige schade toe aan het milieu.
- Volg nauwgezet de plaatselijke normen voor het verwerken van de verpakking, accu's, versleten delen of eender welk element met een sterke invloed op het milieu; dit afval mag niet met de huisafval weggeworpen worden, maar moet gescheiden worden en aan speciale containerpark toevertrouwd worden, die de recyclage van de materialen zullen verzorgen.
- Volg nauwkeurig de lokale normen op voor de afdanking van het afval
- Bij het buiten bedrijf stellen van de machine, mag deze nooit in het milieu achtergelaten worden maar moet ze naar een opvangcentrum gebracht worden, volgens de geldende plaatselijke normen.

Gooi elektrische apparatuur niet bij het gewoon huishoudelijk afval. Volgens de Europese Richtlijn 2012/19/EG inzake elektrisch en elektronisch afval en de toepassing ervan overeenkomstig de nationale wetgeving, moet de afgedankte elektrische apparatuur apart ingezameld worden voor recyclagedoeleinden. Indien de elektrische apparatuur afgedankt wordt op een afvalpark of in de ondergrond, kunnen de schadelijke stoffen de waterlaag bereiken en in de voedingsketen terecht komen, met nadelige gevolgen voor uw gezondheid en welzijn. Voor meer informatie over de afdanking van dit product, contacteer de instantie die bevoegd is voor de verwerking van het huishoudelijk afval of raadpleeg uw Verkoper.

Aan het einde van hun levensduur, moet men de accu's met de nodige zorg voor het milieu afdanken. De batterij bevat materialen die gevaarlijk zijn voor U en voor

de omgeving. Ze moet verwijderd worden en gescheiden ingezameld worden nabij een structuur die lithiumionenbatterijen aanvaardt.

De gescheiden inzameling van gebruikte producten en verpakkingen staat recycling en hergebruik van de materialen toe. Het hergebruik van gerecycled materiaal helpt de vervuiling van het milieu te voorkomen en vermindert de vraag naar grondstoffen.

3. HET PRODUCT LEREN KENNEN

3.1 BESCHRIJVING VAN HET PRODUCT

Deze verlengstok is speciaal voor de snoei-inrichting met ketting met accutoevoer 'SPS 100 Li 20 S'.

Type gebruiker
Deze machine is bestemd voor gebruik door consumenten, d.w.z. door niet professionele bedieners. Ze is bestemd voor een "amateuriëel gebruik".

3.2 BELANGRIJKSTE ONDERDELEN (afb. 1):

A. Achterste handgreep
B. Voorste handgreep.
C. Vergrendelingshendel voor stangverlenging
D. Zitting van de snoei-inrichting
E. Zitting van de accu.
F. Vergrendelhaak snoeisysteem
G. Accuvergrendelknop

⚠ **LET OP** ***Om het risico op elektrocutie te verminderen, mag u de verlengstok nooit in de buurt van elektriciteitskabels gebruiken.***

⚠ **LET OP** ***Gebruik altijd twee handen wanneer u de verlengstok gebruikt.***

⚠ **LET OP** ***Draag altijd een veiligheidshelm wanneer u de verlengstok gebruikt.***

3.3 VEILIGHEIDSBORDEN (AFB. 1)

Op het product staan verschillende symbolen.
Betekenis van de symbolen:

GEVAAR! Elektrocutie. Houd minstens 15 m. afstand ten opzichte van de kabels van de bovengrondse lijnen.
Houd personen of huisdieren op minstens 15 m. afstand wanneer u de machine

4. MONTAGE

4.1 MONTAGE VAN DE SNOEI-INRICHTING

⚠ ***Alvorens de montage uit te voeren, moet men nagaan of de accu niet in zijn zitting geplaatst is. (par.4.4)***

1. Plaats de snoei-inrichting (Afb. 2.A) in de bedienstaaf (Afb. 2.B) .
2. Sluit de klemhaak (Afb. 2.C).

⚠ ***Controleer regelmatig de verbindingen om u ervan te verzekeren dat ze goed vastgeklemd zijn.***

4.2 VERWIJDERING VAN DE SNOEI-INRICHTING

⚠ ***Laat de motor afkoelen alvorens de snoei-inrichting op te bergen.***

Om de snoei-inrichting (Afb. 3.A):
1. Plaats de bedieningsstang op de grond.
2. Open de klemhaak (Afb. 3.C).
3. Druk op de vergrendelingsknop (Afb. 3.D).
4. Verwijder de snoei-inrichting.

4.3 VERRLENGING VAN DE STANG

1. Open de blokkeringshendel van de stang (Afb. 4.A).
2. Trek of duw aan de stang (Afb. 4.B) om de gewenste lengte te verkrijgen;
3. Sluit de vergrendelingshendel van de stang.

⚠ ***Controleer regelmatig de verbindingen om u ervan te verzekeren dat ze goed vastgeklemd zijn.***

4.4 ACCU

- **De accu plaatsen:**

duw de accu helemaal naar binnen (Afb. 5.A) de behuizing totdat u de 'klik' hoort die hem op zijn plaats vergrendelt en voor elektrisch contact zorgt.

- **De accu verwijderen:**

druk op de vergrendelingsknop (Afb. 6.F) in de batterij en trek het eruit.

5. BEDIENINGSELEMENTEN

5.1 HENDEL VERSNELLING (Afb. 7.A)

Gebruikt om het snijmechanisme te bedienen.

5.2 VERGRENDELTOETS VAN DE VERSNELLING (Afb. 7.B)

Gebruikt om de bedieningshendel van de versnelling in te schakelen (Afb. 7.A).

OPMERKING *De inschakeling van de hendel van de versnelling (Afb. 7.A) is enkel mogelijk wanneer de vergrendeltoets van de versnelling ingedrukt wordt (Afb. 7.B).*

BELANGRIJK ***Alles wat betrekking heeft op de machine:***
- veiligheidsregels die gevolgd moeten worden;
- gebruik;
- onderhoud;
- opslag;
- assistentie;
- garantiedekking;
wordt beschreven in de handleiding van de machine.

NO

ADVARSEL!: FØR DU BRUKER PRODUKTET, LES DENNE BRUKSANVISNINGEN NØYE. Må oppbevares til senere bruk.

INNHOLD

1. GENERELT 1
2. SIKKERHETSBESTEMMELSER 1
3. KJENNSKAP TIL PRODUKTET 2
   3.1 Beskrivelse AV PRODUKTET 2
   3.2 Hovedkomponenter (Fig. 1): 3
   3.3 Sikkerhetssymboler (Fig. 1) 3
4. MONTERING 3
   4.1 Montering AV beskjæringsutstyret 3
   4.2 Fjerning av Beskjæringsutstyret 3
   4.3 Stangforlengelse 3
   4.4 BATTERI 3
5. KONTROLLKOMMANDOER 3
   5.1 Gasspak(Fig. 7.A) 3
   5.2 Låsebryteren til gasspaken (Fig. 7.B) 3

1. GENERELT

1.1 HVORDAN LESE BRUKSANVISNINGEN

MERK *eller* **VIKTIG** *presiserer og supplerer det som er forklart tidligere for å forhindre at maskinen ødelegges, eller at det oppstår skader.*

Symbolet ⚠ angir en fare. Hvis advarslene ikke overholdes kan dette medføre personskader eller skader på tredjeparter og/eller ødeleggelser.

De avsnittene som er merket med en firkant med stiplet grå ramme angir ekstrautstyr som ikke finnes på alle modellene som er dokumentert i denne bruksanvisningen. Kontroller om ekstrautstyret finnes på din modell.

Alle henvisningene til maskinens høyre og venstre side samt for- og bakside gjelder i forhold til brukerens arbeidsposisjon.

2. SIKKERHETSBESTEMMELSER

2.1 GENERELLE SIKKERHETSADVARSLER

⚠ **ADVARSEL Les alle sikkerhetsmerknadene og alle instruksjonene.** *Manglende etterfølgelse av sikkerhetsmerknadene eller instruksjonene kan forårsake elektrisk støt, brann og/eller alvorlige skader.*

Ta vare på alle merknadene og instruksjonene for senere konsultasjon.

Uttrykket «elektrisk verktøy» nevnt i merknadene henviser til verktøyet ditt med strømtilførsel fra strømnettet (med kabel) eller med strømtilførsel fra batteri (uten kabel).

1) **Sikkerhet der hvor du arbeider**
   a) **Hold området hvor du arbeider rent og godt opplyst.** *Rotete eller mørke områder øker sannsynligheten for uhell.*
   b) **Ikke bruk det elektriske verktøyet i omgivelser med eksplosjonsfare, for eksempel i nærheten av åpen ild, gass eller støv.** *Elektriske verktøyer utvikler gnister som kan antenne støv eller damp.*
   c) **Hold barn og tilskuere på avstand når du bruker et elektrisk verktøy.** *Distraksjoner kan forårsake tap av kontroll.*

2) **El-sikkerhet**
   a) **Unngå at motorenheten kommer i kontakt med jording via rør, radiatorer, komfyrer, kjøleskap.** *Risikoen for elektrisk støt øker dersom motorenheten kommer i kontakt med jording.*
   b) **Ikke utsett elektriske verktøyer for regn eller fuktige omgivelser.** *Vannet som trenger inn i et elektrisk verktøy øker risikoen for elektrisk støt.*

3) **Personlig sikkerhet**
   a) **Vær årvåken, kontroller det du er i ferd med å gjøre, og vis sunn fornuft når du bruker et elektrisk verktøy. Ikke bruk et elektrisk verktøy når du er trøtt eller under påvirkning av medikamenter, alkohol eller medisiner.** *Et øyeblikks distraksjon mens du bruker et elektrisk verktøy kan forårsake alvorlige personskader.*
   b) **Bruk personlig verneutstyr. Ta alltid på vernebriller.** *Bruk av verneutstyr som støvmaske, sko med sklisikker såle, hjelm og øreklokker reduserer personlige skadevirkninger.*
   c) **Unngå å starte opp ved et uhell. Forviss deg om at verktøyet er avslått innen du setter inn batteriet, eller du griper fatt i eller transporterer det elektriske verktøyet.** *Transport av et elektrisk verktøy med fingeren på bryteren eller montering av batteriet med bryteren i stillingen "ON" øker brannfaren.*
   d) **Fjern enhver nøkkel og ethvert reguleringsverktøy innen du slår på det elektriske verktøyet.** *En nøkkel eller et redskap som forblir i kontakt med en roterende del på maskinen kan forårsake personskader.*
   e) **Ikke len deg over redskapet. Vær alltid godt understøttet og i god likevekt.** *Dette gir en bedre kontroll over det elektrisk verktøyet i uventede situasjoner.*
   f) **Kle deg på en passende måte. Ikke ta på vide klær eller smykker. Hold håret og klærne borte fra de bevegelige delene.** *Løse klær, smykker eller langt hår kan vikle seg inn i de bevegelige delene.*
   g) **Dersom det finnes anordninger som skal kobles til anlegg for avtrekk og oppsamling av støv, forviss deg om at de tilkobles og brukes på riktig måte.** *Bruk av slike anordninger kan redusere risikoene forbundet med støvet.*
   h) **Ikke la din kjennskap til bruk av maskinen gjøre deg å bli fraværende og ignorere sikkerhetsprinsippene for elektroverktøy.** *En uaktsom handling kan forårsake alvorlige skader på en brøkdel av et sekund.*

⚠ OBS For alle andre sikkerhetsinnretninger, se spesifikasjonene beskrevet i håndboken som følger med maskinen.

2.2 MILJØVERN

- Under arbeidet avgis en viss oljemengde (nødvendig for å smøre kjedet) i omgivelsene. Bruk derfor kun biologisk nedbrytbare oljer egnet for denne typen bruk. Bruk av mineral- eller motorolje forårsaker alvorlige miljøskader.
- Følg nøye de kommunale bestemmelsene for kasting av emballasje, defekte deler eller deler som er sterkt forurensende. Dette avfallet må ikke kastes med husholdningsavfallet, men kildesorteres og kastes i konteinerne for resirkulering.
- Følg nøye de kommunale bestemmelsene for kasting av avfallsmateriale.
- Når maskinen ikke skal brukes lenger, må den ikke kastes i naturen, men leveres inn til et innsamlingssenter i henhold til gjeldende kommunale bestemmelser.

Ikke kast elektrisk verktøy i husholdningsavfallet. I henhold til direktiv 2012/19/EU om elektrisk og elektronisk avfall, og gjeldende nasjonale lover, skal brukt elektrisk verktøy leveres inn til mottak for et øko-kompatibelt gjenbruk. Hvis de elektriske verktøyene kastes på søppelfyllingen eller graves ned i jorden, kan de giftige stoffene nå grunnvannet og komme inn i næringskjeden og være til skade både for helsen og velferden. Kontakt renholdsverket eller din forhandler for ytterligere opplysninger om avhending av produktet.

Ved endt levetid må batteriene avhendes i henhold til gjeldende miljøbestemmelser. Batteriet inneholder materialer som er farlige for folk og miljø. Batteriet må fjernes og avhendes separat ved et mottak for batterier med litiumsioner.

Kildesortering av brukte produkter og emballasje tillater resirkulering og gjenbruk av materialene. Gjenbruk av resirkulerte materialer hindrer miljøforurensning og reduserer behovet for råvarer.

3. KJENNSKAP TIL PRODUKTET

3.1 BESKRIVELSE AV PRODUKTET

Denne forlengelsesstangen er spesifikk for den batteridrevne kjedeskjæreren «SPS 100 Li 20 S».

Brukergruppe
Denne maskinen er beregnet på ikke-profesjonelle brukere. Maskinen er ment til hobbybruk.

3.2 HOVEDKOMPONENTER (Fig. 1):

A. Håndtak bak
B. Håndtak foran.
C. Låsebryter til stangforlengelse
D. Rom til beskjæringsenhet
E. Batterirommet.
F. Låsekrok til beskjæringsenhet
G. Batterilåsebryter

⚠ **OBS** ***For å redusere risikoen for elektrisk støt, bruk aldri forlengelsesstangen i nærheten av strømledninger.***

⚠ **OBS** ***Bruk alltid to hender når du bruker forlengelsesstangen.***

⚠ **OBS Bruk alltid en hjelm når du bruker forlengelsesstangen.**

3.3 SIKKERHETSSYMBOLER (FIG. 1)

Forskjellige symboler vises på produktet.
Symbolenes betydning:

FARE! Elektrisk støt. Hold en avstand på minst 15 meter fra kraftledninger.
Hold en avstand på minst 15 meter fra personer og husdyr når maskinen

4. MONTERING

4.1 MONTERING AV BESKJÆRINGSUTSTYRET

⚠ ***Før man utfører monteringen, må man kontrollere at batteriet ikke sitter på plassen sin. (avsn.4.4)***

1. Sett inn beskjæringsenheten (Fig. 2.A) på kontrollstangen (Fig. 2.B) .
2. Lukk låsekroken (Fig. 2.C).

⚠ ***Kontroller periodisk sammenføyningene for å forsikre deg om at de er godt fastlåste.***

4.2 FJERNING AV BESKJÆRINGSUTSTYRET

⚠ ***Kjøl ned motoren før du fjerner beskjæringsenheten.***

For å fjerne beskjæringsutstyret (Fig. 3.A):
1. Plasser kontrollstangen på bakken.
2. Åpne låsekroken (Fig. 3.C).
3. Trykk på låsebryteren (Fig. 3.D).
4. Fjern beskjæringsenheten.

4.3 STANGFORLENGELSE

1. Åpne låsebryteren til stangen (Fig. 4.A).
2. Dra i eller skyv på stangen (Fig. 4.B) helt til du får ønsket lengde;
3. Lukk låsebryteren til stangen.

⚠ ***Kontroller periodisk sammenføyningene for å forsikre deg om at de er godt fastlåste.***

4.4 BATTERI

- **Slik setter du inn batteriet:**

skyv batteriet helt inn (Fig. 5.A) i sporet til du hører et «klikk» som låser fast batteriet og sikrer elektrisk kontakt:

- **Slik tar du ut batteriet:**

Trykk på låsebryteren (Fig. 6.F) settes inn i batteriet og tas ut.

5. KONTROLLKOMMANDOER

5.1 GASSPAK(Fig. 7.A)

Lar deg betjene skjæreenheten.

5.2 LÅSEBRYTEREN TIL GASSPAKEN (Fig. 7.B)

Lar deg betjene gasspaken (Fig. 7.A).

MERK *Denne lar deg betjene gasspaken (Fig. 7.A) er kun mulig hvis man samtidig trykker på kontrollspaken for gasspaken (Fig. 7.B).*

VIKTIG ***Alt om maskinen:***
– sikkerhetsforskrifter som skal følges;
– bruk;
– vedlikehold;
– oppbevaring;
– hjelp;
– garantidekning;
det er beskrevet i maskinens bruks-anvisning.

PL

OSTRZEŻENIE!: PRZED UŻYCIEM PRODUKTU NALEŻY PRZECZYTAĆ UWAŻNIE NINIEJSZĄ INSTRUKCJĘ. Zachować do wykorzystania w przyszłości.

SPIS TREŚCI

1. INFORMACJE OGÓLNE 1
2. ZASADY BEZPIECZEŃSTWA 1
3. ZAPOZNANIE SIĘ Z PRODUKTEM 3
   3.1 Opis produktu..... 3
   3.2 Główne części (rys. 1): 3
   3.3 Znaki bezpieczeństwa (rys. 1) 3
4. MONTAŻ 3
   4.1 Montaż sekatora 3
   4.2 Usuwanie sekatora..... 3
   4.3 Przedłużenie DRĄŻKA..... 3
   4.4 AKUMULATOR 4
5. ELEMENTY STEROWANIA..... 4
   5.1 Dźwignia sterowania przyśpieszeniem (Rys. 7.A)..... 4
   5.2 Przycisk blokady obrotów silnika (Rys. 7.B) 4

1. INFORMACJE OGÓLNE

1.1 JAK POSŁUGIWAĆ SIĘ INSTRUKCJĄ OBSŁUGI

UWAGA *lub* **WAŻNE** *Dostarcza dokładniejszego omówienia lub dodatkowych elementów do podanych poprzednio wskazówek w celu uniknięcia uszkodzenia maszyny lub spowodowania strat.*

Symbol ⚠ wskazuje na zagrożenie. Niezastosowanie się do tego ostrzeżenia może spowodować obrażenia ciała użytkownika lub osób trzecich i/lub spowodować szkody materialne.

Punkty oznaczone kwadracikiem z krawędzią z szarych kropek wskazują na opcjonalne funkcje, które nie występują we wszystkich modelach opisanych w niniejszej instrukcji. Sprawdzić, czy dana opcja jest obecna w zakupionym modelu.

Wszystkie określenia "przedni", "tylny", "prawy" i "lewy" rozumie się w odniesieniu do pozycji roboczej operatora obsługującego maszynę.

2. ZASADY BEZPIECZEŃSTWA

2.1 OGÓLNE ZASADY BEZPIECZEŃSTWA

⚠ **OSTRZEŻENIE Przeczytać wszystkie ostrzeżenia dotyczące bezpieczeństwa i wszystkie instrukcje.** *Nieprzestrzeganie wskazówek i instrukcji może spowodować porażenie prądem, pożar i/lub poważne obrażenia ciała.*

Zachować wszystkie zalecenia i instrukcje do wykorzystania w przyszłości.

Pojęcie “urządzenie elektryczne cytowane w w zaleceniach bezpieczeństwa odnosi się do urządzenia z zasilaniem sieciowym (z kablem) lub z zasilaniem akumulatorowym (bez kabla).

1) Bezpieczeństwo miejsca pracy

a) **Utrzymywać w czystości miejsce pracy i zapewnić odpowiednie oświetlenie.** *Zagracone lub ciemne obszary sprzyjają wypadkom.*

b) **Nie używać urządzenia elektrycznego w środowiskach zagrożonych wybuchem, na przykład w obecności łatwopalnych cieczy, gazów lub pyłów.** *Narzędzia elektryczne wytwarzają iskry, które mogą spowodować zapalenie pyłu lub oparów.*

c) **Przeprowadzać prace z użyciem narzędzi elektrycznych z dala od dzieci i osób postronnych.** *Nieuwaga może spowodować utratę kontroli nad tymi narzędziami.*

2) Bezpieczeństwo elektryczne

a) **Unikać kontaktu ciała z masą lub uziemieniem powierzchni jak rury, grzejniki, kuchenki i lodówki.** *Ryzyko porażenia prądem elektrycznym zwiększa się, gdy ciało styka się z masą lub uziemieniem.*

b) **Nie wystawiać elektronarzędzi na działanie deszczu i nie pozostawiać ich w mokrych pomieszczeniach.** *Woda, która przedostaje się do urządzenia elektrycznego zwiększa ryzyko porażenia prądem elektrycznym.*

3) **Bezpieczeństwo osobiste**

a) **Należy zachować ostrożność i zdrowy rozsądek podczas wykonywania czynności z użyciem elektronarzędzia. Nie używać urządzeń elektrycznych, gdy jest się zmęczonym lub pod wpływem środków odurzających, alkoholu lub leków.** *Moment nieuwagi podczas użytkowania urządzenia elektrycznego może spowodować poważne obrażenia ciała.*

b) **Stosować środki ochrony indywidualnej. Zakładać zawsze okulary ochronne.** *Stosowanie-sprzętu ochronnego , takiego jak maski przeciwpyłowe, obuwie antypoślizgowe, kaski ochronne lub ochronniki słuchu zmniejsza ryzyko spowodowania obrażeń ciała.*

c) **Unikać przypadkowego uruchamiania narzędzia. Przed włożeniem akumulatora, chwyceniem i przemieszczeniem urządzenia elektrycznego, należy upewnić się, że jest ono wyłączone.** *Przenoszenie urządzenia elektrycznego z palcem umieszczonym na wyłączniku lub umieszczanie akumulatora z wyłącznikiem ustawionym w pozycji "ON" sprzyja powstawaniu wypadków.*

d) **Przed uruchomieniem urządzenia elektrycznego należy wyjąć wszystkie klucze i narzędzia regulujące.** *Klucz lub narzędzie regulujące, które pozostają w kontakcie obracającą się częścią mogą spowodować ryzyko obrażeń ciała.*

e) **Nie wychylać się. Utrzymywać zawsze odpowiednią postawę i zachować równowagę ciała.** *Umożliwia to lepszą kontrolę nad pracą urządzenia elektrycznego w nieprzewidzianych sytuacjach.*

f) **Stosować odpowiednią odzież. Nie zakładać obszernych ubrań oraz biżuterii. Trzymać włosy, i ubrania w odpowiedniej odległości od ruchomych części urządzenia.** *Obszerne ubrania, biżuteria lub długie włosy mogą się zaplątać w ruchome części urządzenia.*

g) **Jeśli obecne są przyrządy do podłączenia do urządzeń wchłaniających i gromadzących kurz, należy upewnić się, że są one odpowiednio podłączone i właściwie stosowane.** *Korzystanie z tego typu urządzeń może ograniczyć ryzyko związane z obecnością kurzu.*

h) **Nie pozwolić, aby pewność siebie zdobyta podczas użycia maszyny pozwoliła ci popaść w samozadowolenie i zignorować zasady bezpieczeństwa urządzenia elektrycznego.** *Niedbałość może w ułamku sekundy spowodować poważne obrażenia.*

⚠ UWAGA W odniesieniu do wszystkich innych zabezpieczeń należy się odnieść do specyficznych przepisów opisanych w instrukcji dostarczonej z maszyną.

2.2 OCHRONA ŚRODOWISKA

- Podczas pracy, dostaje się do środowiska pewna ilość oleju, niezbędna do smarowania łańcucha, z tego powodu należy używać wyłącznie oleju biodegradowalnego przeznaczonego do tego celu. Użycie oleju mineralnego lub oleju silnikowego powoduje poważne szkody w środowisku naturalnym.
- Przestrzegać skrupulatnie lokalnych przepisów dotyczących usuwania opakowań, zniszczonych części, czy jakichkolwiek innych elementów zanieczyszczających środowisko; odpady te nie mogą być wyrzucane do śmieci, ale muszą być oddzielone i składowane w odpowiednich punktach selektywnego gromadzenia odpadów, które przeprowadzą utylizację tych materiałów.
- Należy skrupulatnie przestrzegać lokalnych przepisów dotyczących utylizacji odpadów.
- Po ostatecznym zaniechaniu używania maszyny, nie porzucać jej w środowisku, lecz zwrócić się do punktu selektywnego gromadzenia odpadów, zgodnie z obowiązującymi lokalnymi przepisami.

Nie wyrzucać urządzeń elektrycznych wraz z odpadami domowymi. Zgodnie z Dyrektywą Europejską 2012/19/WE w sprawie zużytego sprzętu elektrycznego i elektronicznego oraz jej wykonawstwa zgodnie z przepisami krajowymi, zużyte urządzenia elektryczne muszą być zbierane oddzielnie w celu ponownego ich wykorzystania w sposób przyjazny dla środowiska. Jeżeli urządzenia elektryczne są usuwane na składowisku odpadów lub w terenie, szkodliwe substancje mogą dotrzeć do wód gruntowych i wejść do łańcucha pokarmowego, powodując zagrożenie dla zdrowia ludzkiego i dobrego samopoczucia. Aby uzyskać więcej szczegółowych informacji na temat utylizacji tego produktu, należy się zwrócić do organu odpowiedzialnego za utylizację odpadów z gospodarstw domowych lub do Państwa sprzedawcy.

Pod koniec okresu użytkowania, w trosce o środowisko naturalne, dokonać utylizacji akumulatora. Akumulator zawiera materiał, który jest niebezpieczny dla osób i otoczenia. Akumulator powinien być poddany utylizacji w wyspecjalizowanym punkcie, który zajmuje się recyklingiem akumulatorów litowo-jonowych.

Dzięki selektywnej zbiórce zużytych produktów i opakowań możliwy jest recykling i ponowne wykorzystanie materiałów. Ponowne wykorzystanie materiałów pochodzących z recyklingu chroni środowisko naturalne i zmniejsza popyt na surowce.

3. ZAPOZNANIE SIĘ Z PRODUKTEM

3.1 OPIS PRODUKTU

Ten drążek przedłużający jest przeznaczony specjalnie do akumulatorowego sekatora łańcuchowego "SPS 100 Li 20 S".

Typologia użytkowników
Niniejsze urządzenie jest przeznaczone do użytku przez konsumentów, czyli nieprofesjonalnych operatorów. Niniejsze urządzenie przeznaczone jest "do użytku hobbystycznego".

3.2 GŁÓWNE CZĘŚCI (rys. 1):

A. Uchwyt tylny
B. Uchwyt przedni.
C. Dźwignia blokująca przedłużenie drążka
D. Gniazdo sekatora
E. Gniazdo akumulatora.
F. Hak blokujący sekatora
G. Przycisk blokady akumulatora

⚠ **UWAGA** ***Aby zmniejszyć ryzyko porażenia prądem, nigdy nie używać drążka przedłużającego w pobliżu linii energii elektrycznej.***

⚠ **UWAGA** ***Podczas korzystania z drążka przedłużającego należy zawsze używać dwóch rąk.***

⚠ **UWAGA** ***Podczas korzystania z drążka przedłużającego należy zawsze nosić kask ochronny.***

3.3 ZNAKI BEZPIECZEŃSTWA (RYS. 1)

Na produkcie pojawiają się różne symbole.
Znaczenie symboli:

ZAGROŻENIE! Porażenie prądem. Zachować odległość co najmniej 15 m od przewodów linii powietrza. Podczas korzystania z maszyny wszelkie osoby i zwierzęta domowe należy trzymać w odległości co najmniej 15 m.

4. MONTAŻ

4.1 MONTAŻ SEKATORA

⚠ ***Przed przystąpieniem do montażu należy sprawdzić, czy akumulator jest umieszczony w gnieździe. (ust. 4.4)***

1. Włożyć sekator (Rys. 2.A) do drążka sterowniczego (Rys. 2.B) .
2. Zamknąć hak blokujący (Rys. 2.C).

⚠ ***Okresowo należy sprawdzić złącza, aby upewnić się, że są odpowiednio dokręcone.***

4.2 USUWANIE SEKATORA

⚠ ***Zaczekać na schłodzenie silnika przed odstawieniem sekatora do przechowania.***

Aby usunąć sekator (Rys. 3.A):
1. Umieścić drążek sterujący na ziemi.
2. Otworzyć hak blokujący (Rys. 3.C).
3. Nacisnąć przycisk blokujący (Rys. 3.D).
4. Usunąć sekator.

4.3 PRZEDŁUŻENIE DRĄŻKA

1. Otworzyć dźwignię blokującą drążka (Rys. 4.A).
2. Pociągnij lub popchnij drążek (Rys. 4.B) w celu uzyskania pożądanej długości;
3. Zamknąć dźwignię blokującą drążka.

⚠ ***Okresowo należy sprawdzić złącza, aby upewnić się, że są odpowiednio dokręcone.***

4.4 AKUMULATOR

- **Aby włożyć akumulator:**

wcisnąć akumulator do końca (Rys. 5.A) w jego obudowę, wciskając go aż do usłyszenia "kliknięcia", które blokuje go na miejscu i zapewnia styk elektryczny.

- **Aby wyjąć baterię:**

nacisnąć przycisk blokujący (Rys. 6.F) na akumulatorze i wyciągnąć go.

5. ELEMENTY STEROWANIA

5.1 DŹWIGNIA STEROWANIA PRZYŚPIESZENIEM (Rys. 7.A).

Służy do obsługi urządzenia tnącego.

5.2 PRZYCISK BLOKADY OBROTÓW SILNIKA (Rys. 7.B)

Umożliwić włączenie dźwigni regulacji obrotów silnika (Rys. 7.A).

UWAGA *Umożliwia włączenie dźwigni regulacji obrotów silnika (Rys. 7.A) jest możliwe tylko wtedy, gdy naciśnięty jest przycisk blokady obrotów silnika (rys. 7.B).*

WAŻNE ***Wszystko na temat maszyny:***
- zasady bezpieczeństwa, których należy przestrzegać;
- użycie;
- konserwacja;
- przechowywanie;
- pomoc;
- zakres gwarancji;
zostały opisane w instrukcji obsługi urządzenia.

PT

ATENÇÃO!: ANTES DE USAR O PRODUTO, LEIA ATENTAMENTE O PRESENTE LIVRETO. Guarde para qualquer outra necessidade futura.

ÍNDICE

1. GENERALIDADES 1
2. NORMAS DE SEGURANÇA 1
3. CONHECER O PRODUTO..... 3
   3.1 Descrição do PRODUTO 3
   3.2 Componentes principais (fig. 1):..... 3
   3.3 Sinais de segurança (fig. 1)..... 3
4. MONTAGEM..... 3
   4.1 Montagem do dispositivo de poda 3
   4.2 Remoção do dispositivo de poda..... 3
   4.3 Extensão da HASTE 3
   4.4 BATERIA..... 3
5. COMANDOS DE CONTROLO 3
   5.1 Alavanca de comando do acelerador (Fig. 7.A) 3
   5.2 Botão de bloqueio do acelerador (Fig. 7.B) 4

1. GENERALIDADES

1.1 COMO LER O MANUAL

NOTA *ou* **IMPORTANTE** *fornece explicações ou outros elementos relativos ao que já foi indicado anteriormente, com o propósito de não danificar a máquina ou causar danos.*

O símbolo ⚠ evidencia um perigo. A inobservância das advertências acarreta a possibilidade de lesões pessoais ou a terceiros e/ou danos.

Os parágrafos realçados com um quadrado com uma borda de pontos cinzentos indicam caraterísticas opcionais que não estão presentes em todos os modelos documentados neste manual. Verifique se a caraterística está presente no seu modelo.

Todas as indicações "frente", "trás", "direita" e "esquerda" referem-se à posição de trabalho do operador.

2. NORMAS DE SEGURANÇA

2.1 ADVERTÊNCIAS GERAIS DE SEGURANÇA

⚠ **ATENÇÃO Leia todas as advertências de segurança e todas as instruções.** *A inobservância dos avisos e das instruções pode provocar incêndios e/ou graves ferimentos.*

Guarde todos os avisos e as instruções para consultá-las no futuro.

O termo "ferramenta elétrica" citado nas advertências se refere à sua máquina com alimentação efetuada por meio da rede elétrica (com cabo) ou com alimentação por meio de bateria (sem cabo).

1) **Segurança da área de trabalho**
   a) **Mantenha a área de trabalho limpa e bem iluminada.** *Áreas desordenadas ou escuras facilitam os acidentes.*
   b) **Não utilize a máquina em atmosferas com risco de explosão, por exemplo, em presença de líquidos inflamáveis, gás ou poeira.** *Os aparelhos elétricos geram faíscas que podem incendiar a poeira ou os vapores.*
   c) **Mantenha longe as crianças e as pessoas que se encontrarem nas proximidades quando a ferramenta elétrica for utilizada.** *As distrações podem provocar a perda de controlo.*
2) **Segurança elétrica**
   a) **Evite o contato do corpo com superfícies em massa ou em terra, como tubos, radiadores, fogões e frigoríficos.** *O risco de choque elétrico aumenta caso o corpo se encontre em massa ou em terra.*
   b) **Não exponha as ferramentas elétricas à chuva nem as coloque em ambientes molhados.** *A água que penetra numa ferramenta elétrica aumenta o risco de choque elétrico.*

3) **Segurança pessoal**

a) **Preste ateção, controle as próprias ações e use o bom senso quando utilizar uma ferramenta elétrica. Não use a ferramenta elétrica quando estiver cansado ou caso tenha assumido drogas, álcool ou medicamentos.** *Um momento de distração enquanto estiver a usar uma ferramenta elétrica pode provocar graves lesões pessoais.*

b) **Utilize equipamento de proteção individual. Use sempre óculos de proteção.** *O uso de dispositivos de proteção como máscaras antipoeira, sapatos antiderrapantes, capacetes de proteção ou auriculares de proteção reduz as lesões pessoais.*

c) **Evite arranques não intencionais. Certifique-se de que o aparelho esteja desligado antes de inserir a bateria, segurar ou transportar a ferramenta elétrica.** *Transportar uma ferramenta elétrica com o dedo no interruptor ou montar a bateria com o interruptor na posição "ON" facilita a ocorrência de acidentes.*

d) **Remova todas as chaves ou ferramentas de regulação antes de acender a ferramenta elétrica.** *Uma chave ou uma ferramenta que permanece em contacto com uma parte rotativa da máquina pode provocar lesões pessoais.*

e) **Não se incline para fora. Mantenha sempre o apoio e equilíbrio adequados.** *Isso permite um melhor controlo da ferramenta elétrica em situações inesperadas.*

f) **Use roupas apropriadas. Não use roupas largas ou joias. Mantenha os cabelos e os vestidosdistantes das partes em movimento.** *Roupas soltas, joias ou cabelos compridos podem ficar presos nas partes em movimento.*

g) **Caso existam dispositivos a serem conectados em instalações para a remoção e a recolha de poeira, certifique-**se de que estejam conectadas e sejam usadas de maneira adequada. *O uso desses dispositivos pode reduzir os riscos relacionados à poeira.*

h) **Não deixe que a familiaridade adquirida com a utilização da máquina permita-lhe tornar-se complacente e ignorar os princípios de segurança da ferramenta elétrica.** *Uma ação negligente pode provocar lesões graves em poucos segundos.*

⚠ ATENÇÃO Para todos os outros dispositivos de segurança consulte as especificações descritas no manual fornecido com a máquina.

2.2 PROTEÇÃO DO MEIO AMBIENTE

- Durante o trabalho, é liberada no ambiente uma certa quantidade de óleo, necessária para a lubrificação da corrente. Por este motivo, use somente óleos biodegradáveis, específicos para esta utilização. O uso de um óleo mineral ou de óleo para motores provoca danos graves ao ambiente.
- Siga rigorosamente as normas locais para a eliminação de embalagens, partes deterioradas ou qualquer elemento de forte impacto ambiental. Esses resíduos não devem ser jogados no lixo, mas devem ser separados e entregues aos centros de recolha apropriados, que providenciarão a reciclagem dos materiais.
- Siga rigorosamente as normas locais para a eliminação dos materiais residuais.
- No momento da desativação, não abandone a máquina no meio ambiente, mas contate um centro de recolha, em conformidade com as normas locais vigentes.

Não jogue os aparelhos elétricos junto com os lixos domésticos. Em conformidade com a Diretiva Europeia 2012/19/UE sobre os lixos de equipamentos elétricos e eletrónicos e a sua execução conforme as normas nacionais, as aparelhagens elétricas usadas devem ser recolhidas separadamente, a fim de que sejam reutilizadas de modo eco-compatível. Caso os equipamentos elétricos sejam eliminados num aterro ou no solo, as substâncias nocivas podem alcançar a camada aquífera e entrar na cadeia alimentar, danificando a sua saúde e bem-estar. Para informações mais detalhadas sobre a eliminação deste produto, contate o Órgão competente para a eliminação de lixos domésticos ou o seu revendedor.

No término da sua vida útil, elimine as baterias com a devida atenção ao nosso ambiente. A bateria contém material que é perigoso para nós e para o ambiente. Ela deve ser removida e eliminada separadamente numa estrutura que aceita as baterias de íons de lítio.

A recolha diferenciada de produtos e embalagens usados permite a reciclagem dos materiais e a reutilização dos mesmos. A reutilização dos materiais reciclados ajuda a prevenir a poluição ambiental e reduz a demanda de matérias-primas.

3. CONHECER O PRODUTO

3.1 DESCRIÇÃO DO PRODUTO

Esta haste de extensão é específica para o podador de corrente a bateria "SPS 100 Li 20 S".

Tipologia de utilizador
Esta máquina é destinada para ser usada pelos consumidores, isto é, operadores não profissionais. É destinada a hobby.

3.2 COMPONENTES PRINCIPAIS (fig. 1):

A. Pega traseira
B. Pega dianteira.
C. Alavanca de bloqueio da extensão da haste
D. Sede do dispositivo de poda
E. Sede da bateria.
F. Gancho de bloqueio do dispositivo de poda
G. Botão de bloqueio da bateria

⚠ ***ATENÇÃO Para reduzir o risco de eletrocussão, nunca utilize a haste de extensão perto de linhas elétricas.***

⚠ **ATENÇÃO** ***Utilize sempre as duas mãos quando utilizar a haste de extensão.***

⚠ ***ATENÇÃO Utilize sempre um capacete de proteção quando utilizar a haste de extensão.***

3.3 SINAIS DE SEGURANÇA (FIG. 1)

São apresentados vários símbolos no produto. Significado dos símbolos:

PERIGO! Eletrocussão. Mantenha uma distância de pelo menos 15 mt dos cabos das linhas aéreas. Afaste qualquer pessoa ou animal doméstico a pelo menos 15 mt durante a utilização da máquina

4. MONTAGEM

4.1 MONTAGEM DO DISPOSITIVO DE PODA

⚠ ***Antes de efetuar a montagem, verifique se a bateria não se encontra inserida no seu alojamento. (par.4.4)***

1. Insira o dispositivo de poda (Fig. 2.A) na haste de comandos (Fig. 2.B) .
2. Feche o gancho de bloqueio (Fig. 2.C).

⚠ ***Verifique periodicamente as junções para se certificar de que estejam bem apertadas.***

4.2 REMOÇÃO DO DISPOSITIVO DE PODA

⚠ ***Deixe o motor arrefecer antes de remover o dispositivo de poda.***

Para remover o dispositivo de poda (Fig. 3.A):
1. Coloque a haste de comandos no chão.
2. Abra o gancho de bloqueio (Fig. 3.C).
3. Pressione o botão de bloqueio (Fig. 3.D).
4. Retire o dispositivo de poda.

4.3 EXTENSÃO DA HASTE

1. Abra a alavanca de bloqueio da haste (Fig. 4.A).
2. Puxe ou empurre a haste (Fig. 4.B) até obter o comprimento desejado;
3. Feche a alavanca de bloqueio da haste.

⚠ ***Verifique periodicamente as junções para se certificar de que estejam bem apertadas.***

4.4 BATERIA

- **Para inserir a bateria:**

empurre a pilha até ao fim (Fig. 5.A) no seu alojamento até ao ouvir o "clique" que a bloqueia na posição e garante o contacto elétrico.

- **Para retirar a bateria:**

pressione o botão de bloqueio (Fig. 6.F) Colocá-lo na bateria e puxá-lo para fora.

5. COMANDOS DE CONTROLO

5.1 ALAVANCA DE COMANDO DO ACELERADOR (Fig. 7.A)

Permite acionar o dispositivo de corte.

5.2 BOTÃO DE BLOQUEIO DO ACELERADOR (Fig. 7.B)

Permite acionar a alavanca de comando do acelerador (Fig. 7.A).

NOTA *O acionamento da alavanca de comando do acelerador (Fig. 7.A) somente é possível caso seja pressionado o botão de bloqueio do acelerador (Fig. 7.B).*

IMPORTANTE ***Tudo sobre a máquina:***
- regras de segurança a respeitar;
- a utilização;
- a manutenção;
- o armazenamento;
- a assistência;
- a cobertura da garantia;
é descrito no manual da máquina.

RO **ATENȚIE! CITIȚI CU ATENȚIE ACEASTĂ BROȘURĂ ÎNAINTE DE AUTILIZA PRODUSUL. A se păstra pentru consultări ulterioare.**

CUPRINS

1. GENERALITĂȚI 1
2. NORME DE SIGURANȚĂ 1
3. FAMILIARIZAREA CU PRODUSUL 3
   3.1 Descrierea produsului 3
   3.2 Componente principale (fig. 1): 3
   3.3 Indicatoare de siguranță (fig. 1) 3
4. MONTAREA 3
   4.1 Montarea dispozitivului de elagaj 3
   4.2 Îndepărtarea dispozitivului de elagaj 3
   4.3 Prelungirea BAREI 3
   4.4 BATERIA 3
5. COMENZI DE CONTROL 4
   5.1 Maneta de comandă a acceleratorului (Fig. 7.A) 4
   5.2 Buton de blocare a acceleratorului (Fig. 7.B) 4

1. GENERALITĂȚI

1.1 MODUL DE CITIRE A MANUALULUI

OBSERVAȚIE *sau* **IMPORTANT** *precizează anumite detalii sau alte elemente în afara celor indicate anterior; neglijarea lor duce la deteriorarea mașinii sau a bunurilor din jur.*

Simbolul ⚠ indică un pericol. Nerespectarea avertismentului poate cauza vătămări corporale personale sau ale terților și/sau daune.

Paragrafele evidențiate într-un chenar cu margine gri punctată indică caracteristici opționale, care nu sunt specifice tuturor modelelor descrise în acest manual. Verificați dacă funcția respectivă este prezentă pe propriul dvs. model.

Toate indicațiile precum „față”, „spate”, „dreapta” și „stânga” se raportează la poziția de lucru a operatorului.

2. NORME DE SIGURANȚĂ

2.1 INSTRUCȚIUNI GENERALE DE SIGURANȚĂ

⚠ **ATENȚIE Citiți toate instrucțiunile și avertizările de siguranță indicate.** *Nerespectarea acestora poate cauza electroșocuri, incendii și/sau vătămare corporală gravă.*

Păstrați toate instrucțiunile legate de măsurile de siguranță la îndemână, pentru a le citi ulterior.

Termenul „sculă electrică” menționat în avertismente se referă la aparatul dumneavoastră cu alimentare electrică (cu cablu) sau cu alimentare de la baterie (fără cablu).

1) **Măsuri de siguranță la locul de muncă**
   a) **Păstrați locul de muncă curat și bine iluminat.** *Zonele aglomerate sau zonele întunecate facilitează accidentele.*
   b) **Nu utilizați scula electrică în atmosfere explozive, de exemplu în prezența unor lichide, gaze sau pulberi inflamabile.** *Sculele electrice provoacă scântei care pot incendia praful sau vaporii.*
   c) **Când folosiți o sculă electrică, asigurați-vă că nu sunt prezenți copii sau alte persoane în apropierea razei de acțiune.** *Neatenția poate duce la pierderea controlului.*

2) **Siguranța electrică**
   a) **Evitați contactul corpului cu suprafețele legate la masă sau la pământ, de exemplu: țevi, calorifere, aragaze, frigidere.** *Riscul de electrocutare crește în situația în care corpul este legat la masă sau la pământ.*
   b) **Nu lăsați sculele electrice în ploaie sau în spații cu umiditate.** *Apa care intră în sculele electrice mărește riscul de electrocutare.*

3) **Siguranța personală**

a) **Fiți vigilenți, controlați ceea ce faceți și procedați rațional atunci când folosiți o sculă electrică. Nu folosiți scule electrice dacă sunteți obosiți sau vă aflați sub influența drogurilor, alcoolului sau medicamentelor.** *Un moment de neatenție în timpul utilizării unei scule electrice poate provoca grave vătămări corporale.*

b) **Utilizați echipamente de protecție personală. Purtați întotdeauna ochelarii de protecție.** *Utilizarea echipamentelor de protecție, cum ar fi măștile de protecție împotriva prafului, încălțămintea antiderapantă, căștile de protecție sau protecția auditivă reduce vătămările corporale.*

c) **Evitați pornirea accidentală a sculelor electrice. Asigurați-vă că aparatul este închis înainte de a introduce bateria, de a apuca sau transporta scula electrică.** *Transportarea sculelor electrice cu degetul pe întrerupător sau montarea bateriei cu întrerupătorul în poziția „ON" favorizează producerea accidentelor.*

d) **Îndepărtați toate cheile sau instrumentele de reglare înainte de a porni scula electrică.** *O cheie sau sculă care rămâne în contact cu o parte rotativă a mașinii poate cauza vătămări personale.*

e) **Nu vă aplecați în afară. Păstrați-vă întotdeauna un punct de sprijin pentru a avea echilibrul necesar.** *Acest lucru mărește controlul asupra sculei electrice, în situațiile neprevăzute.*

f) **Îmbrăcați-vă adecvat. Nu purtați haine largi sau bijuterii. Aveți grijă să vă țineți părul și hainele departe de de piesele în mișcare.** *Hainele descheiate, ca și părul lung, pot fi prinse în angrenaje.*

g) **În cazul în care trebuie să conectați la utilaj dispozitive pentru aspirarea și colectarea prafului, asigurați-vă că acestea sunt cuplate și folosite corespunzător.** *Folosirea acestui tip de dispozitive contribuie la reducerea riscurilor legate de prezența prafului.*

h) **Nu lăsați ca familiaritatea dobândită în urma utilizării mașinii să vă permită să vă lăsați în voia sorții și să ignorați principiile de siguranță ale sculei electrice** *O acțiune neglijentă poate provoca vătămări grave într-o fracțiune de secundă.*

⚠ ATENȚIE Pentru toate celelalte dispozitive de siguranță, consultați specificațiile descrise în manualul furnizat împreună cu mașina.

2.2 OCROTIREA MEDIULUI ÎNCONJURĂTOR

- În timpul lucrului, o parte din uleiul folosit pentru lubrifierea motorului se disperseazǎ în mediul înconjurător, motiv pentru care trebuie să utilizați numai uleiuri specifice acestui tip de operațiune și care sunt biodegradabile. Utilizarea unui ulei mineral sau a unui ulei pentru motoare dăunează grav mediului înconjurător.
- Respectați cu strictețe normele în vigoare la nivel local pentru eliminarea ambalajelor, uleiurilor, benzinei, bateriilor, filtrelor, părților deteriorate sau a oricărui alt element ce ar putea afecta mediul înconjurător; aceste deșeuri nu vor fi aruncate în lada de gunoi, ci vor fi separate și duse la centrele de colectare autorizate, care se vor ocupa de reciclarea materialelor în cauză.
- Respectați cu strictețe normele în vigoare la nivel local pentru eliminarea deșeurilor rezultate
- Când mașina nu mai este utilizabilă, nu o lăsați în mediul înconjurător ci contactați un centru de colectare, conform normelor în vigoare la nivel local.

Nu aruncați aparaturile electrice împreună cu deșeurile menajere. Conform Directivei Europene 2012/19/UE cu privire la eliminarea deșeurilor care provin de la aparaturile electrice și electronice și la implementarea acesteia în legislația națională, aparaturile electrice scoase din uz trebuie să fie colectate separat, pentru a putea fi refolosite în mod eco-compatibil. Dacă aparatele electrice sunt aruncate în mediul înconjurător sau duse la groapa de gunoi, substanțele dăunătoare se pot infiltra în pânza freatică de unde pot intra în circuitul apei și deci în alimente, dăunând sănătății și bunăstării dumneavoastră. Pentru informații mai detaliate cu privire la eliminarea acestui produs, contactați Instituția competentă în eliminarea deșeurilor menajere sau Vânzătorul de la care l-ați achiziționat.

La sfârșitul duratei de viață utilă, eliminați bateriile cu atenția cuvenită pentru mediul înconjurător. Bateria conține material periculos pentru dvs. și pentru mediu. Aceasta trebuie să fie îndepărtată și eliminată separat, într-o structură care acceptă bateriile cu ioni de litiu.

Colectarea separată a produselor și a ambalajelor utilizate permite reciclarea materialelor și reutilizarea acestora. Reutilizarea materialelor reciclate ajută la prevenirea poluării mediului și reduce cererea de materii prime.

3. FAMILIARIZAREA CU PRODUSUL

3.1 DESCRIEREA PRODUSULUI

Această tijă de prelungire este special pentru dispozitivul de elagaj cu lanț cu alimentare pe baterie „SPS 100 Li 20 S”.

Tipologia utilizatorilor
Această mașină este destinată să fie utilizată de către persoane fizice, adică de operatori neprofesioniști. A fost proiectată pentru amatori.

3.2 COMPONENTE PRINCIPALE (fig. 1):

A. Mâner posterior
B. Mâner anterior.
C. Pârghie de blocare a extensiei tijei
D. Locaș al dispozitivului de elagaj
E. Locașul bateriei.
F. Cârlig de blocare a dispozitivului de elagaj
G. Buton de blocare a bateriei

⚠ **ATENȚIE** ***Pentru a reduce riscul de electrocutare, nu utilizați niciodată tija prelungitoare în apropierea unei linii electrice.***

⚠ **ATENȚIE** ***Folosiți întotdeauna două mâini atunci când folosiți tija prelungitoare.***

⚠ **ATENȚIE** ***Purtați întotdeauna o cască de protecție atunci când folosiți tija prelungitoare.***

3.3 INDICATOARE DE SIGURANȚĂ (FIG. 1)

Pe produs apar diverse simboluri.
Semnificația simbolurilor:

PERICOL! Electrocutare.
Păstrați o distanță de cel puțin 15 m față de cablurile aeriene. În timpul utilizării aparatului, nu permiteți apropierea niciunei persoane sau animal domestic la mai puțin de 15 m de acesta

4. MONTAREA

4.1 MONTAREA DISPOZITIVULUI DE ELAGAJ

⚠ ***Înainte de a efectua montajul, asigurați-vă că bateria nu a fost instalată în compartimentul său. (par.4.4)***

1. Introduceți dispozitivul de elagaj (Fig. 2.A) în bara de comandă (Fig. 2.B).
2. Închideți cârligul de blocare (Fig. 2.C).

⚠ ***Verificați periodic racordurile asigurându-vă că sunt bine strânse.***

4.2 ÎNDEPĂRTAREA DISPOZITIVULUI DE ELAGAJ

⚠ ***Lăsați motorul să se răcească înainte de a scoate dispozitivul de elagaj.***

Pentru a îndepărta dispozitivul de elagaj (Fig. 3.A):
1. Sprijiniți bara de comandă pe sol.
2. Deschideți cârligul de blocare (Fig. 3.C).
3. Apăsați butonul de blocare (Fig. 3.D).
4. Îndepărtați dispozitivul de elagaj.

4.3 PRELUNGIREA BAREI

1. Deschideți maneta de blocare a barei (Fig. 4.A).
2. Trageți sau împingeți bara (Fig. 4.B) până la obținerea lungimii dorite;
3. Închideți maneta de blocare a barei.

⚠ ***Verificați periodic racordurile asigurându-vă că sunt bine strânse.***

4.4 BATERIA

- **Pentru a introduce bateria:**

împingeți bateria până la capăt (Fig. 5.A) în locașul său, până când auziți un „clic” care o blochează în poziție și asigură contactul electric.

- **Pentru a scoate bateria:**

apăsați butonul de blocare (Fig. 6.F) amplasat în baterie și scoateți-o afară.

5. COMENZI DE CONTROL

5.1 MANETA DE COMANDĂ A ACCELERATORULUI (Fig. 7.A)

Vă permite să acționați dispozitivul de tăiere.

5.2 BUTON DE BLOCARE A ACCELERATORULUI (Fig. 7.B)

Vă permite să acționați maneta de comandă a acceleratorului (Fig. 7.A).

OBSERVAȚIE *Acționarea manetei de comandă a acceleratorului (Fig. 7.A) este posibilă doar dacă se apasă butonul de blocare a acceleratorului (Fig. 7.B).*

IMPORTANT ***Toate aspectele referitoare la mașină:***
- regulile de siguranță care trebuie respectate;
- utilizarea;
- întreținerea;
- depozitarea;
- asistența;
- acoperirea garanției;
sunt descrise în manualul mașinii.

RU

ВНИМАНИЕ!: ПРЕЖДЕ ЧЕМ ПОЛЬЗОВАТЬСЯ ИЗДЕЛИЕМ, ВНИМАТЕЛЬНО ПРОЧТИТЕ ДАННОЕ РУКОВОДСТВО ПО ЭКСПЛУАТАЦИИ. Сохраните его для будущего использования.

ОГЛАВЛЕНИЕ

1. ОБЩИЕ СВЕДЕНИЯ 1
2. ПРАВИЛА БЕЗОПАСНОСТИ 1
3. ЗНАКОМСТВО С ИЗДЕЛИЕМ 3
   3.1 Описание изделия 3
   3.2 Основные компоненты (рис. 1):..... 3
   3.3 Знаки безопасности (рис. 1)..... 3
4. МОНТАЖ 3
   4.1 Монтаж секатора 3
   4.2 Снятие секатора 3
   4.3 Удлинение штанги 3
   4.4 БАТАРЕЯ 4
5. СРЕДСТВА УПРАВЛЕНИЯ 4
   5.1 Рычаг управления дросселем (Рис. 7.A) 4
   5.2 Кнопка блокировки дросселя (Рис. 7.B) 4

1. ОБЩИЕ СВЕДЕНИЯ

1.1 КАК СЛЕДУЕТ ЧИТАТЬ ЭТО РУКОВОДСТВО

ПРИМЕЧАНИЕ *или* **ВАЖНО** *содержит уточнения или ссылки на другую ранее упомянутую информацию для предотвращения поломки машины или нанесения ущерба.*

Знак ⚠ указывает на опасность. Несоблюдение данного предупреждения может привести к получению и нанесению травм и/или нанесению ущерба.

Пункты, обрамленные серой пунктирной рамкой, содержат описание опциональных характеристик, не присущих всем моделям, представленным в данном руководстве. Проверьте, есть ли данная характеристика в вашей модели.

Все обозначения "передний", "задний", "правый" и "левый" указываются относительно рабочего положения оператора.

2. ПРАВИЛА БЕЗОПАСНОСТИ

2.1 ОБЩИЕ ПРАВИЛА ТЕХНИКИ БЕЗОПАСНОСТИ

⚠ **ВНИМАНИЕ Прочтите все правила техники безопасности и все указания.** *Несоблюдение мер предосторожности и рекомендаций может привести к электрическим ударам, пожарам и/или нанесению серьезного ущерба.*

Храните все описания мер предосторожности и рекомендации для использования в будущем.

Термин «электрическое оборудование», встречающийся в описании мер предосторожности, относится к Вашей машине, работающей от сети (с кабелем) или от батареи (без кабеля).

1) **Безопасность рабочей зоны**
   a) **Рабочая зона должна быть чистой и хорошо освещенной.** *На участках, где царит беспорядок, а также при отсутствии надлежащего освещения повышается риск несчастных случаев.*
   b) **Не используйте электрооборудование во взрывоопасной среде, например, поблизости от горючих жидкостей, газа или пыли.** *Электрооборудование генерирует искры, которые могут привести к возгоранию пыли или паров.*
   c) **Во время работы электрооборудования дети и посторонние лица должны находиться далеко от него.** *Если вы отвлечетесь. то можете потерять контроль над оборудованием.*

2) **Электрическая безопасность**

a) **Избегайте соприкосновения тела с такими заземленными поверхностями, как трубы, радиаторы, кухонные плиты, холодильники.** *Риск электрического удара повышается при соприкосновении тела с заземлением.*

b) **Не оставляйте электрооборудование под дождем или в мокрой среде.** *Вода, проникающая внутрь электрооборудования, повышает риск электрического удара.*

3) **Личная безопасность**

a) **Будьте внимательны, следите за своими действиями и ведите себя разумно во время использования электрооборудования. Не используйте электрооборудование, если вы устали или находитесь под воздействием наркотических веществ, алкоголя или лекарств.** *Даже небольшая невнимательность во время использования электрооборудования может привести к серьезным травмам.*

b) **Используйте средства индивидуальной защиты. Всегда надевайте защитные очки.** *Использование таких средств защиты, как пылезащитные маски, обувь с нескользящей подошвой, каски и наушники, снижает риск травм.*

c) **Избегайте самопроизвольного запуска. Удостоверьтесь, что прибор выключен, прежде чем вставлять батарею, обхватывать или перемещать электрооборудование.** *Перемещение электрооборудования, при котором палец находится на* выключателе, а также установка батареи, когда выключатель *находится в положении «ON» («ВКЛ»), повышает риск несчастного случая.*

d) **Перед включением электрооборудования уберите все ключи и регулировочные инструменты.** *Ключ или инструмент при соприкосновении с вращающимся узлом машины может вызвать травмы.*

e) **Не высовывайтесь. Всегда прочно опирайтесь на опорную поверхность и сохраняйте надлежащее равновесие.** *Это позволит лучше контролировать электрооборудование в непредвиденных ситуациях.*

f) **Одевайтесь надлежащим образом. Не надевайте широкую одежду и украшения. Волосы и одежда не должны находиться поблизости от подвижных узлов.** *Широкая одежда, украшения или длинные волосы могут застрять в подвижных узлах.*

g) **При наличии устройств, которые должны быть подключены к установкам удаления и сбора пыли, удостоверьтесь, что они подключены и используются надлежащим образом.** *Применение этих устройств может снизить риски, связанные с пылью.*

h) **Не позволяйте себе расслабляться даже если вы хорошо ознакомились с работой машины в процессе ее эксплуатации, и всегда соблюдайте правила техники безопасности при использовании электрооборудования.** *Небрежное действие может за доли секунды привести к серьезным травмам.*

⚠ ВНИМАНИЕ Все остальные меры безопасности описаны в спецификациях, приведенныхв руководстве, поставляемом с машиной.

2.2 ОХРАНА ОКРУЖАЮЩЕЙ СРЕДЫ

- Во время работы в окружающую среду попадает некоторое количество масла, необходимого для смазывания цепи; по этой причине используйте только биоразлагаемые масла, предназначенные специально для такого использования. Использование минерального или моторного масла наносит серьезный ущерб окружающей среде.
- Строго соблюдайте местные нормы по утилизации упаковки, поврежденных частей или любых элементов со значительным влиянием на окружающую среду; эти отходы не должны выбрасываться в мусорные контейнеры, а должны быть отделены и переданы в специальные центры сбора отходов, занимающиеся их переработкой.
- Строго соблюдайте действующие на местном уровне правила по вывозу отходов.
- После завершения срока службы машины не выбрасывайте ее с бытовым мусором, а обратитесь в центр сбора отходов в соответствии с действующим местным законодательством.

Не выбрасывайте электрооборудование вместе с бытовыми отходами. В соответствии с Европейской директивой 2012/19/ЕС относительно выведенного из эксплуатации электрического и электронного оборудования и ее применением согласно правилам страны эксплуатации, выведенное из эксплуатации электрооборудование должно отправляться на переработку в соответствии с требованиями по охране окружающей среды отдельно от других отходов. Если электрооборудование выбрасывается на свалку или закапывается в землю, вредные вещества могут проникнуть в слой подземных вод и попасть в пищевые про-

дукты, что приведет к нанесению ущерба вашему здоровью и хорошему самочувствию. Для получения более подробной информации по переработке этого изделия обращайтесь в учреждение, ответственное за переработку отходов, или к Вашему дистрибьютору.

По завершении срока службы батарей обеспечьте их уничтожение, которое не нанесет вреда окружающей среде. Батарея содержит материал, опасный для вас и для окружающей среды. Батарею необходимо извлечь и отдельно сдать в центр переработки отходов, который принимает литий-ионные батареи.

Раздельный сбор использованных изделий и упаковочных материалов позволяет перерабатывать и повторно использовать материалы. Повторное использование вторично переработанных материалов помогает уменьшить загрязнение окружающей среды и снизить потребность в первичном сырье.

3. ЗНАКОМСТВО С ИЗДЕЛИЕМ

3.1 ОПИСАНИЕ ИЗДЕЛИЯ

Эта штанга-удлинитель предназначена специально для аккумуляторного цепного секатора “SPS 100 Li 20 S”.

Тип пользователя
Данная машина предназначена для широкого потребителя, для непрофессионального применения. Она предназначена для любительского применения.

3.2 ОСНОВНЫЕ КОМПОНЕНТЫ (рис. 1):

A. Задняя рукоятка
B. Передняя рукоятка.
C. Рычаг блокировки выдвижения штанги
D. Отсек секатора
E. Батарейный отсек.
F. Крюк блокировки секатора
G. Кнопка блокировки батареи

⚠ **ВНИМАНИЕ** ***Чтобы снизить риск поражения электрическим током, никогда не используйте штангу-удлинитель вблизи линий электропередач.***

⚠ **ВНИМАНИЕ** ***При использовании штанги-удлинителя всегда работайте двумя руками.***

⚠ **ВНИМАНИЕ** ***При использовании штанги-удлинителя всегда надевайте защитный шлем.***

3.3 ЗНАКИ БЕЗОПАСНОСТИ (РИС. 1)

На изделии изображены различные символы. Значение символов:

ОПАСНОСТЬ! Электротравма.
Протянутые по воздуху провода должны находиться на расстоянии, по меньшей мере, 15 м.
Люди и домашние животные во время использования машины должны отойти на расстояние, по меньшей мере, в 15 м

4. МОНТАЖ

4.1 МОНТАЖ СЕКАТОРА

⚠ ***Перед выполнением монтажа удостоверьтесь, что батарея не вставлена в соответствующий отсек. (пункт 4.4)***

1. Вставьте секатор (Рис. 2.A) в штангу с органами управления (Рис. 2.B) .
2. Закройте крюк блокировки (Рис. 2.C).

⚠ ***Периодически проверяйте соединения, чтобы убедиться, что они плотно затянуты.***

4.2 СНЯТИЕ СЕКАТОРА

⚠ ***Перед снятием секатора дайте двигателю остыть.***

Для того чтобы удалить секатор (Рис. 3.A):
1. Положите штангу с органами управления на землю.
2. Откройте крюк блокировки (Рис. 3.C).
3. Нажмите на кнопку блокировки (Рис. 3.D).
4. Снимите секатор.

4.3 УДЛИНЕНИЕ ШТАНГИ

1. Откройте блокировочный рычаг штанги (Рис. 4.A).
2. Потяните или протолкните штангу (Рис. 4.B) до получения нужной длины;
3. Закройте блокировочный рычаг штанги.

⚠ ***Периодически проверяйте соединения, чтобы убедиться, что они плотно затянуты.***

4.4 БАТАРЕЯ

- **Чтобы вставить батарею:**

вставьте батарею до упора (Рис. 5.A) в соответствующий отсек и протолкните ее до щелчка, чтобы зафиксировать ее в нужном положении и обеспечить электрический контакт.

- **Чтобы извлечь батарею:**

нажмите на кнопку блокировки (Рис. 6.F) на батарее и извлеките ее.

5. СРЕДСТВА УПРАВЛЕНИЯ

5.1 РЫЧАГ УПРАВЛЕНИЯ ДРОССЕЛЕМ (Рис. 7.A)

Позволяет включать режущее приспособление.

5.2 КНОПКА БЛОКИРОВКИ ДРОССЕЛЯ (Рис. 7.B)

Позволяет нажимать на рычаг управления дросселем (Рис. 7.A).

ПРИМЕЧАНИЕ *Включение рычага управления дросселем (Рис. 7.A) можно только при условии одновременного нажатия кнопки блокировки дросселя (Рис. 7.B).*

ВАЖНО ***Вся информация о машине:***
- правила безопасности, которые необходимо соблюдать;
- использование;
- обслуживание;
- хранение;
- техническая поддержка;
- условия гарантии;
приведена в руководстве по экс-плуатации машины.

SK

UPOZORNENIE: PRED POUŽITÍM VÝROBKU SI POZORNE PREČÍTAJTE TÚTO BROŽÚRKU. Uschovajte ho pre akékoľvek ďalšie použitie.

OBSAH

1. VŠEOBECNÉ INFORMÁCIE 1
2. BEZPEČNOSTNÉ POKYNY 1
3. ZOZNÁMENIE SA S VÝROBKOM 3
   3.1 Popis VÝROBKU 3
   3.2 Hlavné súčasti (obr. 1): 3
   3.3 Bezpečnostné symboly (obr. 1) 3
4. MONTÁŽ 3
   4.1 Montáž prerezávacieho zariadenia 3
   4.2 Demontáž prerezávacieho zariadenia ... 3
   4.3 Predĺženie TYČE 3
   4.4 AKUMULÁTOR 3
5. OVLÁDACIE PRVKY 4
   5.1 Páka ovládania plynu (obr. 7.A) 4
   5.2 Poistné tlačidlo plynu (obr. 7.B) 4

1. VŠEOBECNÉ INFORMÁCIE

1.1 AKO ČÍTAŤ NÁVOD

POZNÁMKA *alebo* **DÔLEŽITÁ INF.**
upresňuje alebo bližšie vysvetľuje niektoré už predtým uvedené informácie s cieľom vyhnúť sa poškodeniu stroja a spôsobeniu škôd.

Symbol ⚠ poukazuje na nebezpečenstvo. Nedodržanie uvedeného varovania môže spôsobiť poranenie obsluhy alebo tretích osôb a/alebo škody na majetku.

Odseky zvýraznené s rámčekom, tvoreným sivými bodkovanými čiarami, označujú charakteristiky voliteľného príslušenstva, ktoré nie je súčasťou všetkých modelov zdokumentovaných v tomto návode. Skontrolujte, či je konkrétna charakteristika súčasťou požadovaného modelu.

Všetky výrazy „predný“, „zadný“, „pravý“ a „ľavý“ sú ponímané z pohľadu sediacej obsluhy.

2. BEZPEČNOSTNÉ POKYNY

2.1 ZÁKLADNÉ BEZPEČNOSTNÉ VAROVANIA

⚠ **UPOZORNENIE Prečítajte si všetky bezpečnostné upozornenia a všetky pokyny.** *Neuposlúchnutie upozornení a pokynov môže spôsobiť zásah elektrickým prúdom, požiar a/alebo vážne ublíženie na zdraví.*

Uschovajte všetky upozornenia kvôli prípadnému neskoršiemu nahliadnutiu.

Výraz „elektrické náradie“, citovaný vo varovaniach, sa vzťahuje na vaše zariadenie napájané z elektrickej siete (s káblom) alebo napájané z akumulátora (bez kábla).

1) **Bezpečnosť pracovného priestoru**
   a) **Pracovný priestor udržujte čistý a dobre osvetlený.** *Priestory, ktoré nie sú upratané alebo sú tmavé uľahčujú nehody.*
   b) **Nepoužívajte elektrické náradie vo výbušnej atmosfére, napríklad v prítomnosti horľavých kvapalín, plynu alebo prachu.** *Keď je elektrické náradie v činnosti, tvoria sa iskry, ktoré môžu zapáliť prach alebo výpary.*
   c) **Pri použití elektrického náradia zabezpečte, aby boli deti a iné osoby v dostatočnej vzdialenosti.** *Rozptýlenie môže spôsobiť stratu kontroly.*

2) **Elektrická bezpečnosť**

a) **Nedotýkajte sa telom ukostrených alebo uzemnených povrchov, ako sú rúrky, radiátory, sporáky, chladničky.** *Riziko zásahu elektrickým prúdom sa zvyšuje, ak je telo ukostrené alebo uzemnené.*

b) **Nikdy nevystavujte elektrické náradie dažďu alebo mokrému prostrediu.** *Voda, ktorá prenikne do elektrického náradia, zvyšuje riziko zásahu elektrickým prúdom.*

3) **Osobná bezpečnosť**

a) **Pri použití elektrického náradia buďte opatrní, dávajte pozor na to, čo sa deje a správajte sa rozumne. Nepoužívajte elektrické náradie, ak ste unavení alebo ste pod vplyvom drog, alkoholu alebo liekov.** *Okamih nepozornosti pri použití elektrického náradia vám môže spôsobiť vážne ublíženie na zdraví.*

b) **Používajte osobné ochranné prostriedky. Vždy používajte ochranné okuliare.** *Použitie ochranných prostriedkov, ako je maska proti prachu, protišmyková obuv, ochranná prilba alebo chrániče sluchu, znižuje riziko osobného ublíženia na zdraví.*

c) **Zabráňte náhodnému uvedeniu do chodu. Pred vložením akumulátora, pred uchopením alebo prenášaním elektrického náradia sa uistite, že je vypnuté.** *Prenášaním elektrického náradia s prstom na vypínači alebo montážou akumulátora s vypínačom v polohe „ON“ (ZAPNÚŤ) môžete spôsobiť úraz.*

d) **Pred zapnutím elektrického náradia odložte všetky kľúče a nastavovacie nástroje.** *Kľúč alebo nástroj, ktorý zostane v styku s otáčajúcou sa súčasťou stroja môže spôsobiť osobné ublíženie na zdraví.*

e) **Nevykláňajte sa. Neustále udržujte vhodnú polohu a rovnováhu.** *To vám umožní lepšie ovládať elektrické náradie v nečakaných situáciách.*

f) **Vhodne sa oblečte. Nepoužívajte voľný odev ani šperky. Vlasy a oblečenie udržujte v dostatočnej vzdialenosti od pohybujúcich sa súčastí.** *Voľný odev, šperky alebo dlhé vlasy by sa mohli zachytiť do pohybujúcich sa súčastí.*

g) **Pokiaľ existujú časti určené na pripojenie k zariadeniam na extrakciu a zber prachu, uistite sa, že sú pripojené a používané vhodným spôsobom.** *Použitie týchto častí môže znížiť riziko súvisiace s prachom.*

h) **Nedovoľte, aby ste si pri používaní stroja príliš dôverovali a ignorovali bezpečnostné zásady elektrického náradia.** *Nedbanlivý úkon môže spôsobiť vážne zranenie v priebehu zlomku sekundy.*

⚠ POZOR! V prípade všetkých ostatných bezpečnostných prvkov vychádzajte zo špecifikácií popísaných v návode dodanom so strojom.

2.2 OCHRANA ŽIVOTNÉHO PROSTREDIA

- Počas pracovnej činnosti sa do prostredia dostáva určité množstvo oleja potrebného pre mazanie reťaze; používajte preto výhradne biodegradabilné oleje, špecifické pre tento druh použitia. Použitie minerálneho oleja alebo oleja pre motory vážne poškodí životné prostredie.
- Dôkladne dodržujte miestne normy pre likvidáciu obalov, opotrebovaných súčastí alebo akýchkoľvek látok so vážnym dopadom na životné prostredie, tieto odpadky nesmú byť odhodené do bežného odpadu, ale musia byť separované a odovzdané do príslušných zberných stredísk, ktoré zabezpečia recykláciu materiálov.
- Dôsledne dodržujte miestne predpisy pre likvidáciu odpadového materiálu.
- Pri vyraďovaní stroja z prevádzky ho nenechávajte voľne v prírode, ale obráťte sa na zberné stredisko v súlade s platnými miestnymi predpismi.

Nelikvidujte elektrické zariadenia spolu s domovým odpadom. Podľa Európskej Smernice 2012/19/ES o elektrickom a elektronickom odpade a jej aplikácii vo forme národných noriem, musia byť elektrické zariadenia po skončení svojej životnosti odovzdané do separovaného zberu kvôli ich ekologickému zlikvidovaniu. Keď sa elektrické zariadenia likvidujú na smetisku alebo voľne v prírode, škodlivé látky môžu preniknúť do podzemných vôd a dostať sa do potravinového reťazca, čím môžu poškodiť naše zdravie. Pre získanie podrobnejších informácií o likvidácii tohto výrobku sa obráťte na Kompetentnú organizáciu, zaoberajúcu sa domovým odpadom, alebo na vášho Predajcu.

Po skončení životnosti akumulátorov vykonajte ich likvidáciu a venujte pritom pozornosť nášmu životnému prostrediu. Akumulátor obsahuje materiál, ktorý je nebezpečný pre vás aj pre životné prostredie. Je potrebné ho odpojiť a zlikvidovať samostatne v zbernom stredisku, ktoré likviduje aj akumulátory s iónmi lítia.

Separovaný zber použitých výrobkov a obalov umožňuje recykláciu materiálov a ich opätovné použitie. Opätovné použitie recyklovaných materiálov pomáha predchádzať znečisteniu životného prostredia a znižuje dopyt po prvotných surovinách.

3. ZOZNÁMENIE SA S VÝROBKOM

3.1 POPIS VÝROBKU

Táto predlžovacia tyč je určená špeciálne pre akumulátorové reťazové prerezávacie zariadenie „SPS 100 Li 20 S“.

Typy používateľov
Tento stroj je určený na používanie spotrebiteľmi, a teda neprofesionálnymi operátormi. Je určený pre „domácich majstrov“.

3.2 HLAVNÉ SÚČASTI (obr. 1):

A. Zadná rukoväť
B. Predná rukoväť.
C. Zaisťovacia páka predĺženia tyče
D. Uloženie prerezávacieho zariadenia
E. Uloženie akumulátora.
F. Zaisťovací hák prerezávacieho zariadenia
G. Poistné tlačidlo akumulátora

⚠ **UPOZORNENIE** ***Aby ste znížili riziko zásahu elektrickým prúdom, nikdy nepoužívajte predlžovaciu tyč v blízkosti elektrického vedenia.***

⚠ **UPOZORNENIE** ***Pri používaní predlžovacej tyče vždy používajte obidve ruky.***

⚠ **UPOZORNENIE** ***Pri používaní predlžovacej tyče vždy používajte ochrannú prilbu.***

3.3 BEZPEČNOSTNÉ SYMBOLY (OBR. 1)

Na výrobku sa nachádzajú rôzne symboly.
Význam jednotlivých symbolov:

NEBEZPEČENSTVO! Zásah elektrickým prúdom. Udržujte vzdialenosť najmenej 15 m od káblov visutých elektrických vedení.
Počas použitia zariadenia udržujte osoby alebo domáce zvieratá vo vzdialenosti najmenej 15 m!

4. MONTÁŽ

4.1 MONTÁŽ PREREZÁVACIEHO ZARIADENIA

⚠ ***Pred vykonaním montáže skontrolujte, či akumulátor nie je vložený do svojho uloženia. (ods. 4.4).***

1. Zasuňte prerezávacie zariadenie (obr. 2.A) do ovládacej tyče (obr. 2.B) .
2. Zatvorte zaisťovací hák (obr. 2.C).

⚠ ***Pravidelne kontrolujte spojky kvôli uisteniu sa o ich dokonalom dotiahnutí.***

4.2 DEMONTÁŽ PREREZÁVACIEHO ZARIADENIA

⚠ ***Pred vybratím prerezávacieho zariadenia nechajte vychladnúť motor.***

Pre demontáž prerezávacieho zariadenia (obr. 3.A):
1. Oprite ovládaciu tyč o zem.
2. Otvorte zaisťovací hák (obr. 3.C).
3. Stlačte poistné tlačidlo (obr. 3.D).
4. Vyvlečte prerezávacie zariadenie.

4.3 PREDĹŽENIE TYČE

1. Otvorte poistnú páku tyče (obr. 4.A).
2. Potiahnite alebo zatlačte tyč (obr. 4.B) až do dosiahnutia požadovanej dĺžky;
3. Zatvorte zaisťovaciu páku tyče.

⚠ ***Pravidelne kontrolujte spojky kvôli uisteniu sa o ich dokonalom dotiahnutí.***

4.4 AKUMULÁTOR

- **Pre vloženie akumulátora:**

zatlačte akumulátor na doraz (obr. 5.A) do jeho uloženia, kým nebudete počuť „kliknutie“, pri ktorom dôjde k zaisteniu akumulátora v určenej polohe a k zopnutiu elektrického kontaktu.

- **Vybratie akumulátora:**

Stlačte poistné tlačidlo (obr. 6.F), ktoré sa nachádza v akumulátore, a vyvlečte ho.

5. OVLÁDACIE PRVKY

5.1 PÁKA OVLÁDANIA PLYNU (obr. 7.A)

Umožňuje uviesť prerezávacie zariadenie do činnosti.

5.2 POISTNÉ TLAČIDLO PLYNU (obr. 7.B)

Umožňuje použiť páku ovládania plynu (obr. 7.A).

POZNÁMKA *Použitie páky ovládania plynu (obr. 7.A) je možné len pri stlačení poistného tlačidla plynu (obr. 7.B).*

DÔLEŽITÁ INF. ***Všetko o stroji:***
- bezpečnostné pokyny, ktoré je potrebné dodržiavať;
- použitie;
- údržba;
- skladovanie;
- servis;
- záručné krytie;
je popísané v návode k stroju.

SL

POZOR!: PREDEN UPORABITE IZDELEK, PAZLJIVO PREBERITE TA PRIROČNIK Z NAVODILI. Shranite ga, da ga boste lahko uporabili v prihodnosti.

KAZALO

1. SPLOŠNE INFORMACIJE..... 1
2. VARNOSTNI PREDPISI..... 1
3. POZNAVANJE IZDELKA 2
   3.1 Opis IZDELKA..... 2
   3.2 Glavni sestavni deli (slika 1): 3
   3.3 Varnostni opozorilni znaki (slika 1) 3
4. MONTAŽA 3
   4.1 Montaža naprave za obrezovanje vej 3
   4.2 Odstranitev naprave za obrezovanje vej 3
   4.3 Podaljšanje PALICE 3
   4.4 BATERIJA 3
5. KOMANDE ZA UPRAVLJANJE 3
   5.1 Komandni vzvod pospeševalnika (slika 7.A) 3
   5.2 Gumb za blokado pospeševalnika (slika 7.B) 3

1. SPLOŠNE INFORMACIJE

1.1 KAKO BEREMO PRIROČNIK

OPOMBA *ali* **POMEMBNO** *Navaja podrobnosti ali dodatna pojasnila k že omenjenim, da ne bi poškodovali stroja ali naredili druge škode.*

Znak ⚠ opozarja na nevarnost. Nespoštovanje opozorila lahko povzroči poškodbe upravljavca ali tretjih oseb in/ali škodo na stvareh.

Odstavki, obkroženi z okvirom iz sivih pik, navajajo opcijske karakteristike, ki niso skupne vsem modelom, ki jih opisuje ta priročnik. Preverite, ali je določena karakteristika prisotna v vašem modelu.

Napotki, kot so "sprednji", "zadnji", "desni" in "levi", je treba razumeti glede na delovni položaj upravljavca.

2. VARNOSTNI PREDPISI

2.1 SPLOŠNA VARNOSTNA OPOZORILA

⚠ **POZOR Preberite vsa varnostna opozorila in vsa navodila.** *Zaradi nespoštovanja opozoril in navodil lahko pride do kratkega stika, požara in/ali hudih poškodb.*

Shranite vsa opozorila in navodila, da lahko pozneje pogledate vanje.

Izraz "električno orodje", ki se uporablja v opozorilih, se nanaša na vaš stroj z napajanjem iz električnega omrežja (prek kabla) ali iz baterije (brez kabla).

1) Varnost delovnega območja

a) **Skrbite, da bo delovno območje čisto in dobro osvetljeno.** *Na temnih in neurejenih* območjih je več možnosti za nezgode.

b) **Električnega orodja ne uporabljajte v eksplozivnih atmosferah, na primer v prostorih, kjer so prisotni vnetljive tekočine, plini ali prah.** *Električna orodja proizvajajo iskre, ki lahko vžgejo prah ali pare.*

c) **Med uporabo električnega orodja morajo biti otroci in navzoče osebe primerno oddaljeni.** *Različni povodi za raztresenost lahko povzročijo izgubo nadzora.*

2) Električna varnost

a) **Izogibajte se stiku telesa s predmeti, ki imajo ozemljitev, kot so cevi, radiatorji, kuhinjski elementi, hladilniki.** *Nevarnost električnega stresljaja se poveča, če je telo v stiku z ozemljenimi predmeti.*

b) **Električnih strojev ne izpostavljajte dežju ali vlažnim prostorom.** *Voda, ki prodre v električni stroj, poveča nevarnost električnega stresljaja.*

3) Osebna varnost

a) **Med uporabo električnega orodja bodite vedno pazljivi, kontrolirajte, kaj delate, in ravnajte premišljeno. Ne upo-**

rabljajte električnega orodja, če ste utrujeni ali pod vplivom drog, alkohola ali zdravil. *Med uporabo električnega orodja lahko že hipna nepazljivost povzroči osebne poškodbe.*

b) **Uporabljajte osebno varovalno opremo. Vedno nosite zaščitna očala.** *Uporaba varovalne opreme, kot so protiprašne maske, protizdrsna obutev, zaščitne čelade in glušniki, zmanjšuje možnosti osebnih poškodb.*

c) **Preprečite nenamerno zaganjanje orodja. Preden vstavite baterijo, zgrabite ali prenašate električno orodje, se prepričajte, da je naprava izklopljena.** *Če med prenašanjem električnega stroja držite prst na stikalu ali montirate baterijo, ko je stikalo v položaju "ON", je več možnosti za nezgode.*

d) **Preden prižgete električno orodje, odstranite vse ključe ali orodja za naravnavanje.** *Ključ ali orodje, ki ostane v stiku z vrtečim se delom stroja, lahko povzroči osebne poškodbe.*

e) **Ne nagibajte se. Vedno obdržite stabilno držo in ravnotežje.** *Tako boste lahko bolje upravljali električno orodje v morebitnih nepričakovanih situacijah.*

f) **Bodite primerno oblečeni. Ne nosite širokih oblačil ali nakita. Lasje in oblačila naj bodo primerno oddaljeni od delov v gibanju.** *Ohlapna oblačila, nakit ali dolgi lasje se lahko zapletejo v premikajoče se dele.*

g) **Če so prisotne naprave za sesanje in zbiranje prahu, se prepričajte, da so pravilno povezane in da se uporabljajo pravilno.** *Uporaba teh naprav lahko zmanjša nevarnosti, povezane s prahom.*

h) **Ne dopustite, da bi zaradi privajenosti uporabe stroja postali samozadovoljni in začeli zapostavljati načela varne uporabe električnega orodja.** *Malomarno dejanje lahko v delčku sekunde privede do hudih poškodb.*

⚠ POZOR Za vso drugo varovalno opremo glejte specifikacije, opisane v priročniku, ki je priložen stroju.

2.2 VAROVANJE OKOLJA

- Med delom se določena količina olja za mazanje verige sprošča v okolje; zato uporabljajte samo biološko razgradljiva olja, ki so namenjena tovrstni uporabi. Uporaba mineralnega olja ali motornega olja je zelo škodljiva za okolje.
- Natančno upoštevajte lokalne predpise za odlaganje embalaže, pokvarjenih delov ali katerega koli elementa, ki močno vpliva na okolje; teh odpadkov ne smete odvreči v smeti, ampak jih morate ločiti in jih izročiti posebnim zbirnim centrom, ki bodo poskrbeli za njihovo reciklažo.
- Natančno upoštevajte lokalne predpise glede odstranjevanja odpadnih materialov.
- Ko stroja ne boste več uporabljali, ga ne smete odvreči v okolje, ampak se obrnite na center za zbiranje odpadkov, v skladu z veljavni lokalnimi predpisi.

Električnih aparatov ne odlagajte med gospodinjske odpadke. Na podlagi evropske Direktive 2012/19/EU o električnih in elektronskih odpadkih ter na podlagi njenega izvajanja v skladu z nacionalnimi predpisi je treba izrabljene električne naprave zbirati ločeno, z namenom predelave na ekološko kompatibilen način. Če električne aparate odvržete na odlagališče ali na zemljo, lahko škodljive snovi dosežejo podtalno vodo in pridejo v prehrambno verigo, kar ima negativne posledice za vaše zdravje in dobro počutje. Za podrobnejše informacije o odstranjevanju tega artikla se posvetujte s svojim prodajalcem ali z ustanovo, ki je pristojna za predelavo gospodinjskih odpadkov.

Baterije je treba ob koncu njihove uporabne dobe odstraniti z ustrezno pozornostjo do okolja. Baterija vsebuje material, ki je nevaren za vas in za okolje. Odstraniti jo je treba ločeno od drugih odpadkov, v zbirališču, ki sprejema litij-ionske baterije.

Ločeno zbiranje rabljenih proizvodov in embalaže omogoča reciklažo materialov in njihovo ponovno uporabo. Ponovna uporaba recikliranih materialov prispeva k preprečevanju onesnaževanja okolja in znižuje povpraševanje po surovinah.

3. POZNAVANJE IZDELKA

3.1 OPIS IZDELKA

Ta podaljšek je namenjen specifično verižni žagi za obrezovanje na baterijski pogon "SPS 100 Li 20 S".

Tip uporabnika

Ta stroj je namenjen uporabi s strani navadnih uporabnikov, tj. nepoklicnih delavcev. Namenjen je "neprofesionalni uporabi".

3.2 GLAVNI SESTAVNI DELI (slika 1):

A. Zadnji ročaj
B. Prednji ročaj.
C. Vzvod za blokado podaljšanja palice
D. Sedež naprave za obrezovanje vej
E. Ležišče baterije.
F. Zaponka za vpetje naprave za obrezovanje vej
G. Gumb za blokado baterije

⚠ **POZOR** ***Za zmanjšanje nevarnosti električnega udara podaljška nikoli ne uporabljajte v bližini električnih vodov.***

⚠ **POZOR** ***Pri uporabi podaljška vedno uporabljajte obe roki.***

⚠ **POZOR** ***Pri uporabi podaljška vedno nosite zaščitno čelado.***

3.3 VARNOSTNI OPOZORILNI ZNAKI (SLIKA 1)

Na izdelku so prisotni različni znaki.
Pomen znakov:

NEVARNOST! Električni udar.
Ostanite oddaljeni vsaj 15 metrov od zračnih električnih vodov.
Poskrbite, da bodo med uporabo stroja vsi ljudje in domače živali oddaljeni vsaj 15 metrov

4. MONTAŽA

4.1 MONTAŽA NAPRAVE ZA OBREZOVANJE VEJ

⚠ ***Preden se lotite montaže, preverite, da baterija ni vstavljena v svoje ležišče. (odst. 4.4)***

1. Vstavite napravo za obrezovanje vej (slika 2.A) na komandni drog (slika 2.B).
2. Zaprite zaponko za vpetje (slika 2.C).

⚠ ***Periodično kontrolirajte spoje, da se prepričate o njihovi zategnjenosti.***

4.2 ODSTRANITEV NAPRAVE ZA OBREZOVANJE VEJ

⚠ ***Preden napravo za obrezovanje vej spravite, počakajte, da se motor ohladi***

Za odstranitev naprave za obrezovanje vej (slika 3.A):
1. Komandno palico prislonite na tla.
2. Odprite zaponko za vpetje (slika 3.C).
3. Pritisnite blokirni gumb (slika 3.D).
4. Odstranite napravo za obrezovanje vej.

4.3 PODALJŠANJE PALICE

1. Odprite vzvod za blokado palice (slika 4.A).
2. Povlecite ali potisnite drog (slika 4.B), dokler ne dosežete zaželene dolžine;
3. Zaprite vzvod za blokado palice.

⚠ ***Periodično kontrolirajte spoje, da se prepričate o njihovi zategnjenosti.***

4.4 BATERIJA

- **Vstavljanje baterije:**

potisnite baterijo do konca (slika 5.A) v njeno ležišče, dokler ne zaslišite klika, ki jo blokira v njenem položaju in zagotovi električni stik.

- **Odstranjevanje baterije:**

pritisnite blokirni gumb (slika 6.F) na bateriji in baterijo izvlecite.

5. KOMANDE ZA UPRAVLJANJE

5.1 KOMANDNI VZVOD POSPEŠEVALNIKA (slika 7.A)

Omogoča zagon rezalne naprave.

5.2 GUMB ZA BLOKADO POSPEŠEVALNIKA (slika 7.B)

Omogoča, da aktivirate komandni vzvod pospeševalnika (slika 7.A).

OPOMBA *aktiviranje komandnega vzvoda pospeševalnika (slika 7.A) je mogoče le, če je pritisnjen gumb za blokado pospeševalnika (slika 7.B).*

POMEMBNO ***Vse, kar zadeva stroj:***
- varnostni predpisi, ki jih je treba upoštevati;
- uporaba;
- vzdrževanje;
- skladiščenje;
- tehnična pomoč;
- obseg garancije;
je opisano v priročniku stroja.

SR

PAŽNJA!: PRE KORIŠĆENJA PROIZVODA, PAŽLJIVO PROČITAJTE OVAJ PRIRUČNIKA. Sačuvati za narednu konsultaciju.

SADRŽAJ

1. UOPŠTENO 1
2. SIGURNOSNA PRAVILA 1
3. POZNAVANJE PROIZVODA 2
   3.1 OPIS PROIZVODA 2
   3.2 Glavne komponente (sl. 1): 2
   3.3 Bezbednosne oznake (sl. 1) 3
4. MONTAŽA 3
   4.1 MONTAŽA UREĐAJA ZA OREZIVANJE 3
   4.2 Skidanje testere 3
   4.3 PRODUŽAVANJE DRŠKE 3
   4.4 BATERIJA 3
5. UPRAVLJAČKE KOMANDE 3
   5.1 Poluga komande gasa (Sl. 7.A) 3
   5.2 Dugme za blokiranje gasa (Sl. 7.B) 3

1. UOPŠTENO

1.1 KAKO SE SLUŽITI PRIRUČNIKOM

NAPOMENA *ili* **VAŽNO** *navodi detalje ili druge elemente u vezi sa već prethodno naznačenim, radi izbegavanja oštećenja mašine ili uzrokovanja štete.*

Simbol ⚠ ukazuje na opasnost. Ako se ne pridržavate upozorenja možete se povrediti ili povrediti druge osobe i/ili izazvati štetu.

Paragrafi obeleženi četvorouglom sa sivim tačkastim stranama pokazuju opcijske karakteristike koje nemaju svi modeli navedeni u ovom priručniku. Proverite da li je ova karakteristika prisutna na Vašem modelu.

Sve oznake „prednje", „zadnje", „desno" i „levo" odnose se na radni položaj radnika.

2. SIGURNOSNA PRAVILA

2.1 OPŠTA SIGURNOSNA UPOZORENJA

⚠ **PAŽNJA Pročitajte sva sigurnosna upozorenja i sva uputstva.** *Ukoliko se ne pridržavate upozorenja i uputstava, mogu nastati električni udar, požar i/ili ozbiljne povrede.*

Sačuvajte sva upozorenja i uputstva za buduće konsultacije.

Termin "električna alatka" naveden u upozorenjima odnosi se na Vaš aparat koji se napaja sa električne mreže (kablom) ili baterijom (bez kabla).

1) **Sigurnost radnog prostora**
   a) **Radni prostor mora stalno biti čist i dobro osvetljen.** *Neuredna ili tamna područja olakšavaju nezgode.*
   b) **Nemojte koristiti električnu alatku u eksplozivnoj atmosferi, na primer u prisustvu zapaljivih tečnosti, gasova ili prašine.**. *Električne alatke stvaraju varnice koje mogu zapaliti prašinu ili paru.*
   c) **Držite podalje decu i ostale prisutne osobe kada koristite električnu alatku.** *Gubitak pažnje može dovesti do gubitka kontrole.*

2) **Električna sigurnost**
   a) **Izbegavajte da Vaše telo dođe u dodir s površinama koje su spojene na masu ili uzemljenje, kao što su cevi, radijatori, šporeti, frižideri.** *Rizik od električnog udara je povećan ako telo dođe u dodir s masom ili uzemljenjem.*
   b) **Nemojte izlagati električne alatke kiši ili mokrom prostoru.** *Voda koja prodre u električnu alatku povećava rizik od električnog udara.*

3) **Lična sigurnost**
   a) **Budite pažljivi, kontrolišite ono što radite i koristite zdrav razum kada se služite električnom alatkom. Nemojte koristiti električnu alatku kada ste umorni ili ako ste pod uticajem droge, alkohola ili lekova.** *Trenutak nepažnje za vreme korišćenja električne alatke može dovesti do ozbiljnih telesnih povreda.*

b) **Koristite ličnu zaštitnu opremu. Uvek nosite zaštitne naočare.** *Upotreba zaštitne opreme kao što su maske za zaštitu od prašine, obuća otporna na klizanje, zaštitni šlemovi ili zaštite za uši smanjuje rizik od telesnih povreda.*

c) **Izbegavajte slučajno pokretanje alatke. Proverite da li je aparat ugašen pre nego što stavite bateriju, pre nego što uhvatite ili transportujete električnu alatku.** *Transportovanje električne alatke s prstom na prekidaču, montiranje baterije kad je prekidač u položaju "ON" olakšava nastanak nezgoda.*

d) **Izvadite sve ključeve ili alat za podešavanje pre nego što uključite električnu alatku.** *Ključ ili alat koji ostane u dodiru s nekim okretnim delom mašine može dovesti do telesnih povreda.*

e) **Ne naginjite se. Uvek morate imati odgovarajući oslonac i ravnotežu.** *To omogućava bolju kontrolu električne alatke u neočekivanim situacijama.*

f) **Obucite se na odgovarajući način. Nemojte nositi široku odeću ili nakit. Držite kosu i odeću dalje od pokretnih delova.** *Široka odeća, nakit ili duga kosa mogu da se zapletu u delove u pokretu.*

g) **Ako ima uređaja koje treba povezati na uređaje za izvlačenje i skupljanje prašine, proverite da li su oni povezani i da li se koriste na odgovarajući način.** *Upotreba ovih uređaja može smanjiti nastanak rizika koje izaziva prašina.*

h) **Ne dozvolite da vam znanje stečeno korišćenjem mašine omogući da postanete samozadovoljni i zanemarite principe bezbednosti električnih alatki.** *Nepažljiva radnja može izazvati ozbiljne telesne povrede u deliću sekunde.*

⚠ PAŽNJA Za sve ostale sigurnosne uređaje, pogledajte specifikacije opisane u uputstvu isporučenom uz mašinu.

2.2 ZAŠTITA ŽIVOTNE SREDINE

- Za vreme rada određena količina ulja se prosipa u okolinu, a ona je potrebna za podmazivanje lanca; iz tog razloga, koristite samo biorazgradiva ulja, koja su posebno namenjena za ovu svrhu. Upotreba mineralnog ili motornog ulja ozbiljno šteti životnoj sredini.
- Strogo se pridržavajte lokalnih propisa o uklanjanju ambalaže, istrošenih delova ili svih drugih elemenata štetnih za životnu sredinu; ti otpaci se ne smeju bacati u smeće, nego ih treba razdvojiti i predati odgovarajućim centrima za skupljanje otpada, koji će se pobrinuti za recikliranje materijala.
- Strogo se pridržavajte lokalnih propisa o zbrinjavanju otpadnog materijala nakon rezanja.
- U trenutku kada mašinu više ne koristite, nemojte je napustiti u okolini, već se obratite centru za skupljanje otpada, u skladu s važećim lokalnim propisima.

Ne bacajte električne aparate u kućno smeće. Na osnovu Evropske Direktive 2012/19/EZ o otpadu električnih i elektronskih aparata i njenom sprovođenju u skladu sa državnim propisima, istrošeni električni aparati se moraju odvojeno skupljati da bi se mogli ponovo koristiti na ekološki prihvatljiv način. Ako se električna oprema odlaže na deponiju ili u tlo, štetne materije mogu dospeti u podzemne vode i ući u lanac ishrane, i to može da šteti vašem zdravlju i dobrostanju. Za detaljne informacije o zbrinjavanju ovog proizvoda, obratite se nadležnoj ustanovi za zbrinjavanje otpada iz domaćinstva ili ovlašćenom prodavcu.

Na kraju radnog veka zbrinite baterije vodeći računa da ne zagadite životnu sredinu. Baterija sadrži materijal koji je opasan po Vas i po životnu sredinu. Bateriju treba da skinete i zbrinete odvojeno u objektu koji prihvata baterije s litijumskim jonima.

Odvojeno skupljanje korišćenih proizvoda i ambalaže omogućava reciklažu materijala i njegovu ponovnu upotrebu. Ponovna upotreba recikliranog materijala pomaže da se spreči zagađenje životne sredine i smanjuje potražnju za sirovinama.

3. POZNAVANJE PROIZVODA

3.1 OPIS PROIZVODA

Ova produžna drška je specifična za lančani uređaj za orezivanje na baterije „SPS 100 Li 20 S".

Tipologija korisnika
Ova mašina je namenjena da je koriste potrošači, odnosno neprofesionalni rukovaoci. Ova mašina je namenjena za upotrebu iz hobija.

3.2 GLAVNE KOMPONENTE (sl. 1):

A. Zadnja drška
B. Prednja drška.
C. Poluga za blokiranje produžavanja drške

D. Ležište uređaja za orezivanje
E. Ležište baterije.
F. Kuka za blokiranje uređaja za orezivanje
G. Dugme za blokiranje baterije

⚠ **PAŽNJA** ***Da biste smanjili rizik od strujnog udara, nikada ne koristite produžnu dršku u blizini dalekovoda.***

⚠ **PAŽNJA** ***Uvek koristite dve ruke kada koristite produžnu dršku.***

⚠ ***PAŽNJA Uvek koristite zaštitnu kacigu kada koristite produžnu dršku.***

3.3 BEZBEDNOSNE OZNAKE (SL. 1)

Na proizvodu se pojavljuju različiti simboli.
Značenje simbola:

OPASNO! Strujni udar. Budite na rastojanju od najmanje 15 m od kablova vazdušnih vodova. Držite bilo koju osobu ili kućnog ljubimca na udaljenosti od najmanje 15 m dok koristite mašinu

4. MONTAŽA

4.1 MONTAŽA UREĐAJA ZA OREZIVANJE

⚠ ***Pre vršenja montaže, proverite da baterija nije stavljena u prostor za nju predviđen na mašini. (par.4.4).***

1. Umetnite uređaj za orezivanje (Sl. 2.A) na štap s komandama (Sl. 2.B) .
2. Ztvorite kuku za blokiranje (Sl. 2.C).

⚠ ***Kontrolišite povremeno priključke da se uverite da su dobro pritegnuti.***

4.2 SKIDANJE TESTERE

⚠ ***Pre vađenja uređaja za orezivanje ostavite motor da se ohladi.***

Da biste skinuli testeru (Sl. 3.A):
1. Postavite špku s komandama na tlo.
2. Otvorite kuku za blokiranje (Sl. 3.C).
3. Pritisnite dugme za blokiranje (Sl. 3.D).
4. Izvucite uređaj za orezivanje.

4.3 PRODUŽAVANJE DRŠKE

1. Otvorite polugu za blokiranje gasa (Sl. 4.A).
2. Povucite ili gurnite šipku (Sl. 4.B) sve dok ne dobijete željenu dužinu;
3. Zatvorite polugu za blokiranje drške.

⚠ ***Kontrolišite povremeno priključke da se uverite da su dobro pritegnuti.***

4.4 BATERIJA

- **Za umetanje baterije:**
gurnite bateriju do kraja (Sl. 5.A) u njeno kućište dok ne čujete „klik“ koji je zaključava na mestu i obezbeđuje električni kontakt.
- **Za vađenje baterije:**
pritisnite dugme za zaključavanje (Sl. 6.F) koje se nalazi na bateriji i izvadite je.

5. UPRAVLJAČKE KOMANDE

5.1 POLUGA KOMANDE GASA (Sl. 7.A)

Omogućava aktiviranje reznog elementa.

5.2 DUGME ZA BLOKIRANJE GASA (Sl. 7.B)

Omogućava aktviranje poluge komande gasa (Sl. 7.A).

NAPOMENA *Aktiviranje poluge komande gasa (Sl. 7.A) moguće je samo ako se pritisne dugme za blokiranje gasa (Sl. 7.B).*

VAŽNO ***Sve o mašini:***
- bezbednosni propisi koja treba poštovati;
- upotreba;
- održavanje;
- skladištenje;
- podrška;
- garancijsko pokriće;
opisano je u uputstvu za mašinu.

SV

VARNING!: LÄS IGENOM DEN HÄR BRUKSANVISNINGEN INNAN DU ANVÄNDER PRODUKTEN. Bevara för framtida bruk.

INNEHÅLLSFÖRTECKNING

1. ALLMÄN INFORMATION 1
2. SÄKERHETSNORMER..... 1
3. LÄRA KÄNNA PRODUKTEN 2
   3.1 Produktbeskrivning 2
   3.2 Huvudkomponenter (fig. 1):..... 2
   3.3 Säkerhetsskyltar (fig. 1)..... 3
4. MONTERING..... 3
   4.1 Montering av beskärningsverktyget..... 3
   4.2 Borttagning av beskärningsverktyget 3
   4.3 Förlängning av stången..... 3
   4.4 BATTERI 3
5. KONTROLLREGLAGE 3
   5.1 Gasreglagets styrspak (Fig. 7.A) 3
   5.2 Gasreglagets låsknapp (Fig. 7.B)..... 3

1. ALLMÄN INFORMATION

1.1 HUR DU LÄSER HANDBOKEN

ANMÄRKNING *eller* **VIKTIGT** *ger föreskrifter eller annan information till tidigare indikeringar och som syftar till att undvika skador på apparaten eller andra skador.*

Symbolen ⚠ anger en risk. Om denna varning inte respekteras kan det leda till kroppsskador för dig eller andra och/eller materialskador.

Avsnitten som markeras med en ruta med en grå kant anger alternativa egenskaper som inte finns i alla modeller som finns i den här handboken. Kontrollera om egenskapen finns på din modell.

Alla indikeringar för främre, bakre, höger och vänster utgår från användaren i arbetsställning.

2. SÄKERHETSNORMER

2.1 ALLMÄNNA SÄKERHETSNORMER

⚠ **VARNING Läs noggrant igenom säkerhetsföreskrifterna och alla instruktioner.** *Bristande iakttagelse av föreskrifterna och instruktionerna kan orsaka elstötar, brand och/eller allvarliga skador.*

Bevara alla föreskrifter och instruktioner för framtida bruk.

Begreppet "elverktyg" som nämns i anvisningarna avser din eldrivna maskin (med kabel) eller batteridrivna maskin (utan kabel).

1) Säkerhet på arbetsplatsen

a) **Håll arbetsplatsen ren och välbelyst.** *Röriga eller mörka områden underlättar olyckor.*

b) **Använd inte elverktyget i explosionsfarliga miljöer, t.**ex. i närheten av brandfarliga vätskor, gas eller damm. *Elektriska utrustningar avger gnistor som kan sätta eld på damm eller ångor.*

c) **Håll barn och närvarande på avstånd vid användning av en elektrisk utrustning.** *En dålig uppmärksamhet kan leda till en förlorad kontroll.*

2) Elektrisk säkerhet

a) **Undvik att kroppen kommer i kontakt med ytor i krets eller som är jordade som t.ex. rör, kylare, kök, kylskåp.** *Risk för elstötar ökar om kroppen kommer i kontakt med kretsar eller jordade enheter.*

b) **Utsätt inte den elektriska utrustningen för regn eller våta miljöer.** *Vatten kan komma in i utrustningen vilket kan öka risken för el-stötar.*

3) Personlig säkerhet

a) **Var uppmärksam, kontrollera det du håller på med och använd sunt förnuft när du använder den elektriska utrustningen. Använd inte den elektriska utrustningen om du är trött eller under be-**

roende av droger, alkohol eller medicin. *Ett ögonblick av bristande uppmärksamhet vid användning av elektrisk utrustning kan orsaka allvarliga personskador.*

b) **Använd personlig skyddsutrustning. Bär alltid skyddsglasögon.** *Bruk av personlig skyddsutrustning såsom dammskydd, halkfria skor, skyddshjälm, eller hörselskydd, minskar risken för personskador.*

c) **Undvik en oavsiktlig start. Se till att apparaten är släckt innan du sätter i batteriet, greppar eller transporterar den elektriska utrustningen.** *Transportera den elektriska utrustningen med fingret på strömbrytaren eller montera batteriet med strömbrytaren i positionen "ON" underlättar olyckor.*

d) **Ta bort alla nycklar och justeringsverktyg innan du startar den elektriska utrustningen.** *En nyckel eller ett verktyg som kommer i kontakt med en roterande del kan orsaka personskador.*

e) **Luta dig inte ut. Stå alltid i stadig position och i rätt balans.** *Detta tillåter en bättre kontroll av den elektriska utrustningen i oväntade situationer.*

f) **Bär lämpliga kläder. Bär ingen vid klädsel eller smycken. Håll hår och kläderpå avstånd från rörliga delar.** *Vida kläder, smycken eller långt hår kan fastna i delarna i rörelse.*

g) **Om anordningar ska kopplas till anläggningarna för utsugning och insamling av pulver, se till att de kopplas och används på lämpligt sätt.** *Användningen av dessa anordningar kan minska risker kopplade till damm.*

h) **Låt inte den förtrogenhet du får genom att använda maskinen leda till att du blir för självsäker och struntar i elverktygets säkerhetsprinciper.** *Oaktsamhet kan orsaka allvarlig skada på en bråkdel av en sekund.*

⚠ VARNING För alla andra säkerhetsanordningar se de specifikationer sombeskrivs i den handbok som medföljer maskinen.

2.2 MILJÖSKYDD

- Under arbetet kommer en viss kvantitet olja att hamna i miljön som är nödvändig för smörjning av kedjan, använd därför endast biologiskt nedbrytbar olja. Användning av mineralolja eller motorolja orsakar skador på miljön.
- Följ noggrant lokala bestämmelser för bortskaffande av emballage, trasiga delar och andra enheter som kan medföra kraftiga miljöeffekter. Dessa avfall får inte kastas i soporna utan ska separeras och överlämnas till insamlingscentraler som återvinner materialen.
- Följ noggrant lokala bestämmelser för bortskaffande av material som finns kvar.
- När maskinen tas ur drift, lämna inte maskinen i miljön, utan kontakta en insamlingscentral enligt gällande lokala förordningar.

Släng inte elektriska apparater i hushållsavfallet. Enligt det Europeiska direktivet 2012/19/EU gällande bortskaffande av elektrisk och elektronisk utrustning och dess genomförande i enlighet med nationella normer, urladdade elektriska apparater skall samlas upp separat för att slutligen kunna återanvändas på ett eko-kompatibelt sätt. Om elektrisk utrustning slängs på soptippen eller på marken kan de giftiga ämnena nå vattennivån och på så vis komma i kontakt med näringskedjan och skada din hälsa och välmående. För mer information gällande bortskaffande av produkten, kontakta kompetent myndighet gällande hushållsavfall eller er återförsäljare.

Vid slutet av batteriernas livslängd, skaffa bort dem på ett miljövänligt sätt. Batterier innehåller material som kan vara farligt för dig och för miljön. Det ska tas bort och deponeras separat på en anläggning som kan hantera litiumjonbatterier.

En separat insamling av begagnade produkter och emballage tillåter en återvinning av materialen och en återanvändning. Återanvändningen av återvinningsmaterial förebygger en miljöförorening och minskar råvarubehovet.

3. LÄRA KÄNNA PRODUKTEN

3.1 PRODUKTBESKRIVNING

Denna förlängningsstång är särskilt avsedd för den batteridrivna beskärningsverktyget med kedja 'SPS 100 Li 20 S'.

Typ av användare
Den här maskinen är avsedd för användning av konsumenter, det vill säga för icke yrkesmässigt bruk. Maskinen är avsedd för "fritidsbruk".

3.2 HUVUDKOMPONENTER (fig. 1):

A. Bakre handtag
B. Främre handtag.
C. Låsspak för förlängning av stången
D. Beskärningsverktygets plats

E. Batterifack:
F. Beskärningsverktygets låskrok
G. Batteriets låsknapp

⚠ **VARNING** ***För att minska risken för elstötar får du aldrig använda förlängningsstången i närheten av kraftledningar.***

⚠ **VARNING** ***Använd alltid två händer när du använder förlängningsstången.***

⚠ **VARNING** ***Bär alltid skyddshjälm när du använder förlängningsstången.***

3.3 SÄKERHETSSKYLTAR (FIG. 1)

Olika symboler visas på produkten.
Symbolernas betydelse:

FARA! Elektriska stötar.
Håll ett avstånd på minst 15 m från luftledningar.
Se till att alla personer eller husdjur håller sig på minst 15 m avstånd när maskinen används.

4. MONTERING

4.1 MONTERING AV BESKÄRNINGSVERKTYGET

⚠ ***Innan monteringen, kontrollera att batteriet inte sitter i sitt fack. (avs.4.4)***

1. Sätt i beskärningsverktyget (Fig. 2.A) i styrstången (Fig. 2.B) .
2. Stäng låskroken (Fig. 2.C).

⚠ ***Kontrollera regelbundet att kopplingarna är riktigt åtdragna.***

4.2 BORTTAGNING AV BESKÄRNINGSVERKTYGET

⚠ ***Låt motorn svalna innan du tar bort beskärningsverktyget.***

För att ta bort beskärningsverktyget (Fig. 3.A):
1. Placera styrstången på marken.
2. Öppna låskroken (Fig. 3.C).
3. Tryck på låsknappen (Fig. 3.D).
4. Ta bort beskärningsverktyget.

4.3 FÖRLÄNGNING AV STÅNGEN

1. Öppna stångens låsspak (Fig. 4.A).
2. Dra eller tryck stången (fig. 4.B) tills önskad längd uppnås;
3. Stäng stångens låsspak.

⚠ ***Kontrollera regelbundet att kopplingarna är riktigt åtdragna.***

4.4 BATTERI

- **För att sätta i batteriet:**

tryck in batteriet helt och hållet (Fig. 5.A) i facket tills du hör ett klickljud som sätter det på plats. Kontrollera den elektriska kontakten

- **För att ta ut batteriet:**

tryck på låsknappen (Fig. 6.F) i batteriet och dra ut det.

5. KONTROLLREGLAGE

5.1 GASREGLAGETS STYRSPAK (Fig. 7.A)

Används för att aktivera skärenheten.

5.2 GASREGLAGETS LÅSKNAPP (Fig. 7.B)

Gör att du kan aktivera gasreglaget (Fig. 7.A).

ANMMÄRKNING *Gasreglaget (Fig. 7.A) kan endast aktiveras om gasreglagets låsknapp trycks ner (Fig. 7.B).*

VIKTIGT ***Allt om maskinen:***
- säkerhetsföreskrifter som ska följas;
- användning;
- underhåll;
- förvaring;
- assistans;
- garantitäckning;
beskrivs i maskinens handbok.

TR

DİKKAT!: ÜRÜNÜ KULLANMADAN ÖNCE BU KILAVUZU DİKKATLE OKUYUN. Gelecekteki her türlü ihtiyaç için saklayın.

İÇİNDEKİLER

1. GENEL BİLGİLER..... 1
2. GÜVENLİK KURALLARI..... 1
3. ÜRÜNÜ TANIMA..... 2
   3.1 Ürünün Açıklaması 2
   3.2 Ana bileşenler (Res. 1): 3
   3.3 Güvenlik işaretleri (Res. 1) 3
4. MONTAJ..... 3
   4.1 Budama aparatının takılması 3
   4.2 Budama aparatının sökülmesi 3
   4.3 Çubuğun Uzatılması 3
   4.4 BATARYA 3
5. KONTROL KUMANDALARI..... 3
   5.1 Gaz kumanda kolu (Res. 7.A)..... 3
   5.2 Gaz kilitleme düğmesi (Res. 7.B) 3

1. GENEL BİLGİLER

1.1 KILAVUZUN NASIL OKUNACAĞI

NOT *veya* **ÖNEMLİ** *Makineye zarar vermemek veya hasar yaratmamak amacıyla daha önceden belirtilenleri, açıklamalar veya diğer bilgiler ile tamamlar.*

Simgesi ⚠ bir tehlikeyi vurgular. Uyarılara uygun hareket edilmemesi, personelde veya üçüncü şahıslarda yaralanmalara ve/veya zararlara yol açabilir.

Gri noktalı kenarlıkla vurgulanan paragraflar, bu kılavuzda belirtilen tüm modellerde mevcut olmayan isteğe bağlı özellikleri gösterirler. İlgili özelliğin kendi modelinizde bulunup bulunmadığını kontrol edin.

Tüm “ön”, “arka”, “sağ” ve “sol” bilgilerinde operatörün çalışma pozisyonu referans alınmıştır.

2. GÜVENLİK KURALLARI

2.1 GENEL GÜVENLİK UYARILARI

⚠ **DİKKAT Bütün güvenlik uyarılarını ve bütün talimatları okuyun.** *Uyarılara ve talimatlara uyulmaması; elektrik çarpmalarına, yangınlara ve/veya ciddi yaralanmalara neden olabilir.*

Bütün uyarıları ve talimatları ileride danışmak için saklayın.

Uyarılarda kullanılan “elektrikli alet” terimi elektrik şebekesinden (kablolu) veya batarya ile beslenen (kablosuz) cihazınıza ilişkindir.

1) **Çalışma alanının güvenliği**
   a) **Çalışma sahasını temiz ve iyi aydınlatılmış halde tutun.** *Dağınık veya karanlık alanlar kazaları kolaylaştırır.*
   b) **Elektrikli aleti, patlama riskli ortamlarda, örneğin alev alabilir sıvılar, gaz ve toz mevcudiyetinde kullanmayın.** *Elektrikli aletler, tozu veya buharları tutuşturabilir kıvılcımlar üretirler.*
   c) **Bir elektrikli alet kullanılırken çocukları ve çevredekileri uzak tutun.** *Dikkat dağılmaları kontrol kaybına neden olabilir.*

2) **Elektrik güvenliği**
   a) **Vücudunuzun; borular, radyatörler, ocaklar, buzdolapları gibi topraklanmış veya toprak olarak görev yapan bir iletkene bağlanmış yüzeyler ile temas etmesini önleyin.** *Vücut, topraklanmış veya toprak olarak görev yapan bir iletkene bağlanmış yüzeyler ile temas ettiğinde, elektrik çarpma riski artar.*
   b) **Elektrikli aletleri yağmur altında ve ıslak ortamlarda bırakmayın.** *Elektrikli bir aletin içine sızan su, elektrik çarpma riskini artırır.*

3) **Kişisel güvenlik**

a) **Elektrikli bir aleti kullanırken dikkatli olun, yapmakta olduğunuz işi kontrol edin ve sağduyulu davranın. Yorgun olduğunuzda veya uyuşturucu, alkol veya ilaç etkisi altında bulunduğunuzda elektrikli aleti kullanmayın.** *Bir elektrikli alet kullanırken bir anlık dikkatsizlik, ciddi bireysel yaralanmalara neden olabilir.*

b) **Kişisel koruyucu donanımları kullanın. Daima koruyucu gözlükler takın.** *Toz önleme maskeleri, kaymayan ayakkabılar, koruyucu kasklar veya kulaklıklar gibi koruyucu bir donanımların kullanımı, bireysel yaralanmaları azaltır.*

c) **Kazara çalıştırmaları önleyin. Bataryayı devreye sokmadan, elektrikli aleti kavramadan veya taşımadan önce cihazın kapalı olduğundan emin olun.** *Bir elektrikli aletin, parmak, şalter üzerinde olarak taşınması veya bataryanın, şalter "ON" pozisyonu üzerinde olarak monte edilmesi, kazaların meydana gelmesini kolaylaştırır.*

d) **Elektrikli aleti açmadan önce her anahtarı veya ayarlama aletini çıkarın.** *Makinenin döner bir parçasıyla temas halinde kalan bir anahtar veya bir alet, bireysel yaralanmalara neden olabilir.*

e) **Uzanmayın. Daima uygun destek ve dengeyi koruyun.** *Bu, beklenmedik durumlarda elektrikli aletin daha iyi bir kontrolünü sağlar.*

f) **Uygun şekilde giyinin. Bol giysiler giymeyin veya takı takmayın. Saçları, giysileri ve eldivenleri hareket halindeki parçalardan uzak tutun.** *Açık giysiler, takılar veya uzun saçlar hareket halindeki parçalara takılabilir.*

g) **Toz çıkarma ve toplama tesislerine bağlanacak aparatların bulunması halinde, bunların uygun şekilde bağlandıklarından ve kullanıldıklarından emin olun.** *Bu aparatların kullanımı, tozdan kaynaklanan riskleri azaltabilir.*

h) **Makineyi kullanırken kazandığınız aşinalığın kayıtsız kalmanıza ve elektrikli aletin güvenlik ilkelerini göz ardı etmenize neden olmasına izin vermeyin.** *İhmalkar bir davranış saniyeden daha kısa sürede ağır yaralanmalara neden olabilir.*

⚠ DİKKAT Diğer tüm emniyetler için makine ile birlikte verilen kılavuzda açıklananteknik özelliklere bakın.

2.2 ÇEVRENİN KORUNMASI

- Çalışma esnasında, zincirin yağlanması için gerekli, belli bir miktar yağ çevreye atılır; bu nedenle sadece bu kullanım için özel, biyolojik olarak çözülebilir türden yağlar kullanın. Mineral yağ veya motor yağının kullanımı, çevreye ciddi şekilde zarar verir.
- Ambalajların, aşınmış parçaların veya çevreye zarar verebilecek herhangi bir parçanın bertarafında yerel yönetmeliklere titizlikle uyun; bu atıklar çöpe atılmamalı, ayrıştırılmalı ve malzemelerin geri kazanımı için, özel toplama merkezlerine götürülmelidirler.
- Ortaya çıkan malzemelerin imha edilmesinde yerel yönetmeliklere titizlikle uyun.
- Hurdaya çıkarma durumunda, makineyi dışarıya terk etmeyin, yürürlükteki yerel yönetmelikler uyarınca bir toplama merkezine başvurun.

Elektrikli cihazları ev atıkları arasına atmayın. Atık elektrikli ve elektronik cihazlar konulu 2012/19/AT sayılı AB Direktifine ve bu direktifin milli kanunlara uygun olarak uygulanmasına göre ömrünü tamamlamış elektrikli cihazlar, çevreye uyumlu şekilde yeniden kullanılmak amacı ile ayrı olarak toplanılmalıdırlar. Elektrikli cihazların bir çöplük veya toprak içinde bertaraf edilmeleri halinde, zararlı maddeler su katmanlarına ulaşabilir, gıda zincirine karışarak sağlık ve sıhhatinizi zararlı şekilde etkileyebilirler. Bu ürünün bertarafı konusunda daha ayrıntılı bilgi edinmek için ev atıklarının bertarafı alanında Yetkili Kurum veya Satıcınızla bağlantı kurun.

Faydalı ömürlerini tamamladıklarında bataryaları çevremize gereken özeni göstererek bertaraf edin. Bataryada hem kendiniz, hem de çevreniz açısından tehlikeli maddeler bulunur. Batarya çıkarıldıktan sonra lityum iyon bataryaları kabul eden bir yapıda ayrıca bertaraf edilmelidir.

Kullanılmış ürün ve ambalajların ayrı toplanması, malzemelerin geri dönüştürülmesine ve yeniden kullanılmasına olanak tanır. Geri dönüştürülen malzemelerin yeniden kullanılması, çevrenin kirletilmesini önler ve hammadde talebini azaltır.

3. ÜRÜNÜ TANIMA

3.1 ÜRÜNÜN AÇIKLAMASI

Bu uzatma çubuğu özellikle "SPS 100 Li 20 S" bataryalı zincirli budama makinesi içindir.

Kullanıcı tipi

Bu makine amatör operatörler tarafından kullanılmaya yöneliktir. "Hobi amaçlı kullanıma" yöneliktir.

3.2 ANA BİLEŞENLER (Res. 1):

A. Arka kabza
B. Ön kabza.
C. Çubuk uzatma kilitleme kolu
D. Budama cihazının yuvası
E. Batarya yuvası.
F. Budama cihazı kilitleme kancası
G. Batarya kilit düğmesi

⚠ **DİKKAT** ***Elektrik çarpması riskini azaltmak için uzatma direğini asla elektrik hatlarının yakınında kullanmayın.***

⚠ **DİKKAT** ***Uzatma çubuğunu kullanırken daima iki elinizi kullanın.***

⚠ **DİKKAT** ***Uzatma çubuğunu kullanırken daima koruyucu bir baret takın.***

3.3 GÜVENLİK İŞARETLERİ (RES. 1)

Ürün üzerinde çeşitli işaretler görünür.
İşaretlerin anlamları:

TEHLİKE! Elektrik çarpması.
Havai hatlarla aranızda en az 15 m mesafeyi koruyun.
Makinenin kullanımı esnasında herkesi ve bütün ev hayvanlarını en az 15 m uzaklaştırın

4. MONTAJ

4.1 BUDAMA APARATININ TAKILMASI

⚠ ***Montaj işlemini yapmadan önce, bataryanın yuvasına takılı olmadığından emin olun. (par.4.4).***

1. Budama aparatını (Res. 2.A) kontrol çubuğuna (Res. 2.B) yerleştirin.
2. Sıkıştırma kancasını (Res. 2.A) kapatın.

⚠ ***Tamamen sıkılı olduklarından emin olmak için rakorları periyodik olarak kontrol edin.***

4.2 BUDAMA APARATININ SÖKÜLMESİ

⚠ ***Budama aparatını çıkarmadan önce motoru soğumaya bırakın.***

Budama aparatını (Res. 3.A) çıkarmak için:
1. Kontrol çubuğunu yere koyun.
2. Sıkıştırma kancasını (Res. 3.C) açın.
3. Kilitleme düğmesine (Res. 3.D) basın.
4. Budama aparatını çıkarın.

4.3 ÇUBUĞUN UZATILMASI

1. Çubuk kilitleme kolunu bırakın (Res. 4.A).
2. İstenilen uzunluğu elde edene kadar çubuğu (Res. 4.B) çekin veya itin.
3. Çubuk kilitleme kolunu kapatın.

⚠ ***Tamamen sıkılı olduklarından emin olmak için rakorları periyodik olarak kontrol edin.***

4.4 BATARYA

- **Bataryayı takmak için:**

bataryayı (Res. 5.A) yuvasına yerleştirip, yerinde kilitlendiğini ve elektrik temasının sağlandığını bildiren "tık" sesi gelene dek sonuna kadar itin..

- **Bataryayı çıkarmak için:**

Bataryanın içinde bulunan kilitleme düğmesine (Res. 6.F) basın ve bataryayı çekerek çıkarın.

5. KONTROL KUMANDALARI

5.1 GAZ KUMANDA KOLU (Res. 7.A)

Kesim düzeninin çalıştırılmasını sağlar.

5.2 GAZ KİLİTLEME DÜĞMESİ (Res. 7.B)

Gaz kumanda kolunun (Res. 7.A) devreye alınmasına olanak tanır.

NOT *Gaz kumanda kolu (Res. 7.A) yalnızca gaz kilitleme düğmesi (Res. 7.B) basılı durumdaysa etkileştirilebilir.*

ÖNEMLİ ***Makineyle ilgili her şey:***
- uyulması gereken güvenlik kuralları;
- kullanım;
- bakım;
- depolama;
- yardım;
- garanti kapsamı;
makine kılavuzunda açıklanmıştır.

© by ST. S.p.A.

IT • Il contenuto e le immagini del presente manuale d'uso sono stati realizzati per conto di ST. S.p.A. e sono tutelati da diritto d'autore – E' vietata ogni riproduzione o alterazione anche parziale non autorizzata del documento.
BG • Съдържанието и изображенията в настоящото ръководство са извършени за ST. S.p.A. и са защитени с авторски права – Забранява се всяко неоторизирано възпроизвеждане или промяна, дори и отчасти на документа.
BS • Sadržaj i slike iz ovog korisničkog priručnika napravljeni su isključivo za ST. S.p.A. i zaštićeni su autorskim pravima – zabranjena je svaka neovlaštena reprodukcija ili izmjena dokumenta, djelomično ili u potpunosti.
CS • Obsah a obrázky v tomto návodu k použití byly zpracovány jménem společnosti ST. S.p.A. a jsou chráněny autorským právem – Reprodukce či nepovolené pozměňování tohoto dokumentu, a to i částečné, je zakázáno.
DA • Indhold og illustrationer i denne vejledning er blevet skabt på vegne af ST. S.p.A. og er beskyttet af ophavsret – Enhver gengivelse eller ændring, også delvis, af dokumentet uden autorisation hertil er forbudt.
DE • Inhalt und Bilder dieser Bedienungsanleitung wurden im Namen von ST. S.p.A. erstellt und sind urheberrechtlich geschützt – Jede nicht genehmigte Vervielfältigung oder Veränderung, auch auszugsweise, dieses Dokuments ist verboten.
EL • Το περιεχόμενο και οι εικόνες στο παρόν εγχειρίδιο χρήσης δημιουργήθηκαν για λογαριασμό της εταιρείας ST. S.p.A. και προστατεύονται από πνευματικά δικαιώματα – Απαγορεύεται οποιαδήποτε αναπαραγωγή ή τροποποίηση, έστω και μερική, του εγγράφου χωρίς έγκριση.
EN • The content and images in this User Manual were produced expressly for ST. S.p.A. and are protected by copyright – any unauthorised reproduction or modification to the document, either partially or in full, is prohibited.
ES • El contenido y las imágenes del presente manual de uso han sido creados por ST. S.p.A. y están protegidos por los derechos de autor – Se prohíbe toda reproducción o modificación, incluso parcial, no autorizada del documento.
ET • Käesoleva kasutusjuhendi sisu ja kujutised on toodetud konkreetselt ettevõttele ST. S.p.A. ja neile rakendub autorikaitseseadus – dokumendi igasugune osaline või täielik ilma loata reprodutseerimine või muutmine on keelatud.
FI • Tämän käyttöoppaan sisältö ja kuvat on valmistettu ST. S.p.A. -yhtiön toimesta ja niitä suojaa tekijänoikeuslaki. – Asiakirjan kaikenlainen kopioiminen tai muuttaminen, osittainkin, on kielletty ilman erityistä lupaa.
FR • Le contenu et les images du présent manuel d'utilisation ont été réalisés pour le compte de ST. S.p.A. et sont protégés par un droit d'auteur - Toute reproduction ou modification non autorisée, même partielle, du document, est interdite.
HR • Sadržaj i slike u ovom priručniku za uporabu izrađeni su za tvrtku ST. S.p.A. te su obuhvaćeni autorskim pravima – Zabranjuje se neovlašteno umnožavanje ili prilagodba, djelomična ili u cijelosti, ovog dokumenta.
HU • Ennek a használati útmutatónak a tartalma és a benne szereplő képek kizárólag a ST. S.p.A. számára készültek és szerzői joggal védettek – tilos a dokumentum bármely részének vagy egészének engedély nélküli sokszorosítása és módosítása.
LT • Šio naudotojo vadovo turinys ir paveikslėliai skirti tik „ST. S.p.A." ir yra saugomi autorių teisėmis – dokumentą atgaminti ar modifikuoti, visiškai arba iš dalies, yra draudžiama.
LV • Šīs lietotāja rokasgrāmatas saturs un attēli ir veidoti tikai ST. S.p.A. un ir aizsargāti ar autortiesībām. Jebkāda dokumenta vai tā daļas prettiesiska kopēšana vai pārveide ir stingri aizliegta.
MK • Содржината и сликите во Упатството за корисникот се подготвени исклучиво за ST. S.p.A. и се заштитени со авторски права – забрането е секое делумно или целосно неовластено репродуцирање или измена на документот.
NL • De inhoud en de afbeeldingen van deze gebruikshandleiding werden gerealiseerd voor rekening van ST. S.p.A. en zijn beschermd door het auteursrecht – Elke niet-geautoriseerde reproductie of wijziging, ook gedeeltelijke, van het document is verboden.
NO • Innholdet og bildene i denne brukerveiledningen er utført på oppdrag fra ST. S.p.A. og er beskyttet ved opphavsrett - Enhver gjengivelse eller endring, selv kun delvis, er forbudt.
PL • Treść oraz ilustracje zawarte w niniejszej instrukcji obsługi powstały na zlecenie spółki ST. S.p.A. i są chronione prawami autorskimi – Zabrania się wszelkiego kopiowania bądź modyfikowania, także częściowego, niniejszego dokumentu bez uzyskania stosownej zgody.
PT • As imagens e os conteúdos contidos no presente Manual do Utilizador foram expressamente criados para uso exclusivo da ST. S.p.A., encontrando-se protegidos por direitos de autor. Qualquer tipo de reprodução ou alteração, parcial ou integral, não autorizadas deste Manual estão expressamente proibidas.
RO • Conținutul și imaginile din manualul de utilizare de față au fost realizate în numele ST. S.p.A. și sunt protejate de drepturi de autor – Este interzisă orice reproducere sau modificare chiar și parțială neautorizată a documentului.
RU • Тесты и изображения, содержащиеся в настоящем руководстве, были созданы в интересах ST. S.p.A. и защищены авторскими правами – Любое несанкционированное воспроизведение или изменение документа запрещено.
SK • Obsah a obrázky v tomto návode na používanie boli spracované menom spoločnosti ST. S.p.A. a sú chránené autorským právom – Reprodukcie či nepovolené pozmeňovanie tohto dokumentu, a to aj čiastočné, je zakázané.
SL • Vsebine in slike v tem uporabniškem priročniku so izdelane za podjetje ST. S.p.A. in so zaščitene z avtorskimi pravicami – vsakršno nepooblaščeno razmnoževanje ali spreminjanje dokumenta, v celoti ali delno, je prepovedano.
SR • Sadržaj i slike ovog priručnika za upotrebu su napravljeni u ime ST. S.p.A. i zaštićeni su autorskim pravima – Zabranjena je svaka potpuna ili delimična reprodukcija ili izmena dokumenta bez odobrenja.
SV • Innehållet och bilderna i denna användarhandbok har framställts för ST. S.p.A. och skyddas av upphovsrätt – all form av reproduktion eller ändring, även partiell, som inte auktoriserats är förbjuden.
TR • Bu Kullanıcı Kılavuzundaki içerik ve resimler açıkça ST. S.p.A. için üretilmiştir ve telif hakkı ile korunmaktadır – dokümanın izinsiz olarak tamamen ya da kısmen herhangi bir şekilde çoğaltılması ya da değiştirilmesi yasaktır.

ST. S.p.A.
Via del Lavoro, 6
31033 Castelfranco Veneto (TV) ITALY

STIGA LTD (UK Importer)
Unit 8, Bluewater Estate Plymptom,
Devon, PL7 4JH, England