171506798/2 03/2023

LT 20 Li S
LT 20 Li A

IT **Tagliaerba/tagliabordi con alimentazione a batteria portatile**
MANUALE DI ISTRUZIONI

ATTENZIONE: prima di usare la macchina, leggere attentamente il presente libretto.

BG **тревен тример/тример с преносима акумулаторна батерия**
УПЪТВАНЕ ЗА УПОТРЕБА

ВНИМАНИЕ: преди да използвате машината прочетете внимателно настоящата книжка.

BS **Ručna kosilica/trimer makaze na bateriju**
UPUTSTVO ZA UPOTREBU

PAŽNJA: prije nego što koristite ovu mašinu, pažljivo pročitajte priručnik s uputama.

CS **Přenosný akumulátorový vyžínač/ořezávač okrajů trávníku**
NÁVOD K POUŽITÍ

UPOZORNĚNÍ: před použitím stroje si pozorně přečtěte tento návod k použití.

DA **Bærbar batteridreven græstrimmer/kantklipper**
BRUGSANVISNING

ADVARSEL: læs instruktionsbogen omhyggeligt igennem, før du tager denne maskine i brug.

DE **Handgehaltener batteriebetriebener Rasentrimmer/Rasenkantenschneider**
GEBRAUCHSANWEISUNG

ACHTUNG: Vor Inbetriebnahme des Geräts die Gebrauchsanleitung aufmerksam lesen.

EL **φορητό χλοοκοπτικό / κόφτης άκρων μπαταρίας**
ΟΔΗΓΙΕΣ ΧΡΗΣΠΣ

ΠΡΟΣΟΧΗ: πριν χρησιμοποιησετε το μηχανημα, διαβαστε προσεκτικα το παρον εγχειριδιο.

EN **Battery powered hand-held lawn trimmer / edge trimmer**
OPERATOR'S MANUAL

WARNING: read thoroughly the instruction booklet before using the machine.

ES **Cortacésped/cortabordes con alimentación por batería portátil**
MANUAL DE INSTRUCCIONES

ATENCIÓN: antes de utilizar la máquina, leer atentamente el presente manual.

ET **Kaasaskantav akutoitega murulõikur/äärelõikur**
KASUTUSJUHEND

TÄHELEPANU: enne masina kasutamist lugeda tähelepanelikult antud kasutusjuhendit.

FI **Käsin kannateltava akkukäyttöinen nurmikonleikkuri/nurmikon reunojen viimeistelyleikkuri**
KÄYTTÖOHJEET

VAROITUS: lue käyttöopas huolellisesti ennen koneen käyttöä.

FR **Coupe-herbe/coupe-bordures portatif alimenté par batterie**
MANUEL D'UTILISATION

ATTENTION: lire attentivement le manuel avant d'utiliser cette machine.

HR **Prijenosni šišač trave/šišač travnih rubova s baterijskim napajanjem**
PRIRUČNIK ZA UPORABU

POZOR: prije uporabe stroja, pažljivo pročitajte ovaj priručnik.

HU **Hordozható akkumulátoros fűnyíró/szegélynyíró**
HASZNÁLATI UTASÍTÁS

FIGYELEM! a gép használata előtt olvassa el figyelmesen a jelen kézikönyvet.

LT **Rankinė akumuliatorinė vejapjovė -trimeris vejos kraštams**
NAUDOJIMO INSTRUKCIJOS

DĖMESIO: prieš naudojant įrenginį, atidžiai perskaityti šį naudotojo vadovą.

LV **Ar bateriju darbināma rokā turama zālienu pļaujmašīna / zālienu apmalu pļaujmašīna**
LIETOŠANAS INSTRUKCIJA

UZMANĪBU: pirms aparāta lietošanai rūpīgi izlasiet doto instrukciju.

MK **Преносна тревокосачка/поткаструвач на батерии**
УПАТСТВА ЗА УПОТРЕБА

ВНИМАНИЕ: прочитајте го внимателно ова упатство пред да ја користите машината.

NL **Draagbare grasmaaier/graskantenrijder met accuvoeding**
GEBRUIKERSHANDLEIDING

LET OP: vooraleer de machine te gebruiken, dient men deze handleiding aandachtig te lezen.

NO **Bærbar batteridrevet plen- og kanttrimmer**
INSTRUKSJONSBOK

ADVARSEL: les denne bruksanvisningen nøye før du bruker maskinen.

PL **Przenośna podcinarka/przycinarka elektryczna akumulatorowa**
INSTRUKCJE OBSŁUGI

OSTRZEŻENIE: przed użyciem maszyny, należy uważnie przeczytać niniejszą instrukcję.

PT **Aparador de relva/aparador de canto alimentado a bateria**
MANUAL DE INSTRUÇÕES

ATENÇÃO: antes de usar a máquina, leia atentamente o presente manual.

RO **Maşină de tuns iarba/maşină de tuns margini de gazon alimentate cu baterie portabilă**
MANUAL DE INSTRUCȚIUNI

ATENȚIE: înainte de a utiliza maşina, citiți cu atenție manualul de față.

RU **Портативная газонокосилка / триммер для краев газона с батарейным питанием**
РУКОВОДСТВО ПО ЭКСПЛУАТАЦИИ

ВНИМАНИЕ: прежде чем пользоваться оборудованием, внимательно прочтите зто руководство по зксплуатации.

SK **Prenosný akumulátorový vyžínač/orezávač okrajov trávnika**
NÁVOD NA POUŽITIE

UPOZORNENIE: pred použitím stroja si pozorne prečítajte tento návod.

SL **Prenosni akumulatorski obrezovalnik trat / tratnih robov**
PRIROČNIK ZA UPORABO

POZOR: preden uporabite stroj, pazljivo preberite priročnik z navodili.

SR **Ručna kosačica/trimer makaze na bateriju**
PRIRUČNIK SA UPUTSTVIMA

PAŽNJA: pre korišćenja mašine pažljivo pročitati ovaj priručnik.

SV **Batteridriven bärbar gräsklippare/kantskärare**
BRUKSANVISNING

VARNING: läs igenom hela detta häfte innan du använder maskinen.

TR **Batarya beslemeli elde taşınabilir çim/kenar kesme makinesi**
KULLANIM KILAVUZU

DİKKAT: makıneyı kullanmadan önce talımatlar ıçeren kilavuzu dıkkatle okuyun.

ITALIANO - **Istruzioni Originali** ..... IT
БЪЛГАРСКИ - Превод на оригиналните инструкции ..... BG
BOSANSKI - Prijevod originalnih uputa ..... BS
ČESKY - Překlad původního návodu k používání ..... CS
DANSK - Oversættelse af den originale brugsanvisning ..... DA
DEUTSCH - Übersetzung der Originalbetriebsanleitung ..... DE
ΕΛΛΗΝΙΚΑ - Μετάφραση του πρωτοτύπου των οδηγιών χρήσης ..... EL
ENGLISH - Translation of the original instruction ..... EN
ESPAÑOL - Traducción del Manual Original ..... ES
EESTI - Algupärase kasutusjuhendi tõlge ..... ET
SUOMI - Alkuperäisten ohjeiden käännös ..... FI
FRANÇAIS - Traduction de la notice originale ..... FR
HRVATSKI - Prijevod originalnih uputa ..... HR
MAGYAR - Eredeti használati utasítás fordítása ..... HU
LIETUVIŠKAI - Originalių instrukcijų vertimas ..... LT
LATVIEŠU - Instrukciju tulkojums no oriģinālvalodas LV
МАКЕДОНСКИ -Превод на оригиналните упатства ..... MK
NEDERLANDS - Vertaling van de oorspronkelijke gebruiksaanwijzing ..... NL
NORSK - Oversettelse av orginal bruksanvisning ..... NO
POLSKI - Tłumaczenie instrukcji oryginalnej ..... PL
PORTUGUÊS - Tradução do manual original ..... PT
ROMÂN - Traducerea manualului fabricantului ..... RO
РУССКИЙ - Перевод оригинальных инструкций ..... RU
SLOVENŠČINA - Prevod izvirnih navodil ..... SL
SLOVENSKY - Preklad pôvodného návodu na použitie ..... SK
SRPSKI - Prevod originalnih uputstva ..... SR
SVENSKA - Översättning av bruksanvisning i original ..... SV
TÜRKÇE - Orijinal Talimatların Tercümesi ..... TR

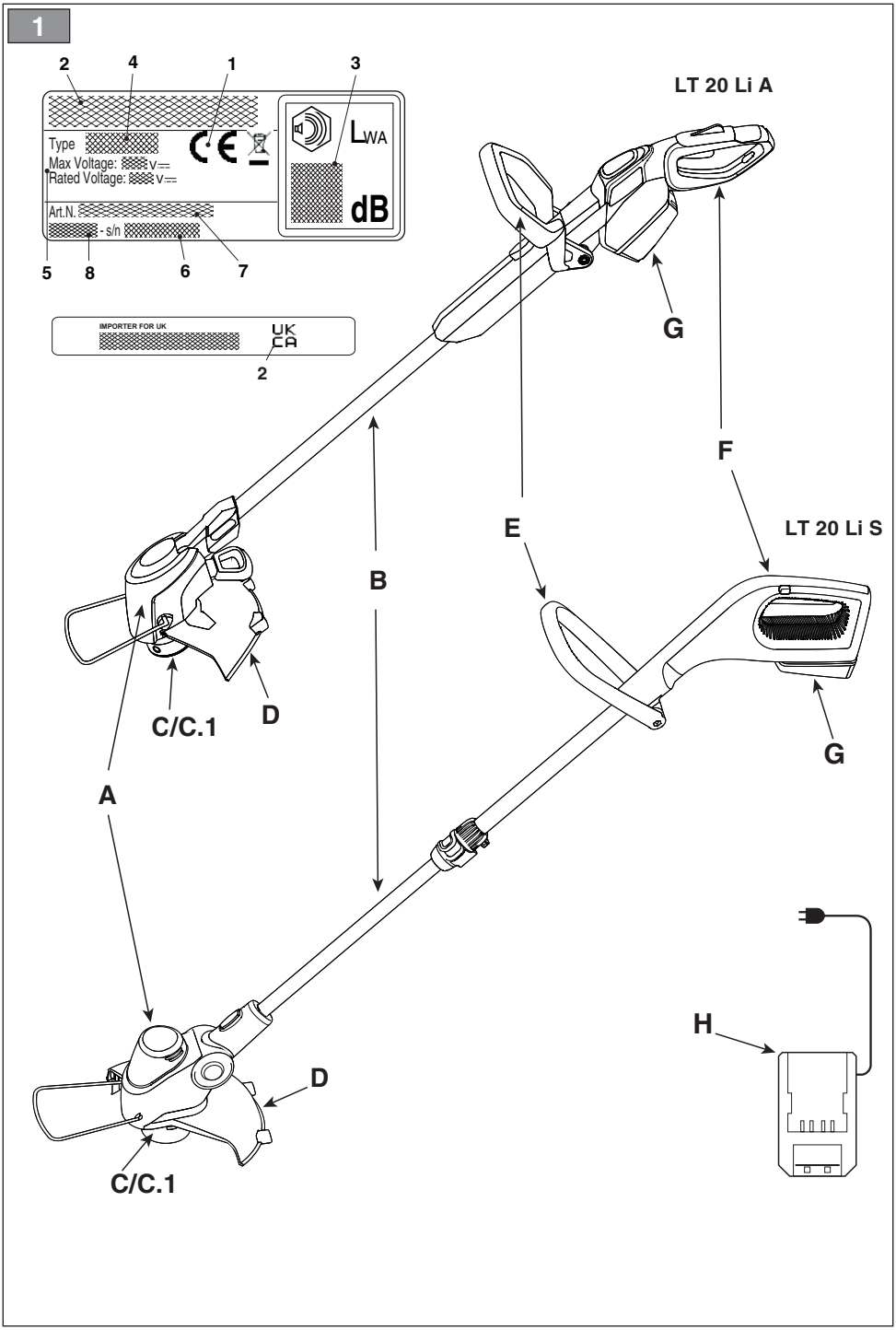
1
2
4
1
3
Type
Max Voltage: V
Rated Voltage: V
Art.N.
- s/n
LWA
dB
5
8
6
7
IMPORTER FOR UK
UK
CA
2
LT 20 Li A
G
F
E
LT 20 Li S
B
C/C.1
D
G
A
H
D
C/C.1

2

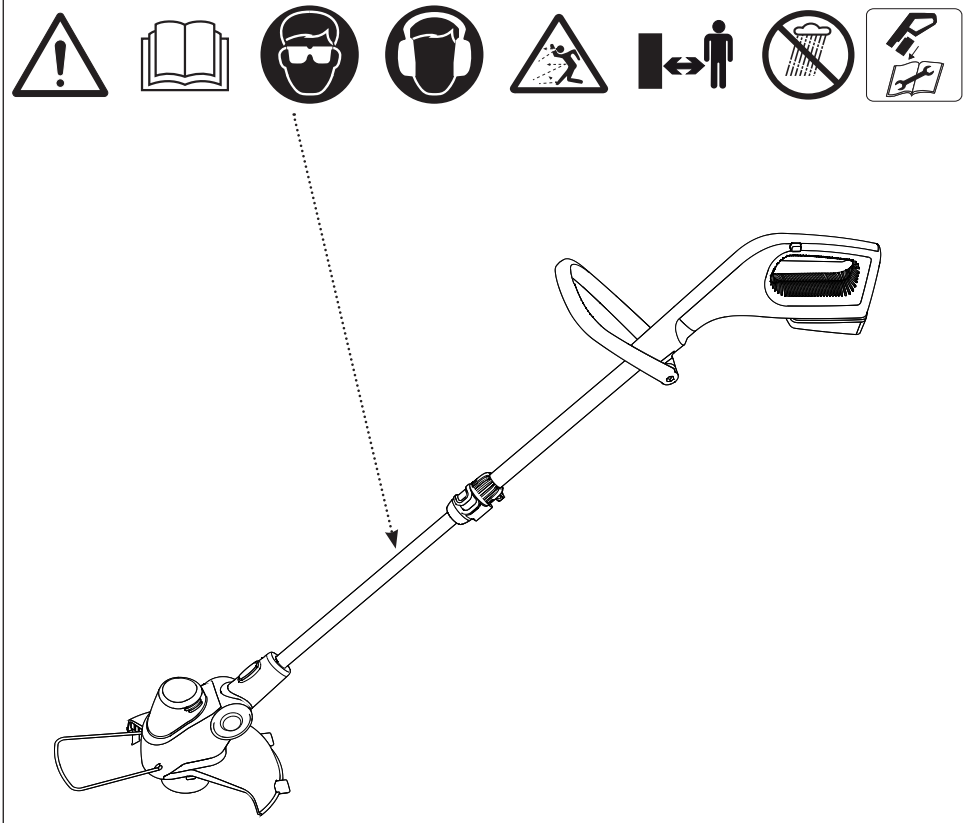

3

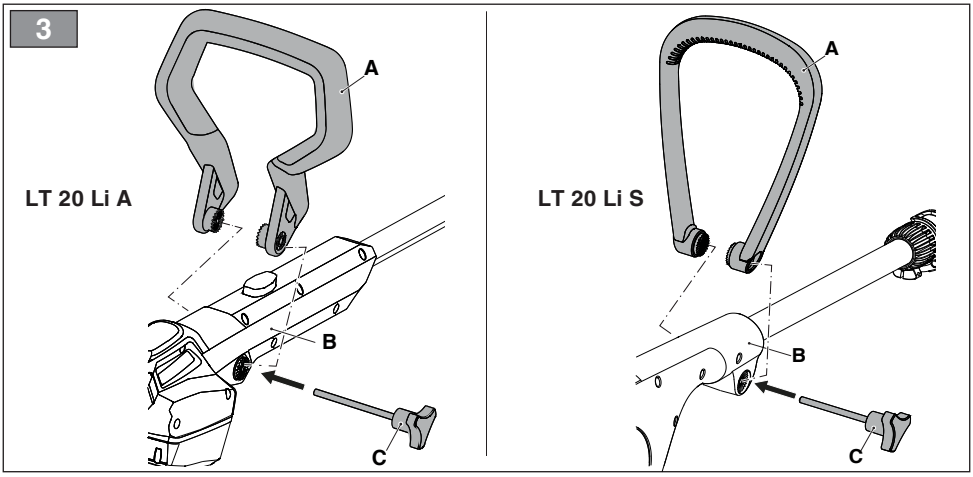

4

LT 20 Li A

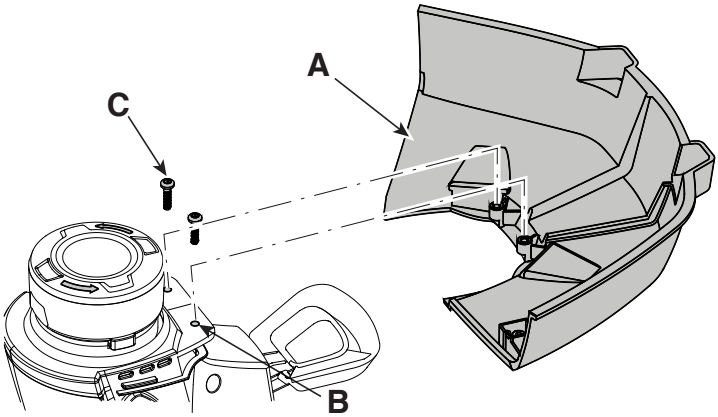

LT 20 Li S

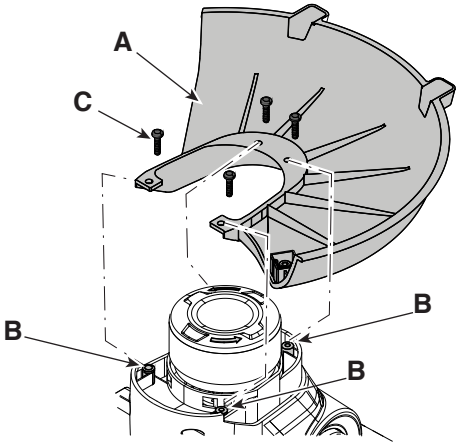

5

LT 20 Li A

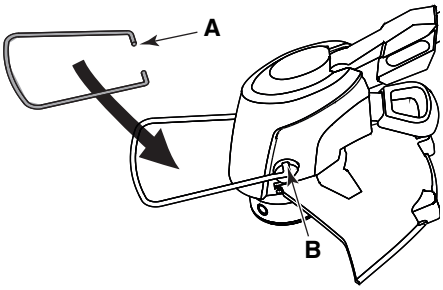

LT 20 Li S

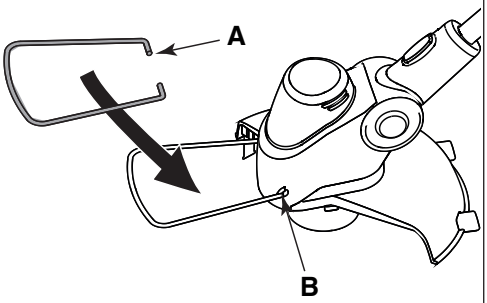

6

LT 20 Li A

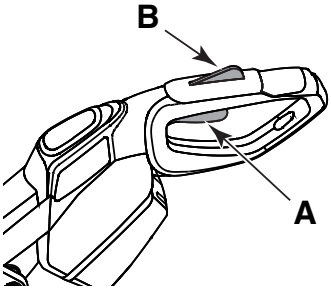

LT 20 Li S

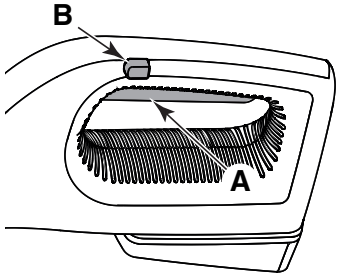

7

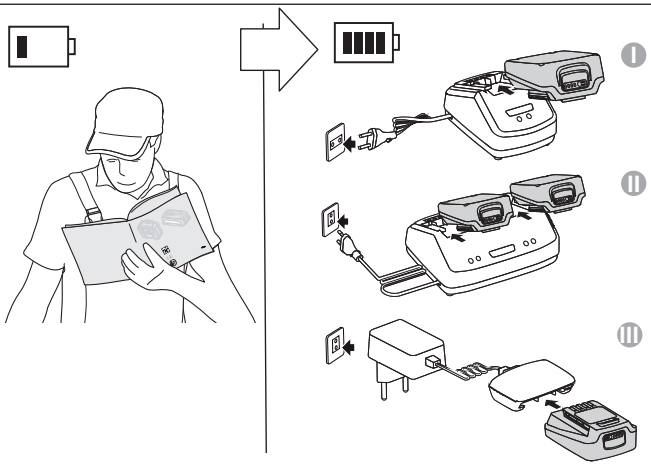

8

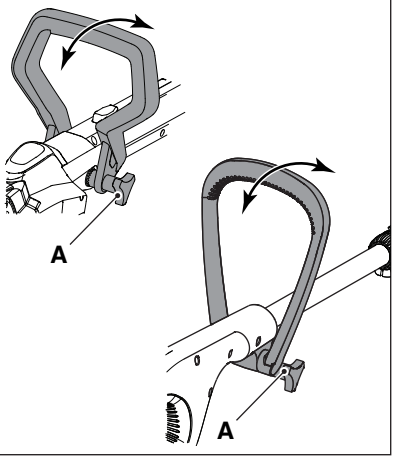

9

LT 20 Li A

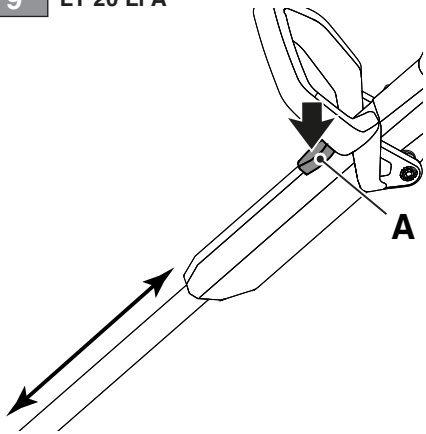

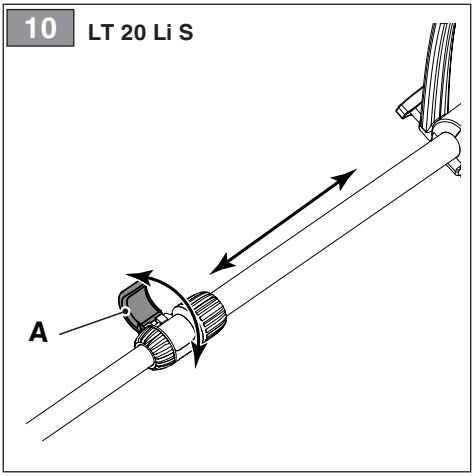
10
LT 20 Li S
A

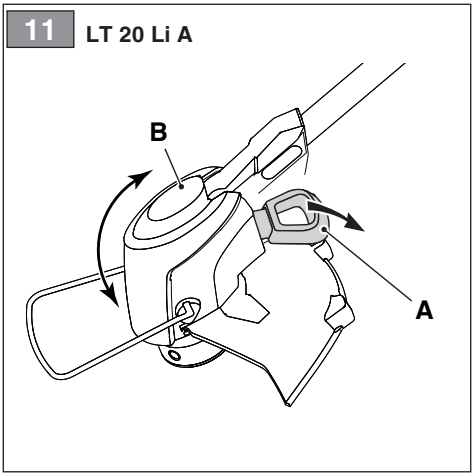
11
LT 20 Li A
B
A

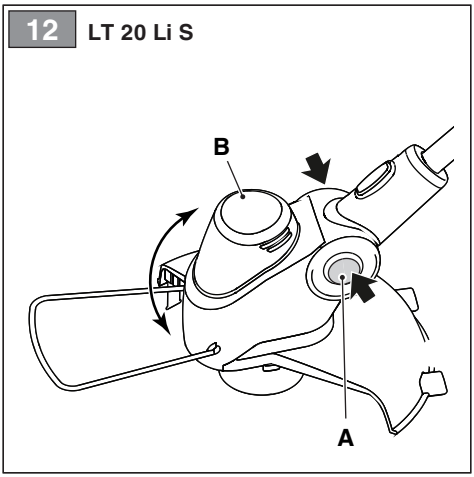
12
LT 20 Li S
B
A

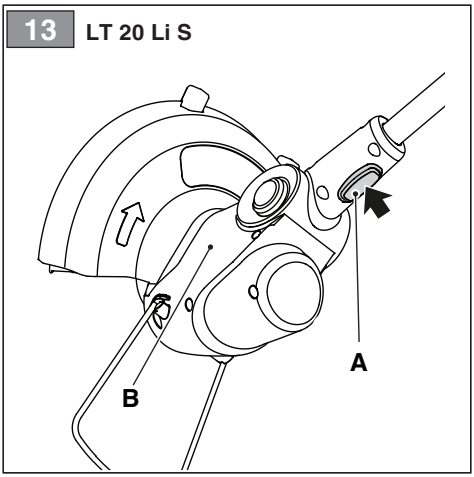
13
LT 20 Li S
A
B

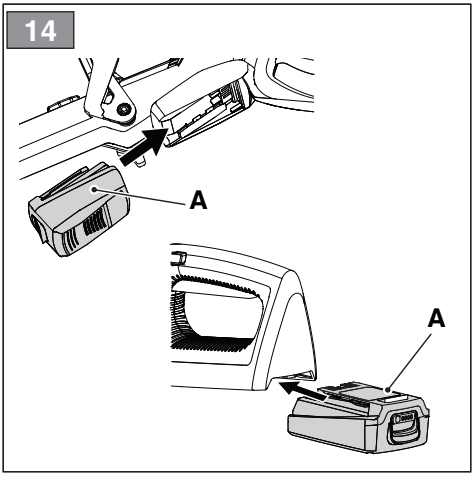
14
A
A

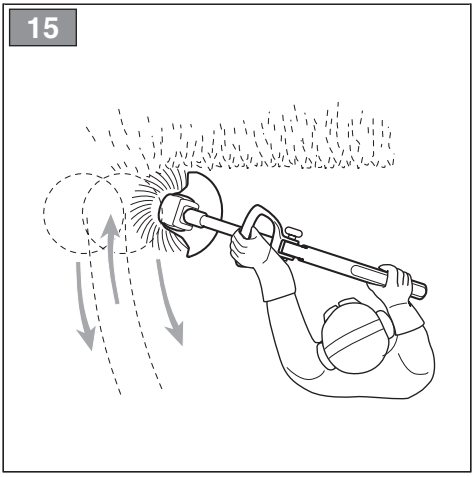
15

16

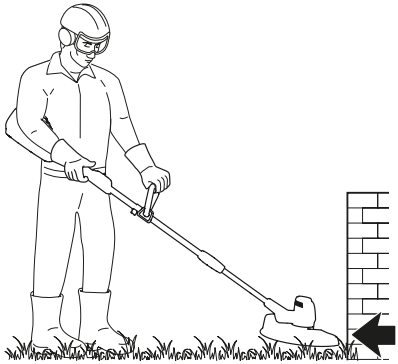

17

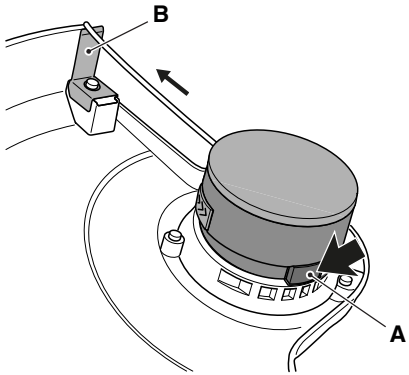

18

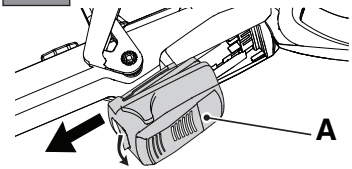

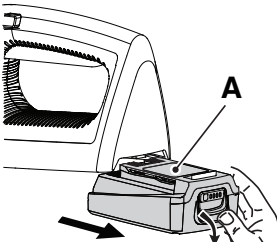

19 I

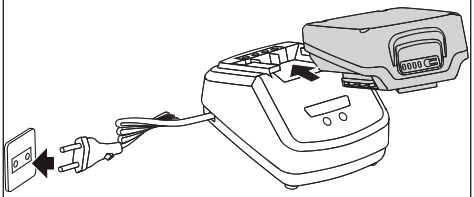

20 II

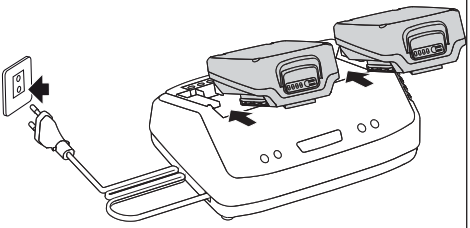

21 III

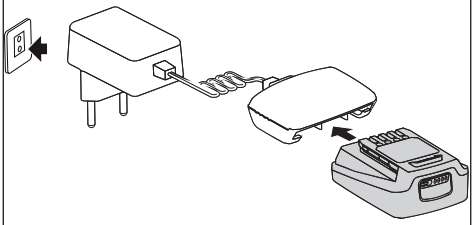

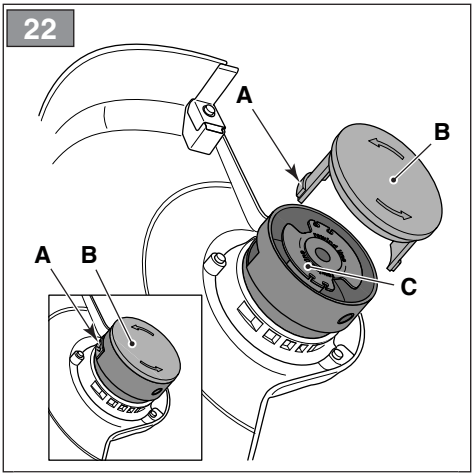
22
A
B
A
B
C

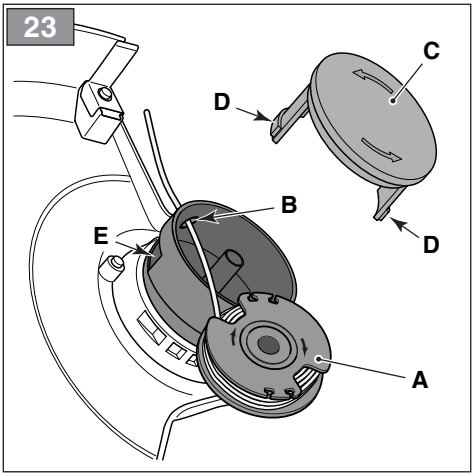
23
C
D
B
E
D
A

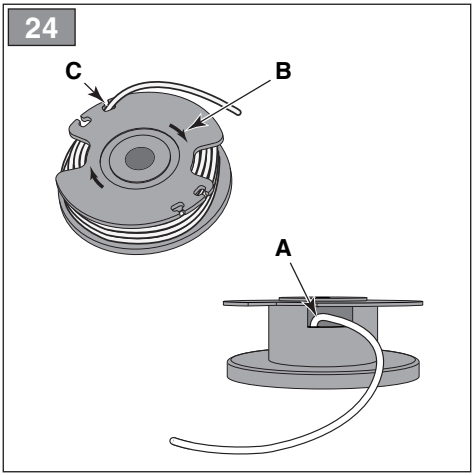
24
C
B
A

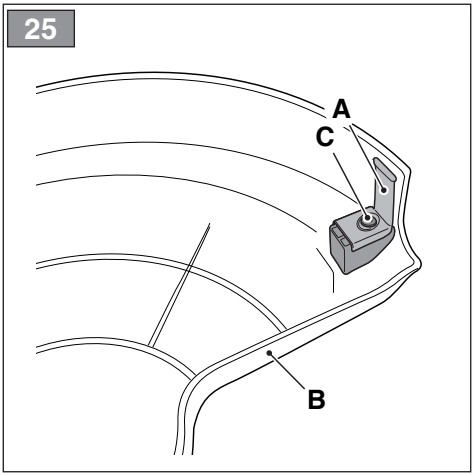
25
A
C
B

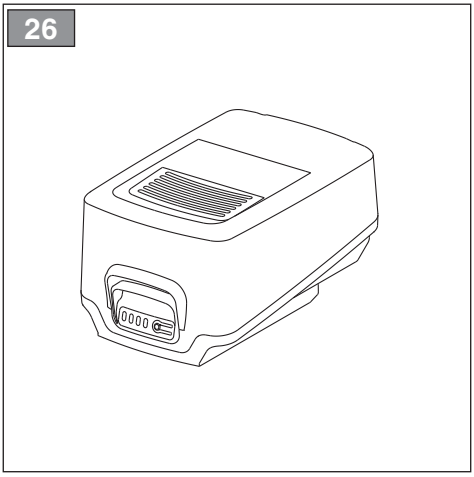
26

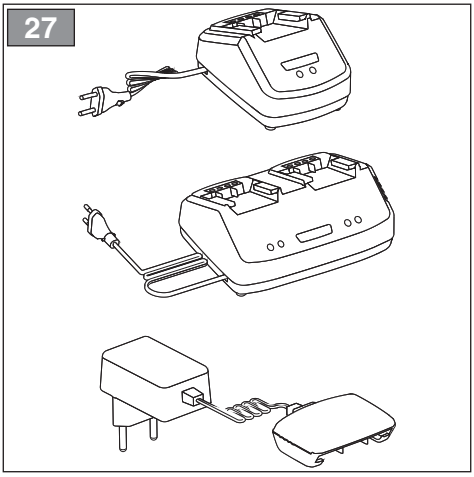
27

[1]	DATI TECNICI		LT 20 Li S	LT 20 Li A
[2]	Tensione e frequenza di alimentazione MAX	V / d.c.	20	20
[3]	Tensione e frequenza di alimentazione NOMINAL	V / d.c.	18	18
[4]	Velocità massima di rotazione dell'utensile (testina porta filo)	min^{-1}	7500	7500
[5]	Larghezza di taglio (testina porta filo)	mm	250	250
[6]	Diametro filo testina (max)	mm	1,6	1,6
[7]	Codice dispositivo di taglio		118805320/0	118805320/0
[8]	Codice protezione		118805321/0	118805321/0
[9]	Peso senza gruppo batteria e senza dispositivi di taglio	kg	2	2,2
[10] [11]	Livello di pressione sonora Incertezza di misura	dB(A) dB(A)	82,1 3	82,1 3
[12] [11]	Livello di potenza sonora misurato Incertezza di misura	dB(A) dB(A)	88,6 0,96	87,5 4,46
[13]	Livello di potenza sonora garantito	dB(A)	92	92
[14] [15] [16] [11]	Livello di vibrazioni - Impugnatura anteriore - Impugnatura posteriore Incertezza di misura	 m/s2 m/s2 m/s2	 2,87 4,98 1,5	 2,87 4,98 1,5

[17]	ACCESSORI A RICHIESTA	
[18]	Gruppo batteria, mod.	BT 20 Li 2.0 S BT 20 Li 4.0 S
[19]	Carica batteria, mod.	CG 20 Li CGD 20 Li CGW 20 Li

a) NOTA: il valore totale dichiarato delle vibrazioni è stato misurato attenendosi ad un metodo normalizzato di prova e può essere utilizzato per fare un paragone tra un utensile e l'altro. Il valore totale delle vibrazioni può essere utilizzato anche in una valutazione preliminare dell'esposizione.

b) AVVERTENZA: l'emissione di vibrazioni nell'uso effettivo dell'utensile può essere diversa dal valore totale dichiarato a seconda dei modi in cui si utilizza l'utensile. Pertanto è necessario, durante il lavoro, adottare le seguenti misure di sicurezza volte a proteggere l'operatore: indossare guanti durante l'uso, limitare i tempi d'utilizzo della macchina e accorciare i tempi in cui si tene premuta la leva comando acceleratore.

[1] **BG - ТЕХНИЧЕСКИ ДАННИ**
[2] Напрежение и честота на захранване MAX
[3] Напрежение и честота на захранване NOMINAL
[4] Максимална ротационна скорост на инструмента (глава за корда)
[5] Ширина на рязане (глава за корда)
[6] Диаметър за глава за корда (max)
[7] Код на инструмента за рязане
[8] Код на защитата
[9] Тегло без акумулаторния блок и без режещи устройства
[10] Ниво на звуковото налягане
[11] Несигурност на измерване
[12] Ниво на измерената звукова мощност
[13] Гарантирано ниво на звукова мощност
[14] Вибрации
[15] - Предна ръкохватка
[16] - Задна ръкохватка
[17] ПРИНАДЛЕЖНОСТИ ПО ЗАЯВКА
[18] Блок на акумулатора, мод.
[19] Зареждане на акумулатора

а) ЗАБЕЛЕЖКА: декларираната обща стойност на вибрации е измерена придържайки се към стандартизиран метод на изпитване на сравнение между един и друг инструмент. Общата стойност на вибрации може да се използва и за предварителна оценка на излагането.

b) ПРЕДУПРЕЖДЕНИЕ: издаването на вибрации при реалното използване на инструмента може да бъде различна от общата декларирана стойност,в зависимост от начините на използване на инструмента. Поради това е необходимо по време на работа да се вземат следните предпазни мерки целящи предпазването на оператора: носете ръкавици по време на използването, ограничете времената на използване на машината и намалете времената, през които се държи натиснат лоста за управление на ускорителя.

[1] **BS - TEHNIČKI PODACI**
[2] Napon i frekvencija napajanja MAX
[3] Napon i frekvencija napajanja NOMINAL
[4] Maksimalna brzina okretanja alatke (glava s reznom niti)
[5] Širina reza (glava s reznom niti)
[6] Promjer niti glave (maks.)
[7] Šifra rezne glave
[8] Šifra štitnika
[9] Težina bez baterije i bez nastavaka za rezanje
[10] Razina zvučnog pritiska
[11] Mjerna nesigurnost
[12] Izmjerena razina zvučne snage
[13] Garantirana razina zvučne snage
[14] Vibracije
[15] - Prednji rukohvat
[16] - Zadnji rukohvat
[17] DODATNA OPREMA NA ZAHTJEV
[18] Baterija, mod.
[19] Punjač baterije

a) NAPOMENA: ukupna prijavljena vrijednost vibracija izmjerena je prema normalizovanoj metodi ispitivanja i može se koristiti za vršenje poređenja između dvije alatke. Ukupna vrijednost vibracija može se koristiti i prilikom prethodne procjene izloženosti.

b) UPOZORENJE: emisija vibracija prilikom stvarne upotrebe alatke može se razlikovati od ukupne prijavljene vrijednosti u zavisnosti od načina na koji se koristi alatka. Stoga je neophodno, za vrijeme rada, primijeniti slijedeće sigurnosne mjere za zaštitu radnika: koristiti rukavice za vrijeme upotrebe, ograničiti vrijeme upotrebe mašine i skratiti vrijeme za koje se drži pritisnuta poluga komande gasa.

[1] **CS - TECHNICKÉ PARAMETRY**
[2] Napájecí napětí a frekvence MAX
[3] Napájecí napětí a frekvence NOMINAL
[4] Maximální rychlost otáčení nástroje (strunová hlava)
[5] Záběr (strunová hlava)
[6] Průměr struny (max.)
[7] Kód sekacího zařízení
[8] Kód ochranného krytu
[9] Hmotnost bez akumulátoru a bez řezných nástrojů
[10] Úroveň akustického tlaku
[11] Nepřesnost měření
[12] Naměřená hladina akustického výkonu
[13] Zaručená úroveň akustického výkonu
[14] Vibrace
[15] - Přední rukojeť
[16] - Zadní rukojeť
[17] VOLITELNÉ PŘÍSLUŠENSTVÍ
[18] Akumulátorová jednotka, mod.
[19] Nabíječka akumulátorů

a) POZNÁMKA: prohlášená celková hodnota vibrací byla naměřena s použitím normalizované zkušební metody a lze ji použít pro srovnání jednotlivých nástrojů. Celková hodnota vibrací může být použita také při přípravném vyhodnocování vystavení vibracím.

b) VAROVÁNÍ: emise vibrací při skutečném použití nástroje může být odlišná od deklarované celkové hodnoty v závislosti na režimech, ve kterých se daný nástroj používá. Proto je třeba během práce přijmout níže uvedená bezpečnostní opatření, jejichž cílem je ochránit operátora: během běžného použití mějte nasazené rukavice a omezte dobu použití stroje a zkraťte doby, během kterých je zatlačena ovládací páka plynu.

[1] **DA - TEKNISKE DATA**
[2] Forsyningsspænding og -frekvens MAX
[3] Forsyningsspænding og -frekvens NOMINAL
[4] Maksimalt omdrejningstal for redskabet (trådhoved)
[5] Skærebredde (trådhoved)
[6] Diameter af tråd i hovedet (maks.)
[7] Skæreanordningens varenr.
[8] Beskyttelsens varenummer
[9] Vægt uden batteri og uden klippeanordning
[10] Lydtryksniveau
[11] Måleusikkerhed
[12] Målt lydeffektniveau
[13] Garanteret lydeffektniveau
[14] Vibrationer
[15] - Forreste håndtag
[16] - Bagerste håndtag
[17] TILBEHØR
[18] Batterienhed, mod.
[19] Batterioplader

a) BEMÆRK: den samlede erklærede værdi af vibrationer blev målt ifølge en standardiseret metode til afprøvning og kan bruges til at foretage en sammenligning mellem forskellige redskaber. Den samlede værdi af vibrationer kan også bruges til en indledende vurdering af eksponeringen.

b) ADVARSEL: den faktiske udsendelse af vibrationer i forbindelse med brug af redskabet kan afvige fra den samlede attesterede værdi afhængigt af den konkrete brug af redskabet. Derfor er det nødvendigt, at man under arbejdet tager følgende sikkerhedsforanstaltninger for at beskytte brugeren. Bær handsker under brug, begræns den tid maskinen bruges og forkort den tid hvor gashåndtaget holdes aktiveret.

[1] **DE - TECHNISCHE DATEN**
[2] Versorgungsspannung und -frequenz MAX
[3] Versorgungsspannung und -frequenz NOMINAL
[4] Maximale Drehgeschwindigkeit des Werkzeugs (Fadenkopf)
[5] Schnittbreite (Fadenkopf)
[6] Durchmesser Faden Fadenkopf (max.)
[7] Code Messer
[8] Nummer Schutzeinrichtung
[9] Gewicht ohne Akku und ohne Schneideeinsätze
[10] Schalldruckpegel
[11] Messungenauigkeit
[12] Gemessener Schallleistungspegel
[13] Garantierter Schallleistungspegel
[14] Vibrationen
[15] - Vorderer Handgriff
[16] - Hinterer Handgriff
[17] ZUBEHÖR AUF ANFRAGE
[18] Batterieeinheit, Mod.
[19] Batterieladegerät

a) HINWEIS: Der erklärte Gesamtwert der Vibrationen wurde durch eine standardisierte Methode gemessen. Er kann verwendet werden, um einen Vergleich zwischen verschiedenen Werkzeugen anzustellen. Der Gesamtwert der Vibrationen kann auch bei einer Vorabbewertung der Vibrationsbelastung eingesetzt werden.

b) WARNUNG: Die Schwingungsemission bei der effektiven Verwendung des Werkzeugs kann sich je nach den Einsatzarten des Werkzeugs vom erklärten Gesamtwert unterscheiden. Deshalb ist es notwendig, während der Arbeit die folgenden Sicherheitsmaßnahmen zu ergreifen, um den Bediener zu schützen: Handschuhe während der Verwendung anziehen, die Einsatzzeiten der Maschine begrenzen und die Zeiten verkürzen, in denen man den Gashebel gedrückt hält.

[1] **EL - ΤΕΧΝΙΚΑ ΧΑΡΑΚΤΗΡΙΣΤΙΚΑ**
[2] Τάση και συχνότητα τροφοδοσίας MAX
[3] Τάση και συχνότητα τροφοδοσίας NOMINAL
[4] Μέγιστη ταχύτητα περιστροφής εργαλείου (κεφαλή νήματος)
[5] Πλάτος κοπής (κεφαλή νήματος)
[6] Διάμετρος νήματος κεφαλής (μέγ.)
[7] Κωδικός συστήματος κοπής
[8] Κωδικός προστασίας
[9] και χωρίς διατάξεις κοπής
[10] Αβεβαιότητα μέτρησης
[11] Στάθμη ηχητικής πίεσης
[12] Μετρημένη στάθμη ηχητικής ισχύος
[13] Στάθμη εγγυώμενης ηχητικής ισχύος
[14] Κραδασμοί
[15] - Εμπρός χειρολαβή
[16] - Πίσω χειρολαβή
[17] ΠΡΟΑΙΡΕΤΙΚΑ ΑΞΕΣΟΥΑΡ
[18] Μπαταρία, μοντ.
[19] Φορτιστής Μπαταρίας

a) ΣΗΜΕΙΩΣΗ: η συνολική δηλωμένη τιμή των κραδασμών έχει μετρηθεί με βάση μια πρότυπη μέθοδο δοκιμής και μπορεί να χρησιμοποιηθεί για τη σύγκριση διαφόρων εργαλείων. Η συνολική τιμή των κραδασμών μπορεί επίσης να χρησιμοποιηθεί για μια προκαταρκτική εκτίμηση της έκθεσης.

b) ΠΡΟΕΙΔΟΠΟΙΗΣΗ: η εκπομπή κραδασμών κατά την πραγματική χρήση του εργαλείου μπορεί να είναι διαφορετική από τη συνολική δηλωμένη τιμή ανάλογα με τον τρόπο χρήσης του εργαλείου. Επομένως είναι απαραίτητο, κατά την εργασία, να λάβετε τα παρακάτω μέτρα ασφαλείας για την προστασία του χειριστή: φορέστε γάντια κατά τη χρήση, περιορίστε το χρόνο χρήσης του μηχανήματος και μειώστε το χρόνο χρήσης του μοχλού γκαζιού.

[1] **EN - TECHNICAL DATA**
[2] Power supply frequency and voltage MAX
[3] Power supply frequency and voltage NOMINAL
[4] Maximum tool rotation speed (cutting line head)
[5] Cutting width (cutting line head)
[6] Diameter of cutting line (max)
[7] Cutting linehead code
[8] Protection code
[9] Weight without battery pack and without cutting means
[10] Sound pressure level
[11] Uncertainty of measure
[12] Measured sound power level
[13] Guaranteed sound power level
[14] Vibrations
[15] Front handle
[16] Rear handle
[17] ACCESSORIES AVAILABLE ON REQUEST
[18] Battery pack, model
[19] Battery charger

a) NOTE: the declared total vibration value was measured using a normalised test method and can be used to conduct comparisons between one tool and another. The total vibration value can also be used for a preliminary exposure evaluation.

b) WARNING: the vibrations emitted during actual use of the tool can differ from the declared total value according to how the tool is used. Whilst working, therefore, it is necessary to adopt the following safety measures designed to protect the operator: wear protective gloves whilst working, use the machine for limited periods at a time and decrease the time during which the throttle control lever is pressed.

[1] **ES - DATOS TÉCNICOS**
[2] Tensión y Frecuencia de alimentación MAX
[3] Tensión y Frecuencia de alimentación NOMINAL
[4] Velocidad máxima de rotación de la herramienta (cabezal porta hilo)
[5] Ancho de corte (cabezal porta hilo)
[6] Diámetro hilo cabezal (máx)
[7] Código dispositivo de corte
[8] Código de protección
[9] Peso sin grupo de batería y sin dispositivos de corte
[10] Nivel de presión sonora
[11] Incertidumbre de medida
[12] Nivel de potencia sonora medido
[13] Nivel de potencia sonora garantizado
[14] Vibraciones
[15] - Empuñadura anterior
[16] - Empuñadura posterior
[17] ACCESORIOS POR ENCARGO
[18] Grupo de la batería, mod.
[19] Cargador de la batería

a) NOTA: el valor total de la vibración se ha medido según un método normalizado de prueba y puede utilizarse para realizar una comparaciàon entre una máquina y otra . El valor total de la vibración también se puede emplear para la valoración preliminar de la exposición.

b) ADVERTENCIA: la emisión de vibración en el uso efectivo del aparato puede ser diferente al valor total declarado según los modos en los que se utiliza la herramienta. Por ello, durante la actividad se deben poner en práctica las siguientes medidas de seguridad para el usuario: usar guantes, limitar el tiempo de uso de la máquina, así como el tiempo que se mantiene presionada la palanca de mando del acelerador.

[1] **ET - TEHNILISED ANDMED**
[2] Toite pinge ja sagedus MAX
[3] Toite pinge ja sagedus NOMINAL
[4] Lõikeseadme maksimum pöördekiirus (nööripeaga)
[5] Lõikelaius (nööripeaga)
[6] Nööripea läbimõõt (maks.)
[7] Lõikeseadme kood
[8] Kaitse kood
[9] Kaal ilma akuta Õja ilma liikevahenditeta
[10] Helirõhu tase
[11] Mõõtemääramatus
[12] Helivõimsuse mõõdetav tase
[13] Garanteeritud helivõimsuse tase
[14] Vibratsioon
[15] - Eesmine käepide
[16] - Tagumine käepide
[17] LISASEADMED TELLIMISEL
[18] Aku, mud.
[19] Akulaadija

a) MÄRKUS: deklareeritud koguvibratsiooni tase mõõdeti standardiseeritud testi käigus, mille abil on võimalik võrrelda omavahel erinevate tööriistade vibratsiooni. Deklareeritud koguvibratsiooni võib kasutada ka eeldatava vibratsiooni käes olemise hindamiseks.

b) HOIATUS: tegelikud tööriista kasutamisel tekkivad vibratsioonid võivad erineda deklareeritud koguvibratsiooni tasemest sõltuvalt tööriista kasutamise viisist. Seepärast tuleb töö ajal kasutusel võtta ohutusmeetodid, millega töötajat kaitsta: kandke kasutamise ajal kindaid, piirake masina kasutamise aega ja lühendage perioode, mille vältel hoitakse gaasihooba all.

[1] **FI - TEKNISET TIEDOT**
[2] Syöttöjännite ja -taajuus MAX
[3] Syöttöjännite ja -taajuus NOMINAL
[4] Työkalun maksimipyörimisnopeus (siimapää)
[5] Leikkuuleveys (siimapää)
[6] Siimapään siiman halkaisija (max)
[7] Leikkuuvälineen koodi
[8] Suojakoodi
[9] Paino ilman akkuyksikköä ja ilman leikkuuvälineitä
[10] Äänenpaineen taso
[11] Mittauksen epävarmuus
[12] Mitattu äänitehotaso
[13] Taattu äänitehotaso
[14] Tärinä
[15] - Etukahva
[16] - Takakahva
[17] SAATAVANA OLEVAT LISÄVARUSTEET
[18] Akkuyksikkö, malli
[19] Akkulaturi

a) HUOMAUTUS: tärinän kokonaisarvo on mitattu käyttämällä normalisoitua testimenetelmää ja sitä voidaan käyttää verrattaessa työkaluja keskenään. Tärinän kokonaisarvoa voidaan käyttää myös kun tehdään altistumista koskeva esiarviointi.

b) VAROITUS: laitteen tuottama tärinä työvälineen todellisen käytön aikana saattaa poiketa ilmoitetusta kokonaisarvosta käyttötavasta riippuen. Tämän vuoksi on tarpeen soveltaa seuraavia käyttäjää suojaavia turvatoimenpiteitä: käyttää käsineitä käytön aikana, rajoittaa laitteen käyttöaikaa ja lyhentää aikoja jolloin kaasuttimen vipua pidetään painettuna.

[1] **FR - CARACTÉRISTIQUES TECHNIQUES**
[2] Tension et fréquence d'alimentation MAX
[3] Tension et fréquence d'alimentation* NOMINAL
[4] Vitesse maximum de rotation de l'outil (tête à fil)
[5] Largeur de coupe (tête à fil)
[6] Diamètre fil tête (max.)
[7] Code organe de coupe
[8] Code protection
[9] Poids sans groupe batterie et sans dispositifs de coupe
[10] Niveau de pression sonore
[11] Incertitude de la mesure
[12] Niveau de puissance sonore mesuré
[13] Niveau de puissance sonore garanti
[14] Vibrations
[15] - Poignée avant
[16] - Poignée arrière
[17] ÉQUIPEMENTS SUR DEMANDE
[18] Groupe de batteries, mod.
[19] Chargeur de batterie

a) REMARQUE : la valeur totale déclarée des vibrations a été mesurée selon une méthode d'essai normalisée et peut être utilisée pour comparer un outillage avec un autre. La valeur totale des vibrations peut être utilisée aussi pour une évaluation préalable à l'exposition.

b) AVERTISSEMENT : l'émission de vibrations lors de l'utilisation effective de l'outillage peut différer de la valeur totale déclarée en fonction des modes d'utilisation de l'outillage. Par conséquent, il est nécessaire, pendant le travail, d'adopter les mesures de sécurité suivantes en vue de protéger l'opérateur : porter des gants durant l'utilisation, limiter les temps d'utilisation de la machine et écourter les temps pendant lesquels le levier de commande de l'accélérateur est enfoncé.

[1] **HR - TEHNIČKI PODACI**
[2] Napon i frekvencija napajanja MAX
[3] Napon i frekvencija napajanja NOMINAL
[4] Maksimalna brzina rotacije alata (glava s reznom niti)
[5] Širina rezanja (glava s reznom niti)
[6] Promjer niti glave (maks.)
[7] Šifra noža
[8] Šifra štitnika
[9] Težina bez baterije i bez dodataka za rezanje
[10] Razina zvučnog tlaka
[11] Mjerna nesigurnost
[12] Izmjerena razina zvučne snage
[13] Zajamčena razina zvučne snage
[14] Vibracije
[15] - Prednja ručka
[16] - Stražnja ručka
[17] DODATNA OPREMA PO NARUDŽBI
[18] Sklop baterije, mod.
[19] Punjač baterija

a) NAPOMENA: izjavljena ukupna vrijednost vibracija izmjerena je pridržavajući se normirane probne metode i može se koristiti za usporedbu jednog alata s drugim. Ukupnu vrijednost vibracija može se koristiti i u preliminarnoj procjeni izloženosti.

b) UPOZORENJE: emisija vibracija pri stvarnoj uporabi alata može se razlikovati od izjavljene ukupne vrijednosti, ovisno o načinima korištenja alata. Stoga je za vrijeme rada potrebno poduzeti sljedeće sigurnosne mjere namijenjene zaštiti rukovatelja: nositi rukavice tijekom uporabe, ograničiti vrijeme korištenja stroja te skratiti vrijeme držanja pritisnute upravljačke ručice gasa.

[1] **HU - MŰSZAKI ADATOK**
[2] Tápfeszültség és -frekvencia MAX
[3] Tápfeszültség és -frekvencia NOMINAL
[4] A szerszám maximális forgási sebessége (huzaltár fej)
[5] Munkaszélesség (huzaltár fej)
[6] Fej huzal keresztmetszet (max.)
[7] Vágóegység kódszáma
[8] Védelem kódja
[9] Tömeg akkumulátor egység nélkül és vágóeszközök nélkül
[10] Hangnyomásszint
[11] Mérési bizonytalanság
[12] Mért zajteljesítmény szint
[13] Garantált zajteljesítmény szint
[14] Rezgések
[15] - Elülső markolat
[16] - Hátsó markolat
[17] RENDELHETŐ KIEGÉSZÍTŐK
[18] Akkumulátor-egység, típus
[19] Akkumulátor-töltő

a) MEGJEGYZÉS: a rezgés névleges összértékét szabványos teszt módszerrel mértük, ezért alkalmazható más szerszámokkal való összehasonlításra. A rezgés névleges összértéke a kitettség előzetes értékelésére is alkalmas.

b) FIGYELMEZTETÉS: a szerszám valós használata során keletkező rezgés eltérhet a névleges összértéktől a szerszám használati módjának függvényében. Ezért a munka alatt alkalmazni kell a kezelő védelmét szolgáló biztonsági intézkedéseket: viseljen munkakesztyűt a használat során, korlátozza a gép használati idejét és lehetőleg rövid ideig tartsa nyomva a gázkart.

[1] **LT - TECHNINIAI DUOMENYS**
[2] Maitinimo įtampa ir dažnis MAX
[3] Maitinimo įtampa ir dažnis NOMINAL
[4] Maksimalus įrankio (pjovimo valo galvutės) sukimosi greitis
[5] Pjovimo plotis (pjovimo valo galvutė)
[6] Valo galvutės skersmuo (maks.)
[7] Pjovimo įtaiso kodas
[8] Apsaugos kodas
[9] Svoris be baterijos ir be pjaustymo įrenginių
[10] Garso slėgio lygis
[11] Matavimo paklaida
[12] Išmatuotas garso galios lygis
[13] Garantuotas garso galios lygis
[14] Vibracijos
[15] - Priekinė rankena
[16] - Galinė rankena
[17] UŽSAKOMI PRIEDAI
[18] Akumuliatoriaus blokas, mod.
[19] Akumuliatoriaus įkroviklis

a) PASTABA: bendras deklaruojamas vibracijų lygis buvo išmatuotas laikantis standartizuoto bandymo metodo ir gali būti naudojamas lyginant vieną įrankį su kitu. Bendras vibracijų lygis gali būti naudojamas preliminariam vibracijų įvertinimui.

b) ĮSPĖJIMAS: vibracijų skleidimo lygis eksploatuojant įrenginį gali skirtis nuo bendro deklaruojamo vibracijų lygio, priklausomai nuo būdų, kaip bus naudojamas įrankis. Dėl šios priežasties darbo metu yra būtina imtis saugos priemonių, susijusių su operatoriaus apsauga: naudojimo metu mūvėti pirštines, riboti įrenginio darbo trukmę ir trumpinti laiką, kurio metu būna paspausta akceleratoriaus valdymo svirtis.

[1] **LV - TEHNISKIE DATI**
[2] Barošanas spriegums un frekvence MAX
[3] Barošanas spriegums un frekvence NOMINAL
[4] Maksimālais instrumenta griešanās ātrums (auklas turēšanas galviņa)
[5] Pļaušanas platums (auklas turēšanas galviņa)
[6] Galviņas auklas diametrs (maks.)
[7] Griezējierīces kods
[8] Aizsarga kods
[9] Svars bez bateriju paketes un bez griezējierīcēm
[10] Skaņas spiediena līmenis
[11] Mērījumu kļūda
[12] Mērītās skaņas jaudas līmenis
[13] Garantētais skaņas jaudas līmenis
[14] Vibrācija
[15] - Priekšējais rokturis
[16] - Aizmugurējais rokturis
[17] PIEDERUMI PĒC PASŪTĪJUMA
[18] Akumulatora mezgls, mod.
[19] Akumulatoru lādētājs

a) PIEZĪME: kopējā norādītā vibrāciju intensitātes vērtība tika izmērīta, izmantojot standarta pārbaudes metodi, un to var izmantot ierīču savstarpējai salīdzināšanai. Kopējo vibrāciju intensitātes vērtību var izmantot arī sākotnējai ekspozīcijas novērtēšanai.

b) BRĪDINĀJUMS: vibrāciju līmenis ierīces faktiskās izmantošanas laikā var atšķirties no kopējās norādītās vērtības, atkarībā no ierīces izmantošanas veida. Tāpēc darba laikā ir svarīgi izmantot šādus operatora aizsardzības līdzekļus: izmantošanas laikā valkājiet cimdus, ierobežojiet mašīnas izmantošanas laiku un saīsiniet laiku, kuru akseleratora vadības svira atrodas nospiestā stāvoklī.

[1] **MK - ТЕХНИЧКИ ПОДАТОЦИ**
[2] Волтажа и вид на напојување MAX
[3] Волтажа и вид на напојување NOMINAL
[4] Максимална брзина на ротација на дополнителната опрема (калем со конец)
[5] Ширина на косење (калем со конец)
[6] Дијаметар на калемот со конец (макс)
[7] Код на уредот за сечење
[8] Код на заштитата
[9] Тежина без батерии и без сечила
[10] Ниво на звучен притисок
[11] Отстапување од мерењата
[12] Измерено ниво на бучава
[13] Гарантирано ниво на бучава
[14] Вибрации
[15] - Предна рачка
[16] - Задна рачка
[17] ДОПОЛНИТЕЛНА ОПРЕМА ПО ИЗБОР
[18] Комплет со батерија, модел
[19] Полнач за батерија

a) ЗАБЕЛЕШКА: вкупната посочена вредност за вибрациите е измерена со пробен метод за нормализирање и може да се користи за споредбена вредност на еден уред со друг. Вкупната вредност на вибрациите може да се користи и за прелиминарна проценка на изложеноста.

b) ВНИМАНИЕ: емисијата на вибрациите при ефективна употреба може да се разликува од вкупната посочена вредност според начинот на употреба на уредот. Затоа е неопходно во текот на работата да се направат повеќе безбедносни мерења за да се заштити операторот: носете чевли во текот на употребата, ограничете го времето на употреба на машината и скратете го времето кога треба да се притисне рачката за управување со забрзувачот.

[1] **NL - TECHNISCHE GEGEVENS**
[2] Spanning en frequentie voeding MAX
[3] Spanning en frequentie voeding NOMINAL
[4] Maximale rotatiesnelheid van het werktuig (draadhouder)
[5] Snijbreedte (draadhouder)
[6] Diameter draadhouder (max)
[7] Code snij-inrichting
[8] Code bescherming
[9] Gewicht zonder batterij-eenheid and without cutting means
[10] Niveau geluidsdruk
[11] Meetonzekerheid
[12] Gemeten geluidsvermogenniveau
[13] Gegarandeerd geluidsniveau
[14] Trillingen
[15] - Voorste handgreep
[16] - Achterste handgreep
[17] OP AANVRAAG LEVERBARE ACCESSOIRES
[18] Accugroep, mod.
[19] Batterijlader

a) OPMERING: de totale verklaarde waarde van de trillingen werd gemeten met een genormaliseerde testmethode en kan gebruikt worden voor een vergelijking tussen twee werktuigen. De totale waarde van de trillingen kan ook gebruikt worden in een voorafgaande evaluatie van de blootstelling.

b) WAARSCHUWING: de emissie van trillingen bij het effectief gebruik van het werktuig kan verschillen van de totale verklaarde waarden, al naar gelang de manieren waarop het werktuig gebruikt wordt . Daarom is het noodzakelijk, tijdens het werk, de volgende veiligheidsmaatregelen toe te passen om de bediener te beschermen: handschoenen te gebruiken tijdens het gebruik, het gebruik van de machine te beperken en de de bedieningshendel van de versnelling zo kort mogelijk ingedrukt te houden.

[1] **NO - TEKNISKE DATA**
[2] Matespenning og -frekvens MAX
[3] Matespenning og -frekvens NOMINAL
[4] Maksimal omdreiningshastighet for verktøyet (trådspolen)
[5] Klippebredde (trådspole)
[6] Diameter for trådspolens tråd (maks)
[7] Artikkelnummer for klippeinnretning
[8] Artikkelnummer for vern
[9] Vekt uten batterienhet og uten enhet for kutting
[10] Lydtrykknivå
[11] Måleusikkerhet
[12] Målt lydeffektnivå
[13] Garantert lydeffektnivå
[14] Vibrasjoner
[15] - Håndtak fremme
[16] - Håndtak bak
[17] TILBEHØR PÅ FORESPØRSEL
[18] Batteri, modell
[19] Batterilader

a) MERK: Oppgitt totalverdi for vibrasjonene har blitt målt ved å bruke en normal prøvemetode og kan brukes for å sammenligne et redskap med et annet. Den totale vibrasjonsverdien kan også brukes i en foreløpig eksponeringsvurdering.

b) ADVARSEL: emisjon av vibrasjoner ved effektiv bruk av redskapet kan avvike fra oppgitt totalverdi i henhold til måten redskapet brukes på. Derfor er det nødvendig, under arbeidet, å ta i bruk følgende sikkerhetstiltak for å beskytte operatøren: iføre seg hansker ved bruk, begrense maskinens brukstid og korte ned på tiden som man holder inne akselerator kommandospaken.

[1] **PL - DANE TECHNICZNE**
[2] Napięcie i częstotliwość zasilania MAX
[3] Napięcie i częstotliwość zasilania NOMINAL
[4] Maksymalna prędkość obrotowa urządzenia (głowica żyłkowa)
[5] Szerokość cięcia (głowica żyłkowa)
[6] Średnica głowicy żyłkowej (maks)
[7] Kod agregatu tnącego
[8] Kod zabezpieczenia
[9] Ciężar bez zespołu akumulatora i bez urządzeń tnących
[10] Poziom ciśnienia akustycznego
[11] Błąd pomiaru
[12] Mierzony poziom mocy akustycznej
[13] Gwarantowany poziom mocy akustycznej
[14] Wibracje
[15] - Uchwyt przedni
[16] - Uchwyt tylny
[17] AKCESORIA NA ZAMÓWIENIE
[18] Zespół akumulatora, mod.
[19] Ładowarka akumulatora

a) UWAGA: Całkowita wskazana wartość drgań została zmierzona zgodnie ze znormalizowaną metodą badania i może być wykorzystana w celu dokonania porównania między dwoma urządzeniami. Całkowita wartość drgań może być również stosowana do wstępnej oceny zagrożenia.

b) UWAGA: emisja drgań w praktycznym zastosowaniu niniejszego narzędzia może się różnić od deklarowanej wartości łącznej, w zależności od sposobu użytkowania urządzenia. Dlatego, w celu zapewnienia bezpieczeństwa użytkownika, konieczne jest podczas pracy z urządzeniem podjęcie następujących środków bezpieczeństwa: noszenie rękawic podczas korzystania z urządzenia, ograniczenie czasu użytkowania urządzenia i skrócenie czasu trzymania wciśniętej dźwigni obrotów silnika.

[1] **PT - DADOS TÉCNICOS**
[2] Tensão e frequência de alimentação MAX
[3] Tensão e frequência de alimentação NOMINAL
[4] Velocidade máxima de rotação da ferramenta (cabeça porta-fio)
[5] Largura de corte (cabeça porta-fio)
[6] Diâmetro fio da cabeça (máx)
[7] Código dispositivo de corte
[8] Código de proteção
[9] Peso sem grupo bateria e sem dispositivos de corte
[10] Nível de pressão sonora
[11] Incerteza de medição
[12] Nível medido de potência sonora
[13] Nível garantido de potência sonora
[14] Vibrações
[15] - Pega dianteira
[16] - Pega traseira
[17] ACESSÓRIOS A PEDIDO
[18] Grupo bateria, mod.
[19] Carregador de bateria

a) NOTA: o valor total declarado das vibrações foi mensurado de acordo com um método normalizado de ensaio e pode ser utilizado para comparar uma ferramenta com a outra. O valor total das vibrações também pode ser utilizado para uma avaliação preliminar da exposição.

b) ADVERTÊNCIA: a emissão de vibrações no uso efetivo da ferramenta pode ser diversa do valor total declarado de acordo com os modos com os quais a ferramenta é utilizada. Portanto, durante o trabalho, é necessário adotar as seguintes medidas de segurança para proteger o operador: usar luvas durante o uso, limitar o tempo de utilização da máquina e encurtar o tempo durante o qual a alavanca de comando é mantida pressionada.

[1] **RO - DATE TEHNICE**
[2] Tensiunea şi frecvenţa de alimentare MAX
[3] Tensiunea şi frecvenţa de alimentare NOMINAL
[4] Viteză maximă de rotaţie a sculei (unitate de suport fir)
[5] Lăţime de tăiere (cap de suport fir)
[6] Diametru fir unitate (max)
[7] Codul dispozitivului de tăiere
[8] Codul protecţiei
[9] Greutate fără grupul acumulator şi fără dispozitive de tăiere
[10] Nivel de presiune sonoră
[11] Nesiguranţă în măsurare
[12] Nivel de putere sonoră măsurat
[13] Nivel de putere sonoră garantat
[14] Vibraţii
[15] - Mâner faţă
[16] - Mâner spate
[17] ACCESORII LA CERERE
[18] Ansamblu baterie, mod.
[19] Alimentator pentru baterie

a) OBSERVAŢIE: valoarea totală declarată a vibraţiilor a fost măsurată ţinându-se cont de o metodă de probă normalizată şi poate fi utilizată pentru a compara instrumentele între ele. Valoarea totală a vibraţiilor poate fi utilizată şi pentru o evaluare preliminară a expunerii.

b) AVERTISMENT: emisia de vibraţii în utilizarea efectivă a instrumentului poate fi diferită faţă de valoarea totală declarată, în funcţie de modurile în care se utilizează instrumentul. Din acest motiv este nevoie ca, în timpul sesiunii de lucru, să se adopte următoarele măsuri de siguranţă menite să protejeze operatorul: purtarea mănuşilor în timpul utilizării, limitarea duratei de utilizarea a maşinii şi scurtarea duratei în care se ţine apăsată maneta de comandă a acceleratorului.

[1] **RU - ТЕХНИЧЕСКИЕ ХАРАКТЕРИСТИКИ**
[2] Напряжение и частота питания MAX
[3] Напряжение и частота питания NOMINAL
[4] Максимальная скорость вращения инструмента (триммерная головка)
[5] Ширина скашивания (триммерная головка)
[6] Диаметр корда (макс.)
[7] Код режущего приспособления
[8] Код защиты
[9] Вес без аккумулятора и без режущих устройств
[10] Уровень звукового давления
[11] Погрешность измерения
[12] Уровень измеренной звуковой мощности
[13] Гарантируемый уровень звуковой мощности
[14] Вибрация
[15] - Передняя рукоятка
[16] - Задняя рукоятка
[17] ДОПОЛНИТЕЛЬНОЕ ОБОРУДОВАНИЕ ПО ТРЕБОВАНИЮ
[18] Батарейный блок, мод.
[19] Зарядное устройство

a) ПРИМЕЧАНИЕ: общий заявленный уровень вибрации был измерен с использованием нормализованного метода испытаний, и его можно использовать для сравнения различных инструментов между собой. Общий уровень вибрации можно также использовать для предварительной оценки подверженности воздействию вибрации.
b) ПРЕДУПРЕЖДЕНИЕ: уровень вибрации во время фактической эксплуатации инструмента может отличаться от общего заявленного значения и зависит от режимов эксплуатации инструмента. Поэтому во время работы необходимо принимать следующие меры безопасности для защиты оператора: работать в перчатках, ограничивать время использования машины и сократить время, в течение которого рычаг управления дросселем остается нажатым.

[1] **SK - TECHNICKÉ PARAMETRE**
[2] Napájacie napätie a frekvencia MAX
[3] Napájacie napätie a frekvencia NOMINAL
[4] Maximálna rýchlosť otáčania nástroja (strunová hlava)
[5] Záber (strunová hlava)
[6] Priemer struny (max.)
[7] Kód kosiaceho zariadenia
[8] Kód ochranného krytu
[9] Váha akumulátorovej jednotky a bez rezných nástrojov
[10] Úroveň akustického tlaku
[11] Nepresnosť merania
[12] Hladina nameraného akustického výkonu
[13] Zaručená úroveň akustického výkonu
[14] Vibrácie
[15] - Predná rukoväť
[16] - Zadná rukoväť
[17] VOLITEĽNÉ PRÍSLUŠENSTVO
[18] Akumulátorová jednotka, mod.
[19] Nabíjačka akumulátora

a) POZNÁMKA: vyhlásená celková hodnota vibrácií bola nameraná s použitím normalizovanej skúšobnej metódy a je možné ju použiť na porovnanie jednotlivých nástrojov.

Celková hodnota vibrácií môže byť použitá aj pri prípravnom vyhodnocovaní vibrácií.

b) VAROVANIE: emisia vibrácií pri skutočnom použití nástroja môže byť odlišná od vyhlásenej celkovej hodnoty v závislosti na režimoch, v ktorých sa daný nástroj používa. Preto je potrebné počas práce prijať nižšie uvedené bezpečnostné opatrenia, ktoré majú za cieľ ochrániť operátora: počas bežného použitia majte nasadené rukavice, obmedzte dobu použitia stroja a skráťte doby, počas ktorých je zatlačená ovládacia páka plynu.

[1] **SL - TEHNIČNI PODATKI**
[2] Napetost in frekvenca električnega napajanja MAX
[3] Napetost in frekvenca električnega napajanja NOMINAL
[4] Največja hitrost rotacije orodja (glava z nitjo)
[5] Širina košnje (glava z nitjo)
[6] Premer niti (max)
[7] Šifra rezalne naprave
[8] Šifra zaščite
[9] Teža brez enote baterije in brez rezila
[10] Raven zvočnega pritiska
[11] Merilna negotovost
[12] Raven izmerjene zvočne moči
[13] Raven zagotovljene zvočne moči
[14] Vibracije
[15] - Prednji ročaj
[16] - Zadnji ročaj
[17] DODATNA OPREMA PO NAROČILU
[18] Sklop baterije, mod.
[19] Polnilnik baterije

a) OPOMBA: Deklarirana skupna vrednost vibracij je bila izmerjena v skladu z normirano metodo preizkušanja; mogoče jo je uporabiti za primerjavo med različnimi orodji. Skupna vrednost vibracij se lahko uporabi tudi za predhodno oceno izpostavitve.

b) OPOZORILO: Med dejansko uporabo orodja se oddajane vibracije lahko razlikujejo od deklarirane skupne vrednosti, kar je odvisno od načina uporabe orodja. Zato je treba med delom udejanjati naslednje varnostne ukrepe za zaščito upravljavca: med delom nosite rokavice, omejite čas uporabe stroja in skrajšajte intervale, med katerimi pritiskate na komandni vzvod pospeševalnika.

[1] **SR - TEHNIČKI PODACI**
[2] Napon i frekvencija napajanja MAX
[3] Napon i frekvencija napajanja NOMINAL
[4] Maksimalna brzina okretanja alatke (glava s reznom niti)
[5] Širina rezanja (glava s reznom niti)
[6] Prečnik niti glave (maks.)
[7] Šifra rezne glave
[8] Šifra štitnika
[9] Težina bez baterije i bez nastavaka za rezanje
[10] Nivo zvučnog pritiska
[11] Merna nesigurnost
[12] Izmeren nivo zvučne snage
[13] Garantovan nivo zvučne snage
[14] Vibracije
[15] - Prednja drška
[16] - Zadnja drška
[17] DODATNI PRIBOR PO NARUDŽBINI
[18] Baterija, mod.
[19] Punjač baterije

a) NAPOMENA: ukupna prijavljena vrednost vibracija izmerena je prema normalizovanoj metodi ispitivanja i može se koristiti za poređenje dve alatke. Ukupna vrednost vibracija može se koristiti i prilikom uvodne procene izloženosti.

b) UPOZORENJE: emisija vibracija prilikom efektivne upotrebe alatke može se razlikovati od ukupne prijavljene vrednosti u zavisnosti od načina na koji se koristi alatka. Stoga je potrebno, za vreme rada, primeniti sledeće sigurnosne mere u cilju zaštite radnika: nositi rukavice za vreme upotrebe, smanjiti vreme korišćenja mašine i skratiti vreme pritiskanja poluge komande gasa.

[1] **SV - TEKNISKA SPECIFIKATIONER**
[2] Spänning och frekvens MAX
[3] Spänning och frekvens NOMINAL
[4] Verktygets maximala rotationshastighet (trimmerhuvud)
[5] Klippbredd (trimmerhuvud)
[6] Trådens diameter (max)
[7] Skärenhetens kod
[8] Skyddskod
[9] Vikt utan batterigrupp och utan skärande anordningar
[10] Ljudtrycksnivå
[11] Tvivel med mått
[12] Uppmätt ljudeffektnivå
[13] Garanterad ljudeffektnivå
[14] Vibrationer
[15] - Främre handtag
[16] - Bakre handtag
[17] TILLBEHÖR PÅ BESTÄLLNING
[18] Batterienhet, mod.
[19] Batteriladdare

a) ANMÄRKNING: det totala angivna vibrationsvärdet har mätts i enlighet med en standardiserad testmetod och kan användas för en jämförelse mellan olika verktyg. Det totala vibrationsvärdet kan användas även vid en preliminär exponeringsbedömning.

b) VARNING: vibrationsemissioner under användningen av verktyget kan skilja sig från det totala värdet som anges beroende på hur verktyget används. Därför är det nödvändigt, under arbetet, att tillämpa de följande säkerhetsåtgärderna som avses för att skydda föraren: bär handskar under användningen, begränsa användningstiden och tiderna som gasreglagets spak hålls nedtryckt.

[1] **TR - TEKNİK VERİLER**
[2] Besleme gerilimi ve frekansı MAX
[3] Besleme gerilimi ve frekansı NOMINAL
[4] Aletin maksimum rotasyon hızı (misinalı kesme kafası)
[5] Kesim genişliği (misinalı kesme kafası)
[6] Kesme kafası çapı (maks)
[7] Kesim düzeni kodu
[8] Koruma kodu
[9] Batarya grubu olmadan ağırlık ve kesim araçları olmadan
[10] Ses basınç seviyesi
[11] Ölçü belirsizliği
[12] Ölçülen ses güç seviyesi
[13] Garanti edilen ses güç seviyesi
[14] Titreşim
[15] - Ön kabza
[16] - Arka kabza
[17] TALEP ÜZERİNE TEDARİK EDİLEN AKSESUARLAR
[18] Batarya grubu, mod.
[19] Batarya şarj cihazı

a) NOT: beyan edilen toplam titreşim değeri, normalize edilmiş test yöntemine uygun şekilde ölçülmüştür ve bir takım ile diğeri arasında karşılaştırma yapmak amacıyla kullanılabilir. Toplam titreşim değeri aynı zamanda maruz kalma durumuna dair ön değerlendirme yaparken de kullanılabilir.

b) UYARI: takımın etkili kullanımı sırasında yayılan titreşim, takımın kullanılma şekline bağlı olarak beyan edilen toplam değerden farklı olabilir. Bu nedenle, çalışma yapılırken operatörü korumaya yönelik aşağıdaki güvenlik tedbirleri alınmalıdır: kullanım sırasında eldiven takın, makinenin kullanıldığı süreleri sınırlandırın ve gaz kumanda levyesinin basılı tutulduğu süreleri kısaltın.

NL

LET OP!: VOORALEER DE MACHINE TE GEBRUIKEN, DIENT MEN DEZE HANDLEIDING AANDACHTIG TE LEZEN. Bewaren voor toekomstige behoeften.

INHOUDSOPGAVE

1. ALGEMEEN 1
2. VEILIGHEIDSVOORSCHRIFTEN 1
3. LEER DE MACHINE KENNEN 6
   3.1 Beschrijving machine en beoogd gebruik 6
   3.2 Belangrijkste onderdelen (Afb.1): 7
   3.3 Productidentificatielabel (Afb. 1) 7
   3.4 Veiligheidssignaleringen (Afb. 2) 7
4. MONTAGE 8
   4.1 Uitpakken 8
   4.2 Montage van de voorste handgreep 8
   4.3 Montage van de bescherming van de snij-inrichting 8
   4.4 Montage van de aanwijzer van de maailimiet . 8
5. BEDIENINGSELEMENTEN 8
   5.1 Hendel versnelling 8
   5.2 Veiligheidshendel/-knop voor versnelling 9
6. GEBRUIK VAN DE MACHINE 9
   6.1 Voorafgaande werkzaamheden 9
   6.2 Veiligheidscontroles 9
   6.3 Starten 10
   6.4 Het werk 10
   6.5 Suggesties voor het gebruik 11
   6.6 Stoppen 11
   6.7 Na het gebruik 11
7. ONDERHOUD 11
   7.1 Algemeen 11
   7.2 Accu 12
   7.3 Reiniging van de machine en van de motor .. 12
   7.4 Moeren en schroeven voor bevestiging 12
   7.5 snij-inrichting 12
   7.6 Bijslijpen van de draadsnijder 13
8. STALLING 13
   8.1 Stalling van de machine 13
   8.2 Stalling van de accu 13
9. HANTERING EN TRANSPORT 13
10. ASSISTENTIE EN HERSTELLINGEN 13
11. GARANTIEDEKKING 14
12. IDENTIFICATIE PROBLEMEN 15
13. OP AANVRAAG LEVERBARE ACCESSOIRES ... 16
   13.1 accu's 16
   13.2 Batterijlader 16

1. ALGEMEEN

1.1 HOE DE HANDLEIDING LEZEN

OPMERKING *of* **BELANGRIJK** *verstrekt nadere gegevens of andere elementen ter aanvulling op hetgeen daarvoor vermeld is, om te voorkomen dat de machine beschadigd wordt of dat er schade veroorzaakt wordt.*

Het symbool ⚠ wijst op een gevaar. Veronachtzaming van de waarschuwing leidt tot mogelijke persoonlijke letsels of letsels aan anderen en/of schade.

De paragrafen die aangegeven zijn met een grijze stippen-boord wijzen op optionele kenmerken die niet aanwezig zijn op alle modellen die in deze handleiding beschreven zijn. Controleer of het kenmerk aanwezig is op het model in kwestie.

De aanwijzingen 'voor', 'achter', 'rechts' en 'links' hebben betrekking op de werkpositie van de bediener.

2. VEILIGHEIDSVOORSCHRIFTEN

2.1 TRAINING

⚠ ***Lees deze instructies aandachtig vooraleer de machine te gebruiken. Zorg dat u vertrouwd raakt met de bedieningsknoppen en in staat bent de machine op de juiste wijze te gebruiken. Het niet in acht nemen van de voorschriften en de instructies kan elektrische schokken, brand en/of ernstige letsels veroorzaken. Bewaar alle waarschuwingen en instructies voor toekomstig gebruik.***

- Laat de machine nooit gebruiken door kinderen of personen met beperkte lichamelijke, zintuiglijke of geestelijke bevoegdheden, of die niet over de nodige ervaring

en kennis beschikken, of door personen die de aanwijzingen niet goed genoeg kennen. De minimale leeftijd van de gebruiker kan landelijk gereglementeerd zijn.
- Gebruik de machine nooit met personen, vooral kinderen, of dieren in de buurt. De kinderen moeten onder toezicht van een andere volwassene staan. Kinderen mogen niet met de machine spelen.
- Gebruik de machine nooit indien de gebruiker vermoeid of onwel is, of indien hij geneesmiddelen, drugs, alcohol of andere stoffen ingenomen heeft die een negatieve invloed kunnen hebben op zijn reactievermogen en aandacht.
- Denk eraan dat de persoon die de machine bedient of de gebruiker aansprakelijk is voor ongevallen en onvoorziene gebeurtenissen die personen of hun eigendommen kunnen overkomen. Het valt onder de verantwoordelijkheid van de gebruiker om de risico's, die het terrein waarop hij moet werken met zich mee kan brengen, te beoordelen en om alle nodige voorzorgsmaatregelen te treffen met het oog op zijn eigen veiligheid en die van anderen, met name op hellingen, hobbelige, gladde of instabiele terreinen.
- Indien men de machine aan derden wil geven of lenen, moet men zich ervan verzekeren dat de gebruiker de gebruiksaanwijzingen in dit handboek doorneemt.

2.2 VOORAFGAANDE WERKZAAMHEDEN

Persoonlijke beschermingsmiddelen (PBM)

- Draag geschikte kleding, stevige werkschoenen met antislipzolen en een lange broek. Schakel de machine niet wanneer u geen schoenen draagt of met open sandalen. Gebruik gehoorbescherming, antitrilhandschoenen, een beschermende bril en een antistofmasker.
- Het gebruik van gehoorbeschermers kan het vermogen eventuele waarschuwingen (roepen of alarmen) te horen, verminderen. Verleen de maximale aandacht aan wat rond de werkzone gebeurt.
- Draag geen sjaal, hemd, halsketting, armbanden, kledij met losse delen, of met bandjes of dassen of andere hangende of wijde accessoires die vastgegrepen kunnen worden door de machine of voorwerpen en materiaal aanwezig op de werkplaats.
- Lang haar wordt zorgvuldig bijeengebonden.

Werkzone / Machine

- Controleer grondig de hele werkzone en verwijder alles wat van door de machine weg zou kunnen uitgestoten worden of de snij-inrichting/draaiende organen zou kunnen beschadigen worden (keien, takken, ijzerdraad, beenderen, enz.).
- Om brandgevaar te voorkomen, de machine niet met warme motor achterlaten op bladeren of droog gras.

2.3 TIJDENS HET GEBRUIK

Werkzone

- Gebruik de machine niet in omgevingen met gevaar op ontploffing, in aanwezigheid van ontvlambare vloeistoffen, gas of stof. De elektrische gereedschappen genereren vonken die stof of dampen kunnen doen ontvlammen.
- Enkel bij daglicht of met goed kunstmatig licht en bij goede zichtbaarheid reinigen.

- Controleer of andere personen zich op minstens 15 meter afstand van de actieradius van de machine bevinden, of op minstens 30 meter in geval van zwaardere werkzaamheden.
- Werk niet op nat gras, bij regen of bij risico op onweer, in het bijzonder wanneer er kans op bliksem bestaat.
- Stel de machine niet bloot aan regen of vochtige omgeving. Water dat in gereedschap sijpelt, verhoogt het risico op elektrische schokken.
- Vermijd zoveel mogelijk te werken op een natte of glibberige grond, of in ieder geval op te oneffen of steile terreinen die de stabiliteit van de bediener tijdens het werken niet kunnen garanderen.
- Let bijzonder goed op de onregelmatigheden van het terrein (drempels, geulen), op de hellingen, op verborgen gevaren en op de aanwezigheid van eventuele hindernissen die de zichtbaarheid zouden kunnen beperken.
- Wees zeer voorzichtig nabij ravijnen, grachten of dijken.
- Werk op een helling dwars en nooit in de richting stijging/daling, let goed op bij de veranderingen van richting, controleer uw steunpunt goed en blijf steeds onder de snij-inrichting.
- Let goed op het verkeer, wanneer de machine dicht bij de straat gebruikt wordt.
- Voer de start uit op een vlakke en stevige ondergrond.

Gedrag

- Tijdens het werk moet de machine altijd met beide handen vastgenomen worden, met de motor rechts van het lichaam en de snijgroep onder het niveau van de riem. Strek de armen niet te ver uit.
- Voorkom met het lichaam in contact te komen met geaarde oppervlakken, zoals buizen, radiatoren, keukens of koelkasten. Het risico voor elektrische schokken vermindert wanneer het lichaam geaard is.
- Neem tijdens het gebruik een vaste en stabiele positie aan en wees altijd voorzichtig.
- Ga niet overhellen.
- Ga niet overleunen.
- Loop nooit, maar stap.
- Houd altijd de handen en voeten ver van de snij-inrichting, zowel wanneer de motor gestart wordt als tijdens het gebruik van de machine.
- Let op: het snij-element blijft gedurende enkele seconden na zijn afkoppeling of na uitschakeling van de motor draaien. De draaiende delen kunnen ernstige letsels veroorzaken, vermijd aanraking met deze delen wanneer deze nog draaien.
- Let op eventueel materiaal dat door de beweging van de snij-inrichting wegspringt.
- Let erop niet hard met de snij-inrichting tegen vreemde voorwerpen/hindernissen te stoten. Indien de snij-inrichting een hindernis/voorwerp tegenkomt, kan er zich een terugslag (kickback) voordoen. Dit kan een zeer snelle sprong in de tegenovergestelde richting veroorzaken, en de snij-inrichting naar boven en naar de bediener toe duwen. Door de terugslag kan men de controle over de machine verliezen, met mogelijk ernstige gevolgen. Om terugslag te voorkomen, dienen de volgende voorzorgsmaatregelen genomen te worden:
  - Houd de machine stevig vast, met twee handen, en houd uw lichaam en armen in een positie

die u toestaat te weerstaan aan de kracht van de tegenslag.
  - Steek de armen niet te hoog uit en maai niet boven het niveau van de riem.
  - Gebruik enkel de door de fabrikant aangegeven snij-inrichtingen.
  - Volg de aanwijzingen van de fabrikant met betrekking op het onderhoud van de snij-inrichting.
- Let op het risico op letsels veroorzaakt door eender welke inrichting voor het snijden van de lengte van de draad.

⚠ ***In geval van breuken of incidenten tijdens het werk, dient men de motor onmiddellijk stil te zetten en de machine te verwijderen om geen verdere schade te berokkenen; in geval van ongevallen met persoonlijke letsels of letsels aan derden, dient men onmiddellijk de meest geschikte eerste-hulp-procedures te volgen voor de situatie en zich tot een gezondheidsstructuur te richten voor de nodige zorgen. Verwijder zorgvuldig eventuele resten die schade of letsels aan personen of dieren kunnen veroorzaken indien ze onopgemerkt blijven.***

⚠ ***Langdurige blootstelling aan trillingen kan neuro-vasculaire letsels en problemen veroorzaken (ook bekend onder de naam "fenomeen van Raynaud" of "witte hand"), vooral bij personen met circulatiestoornissen. De symptomen kunnen betrekking hebben op de handen, de polsen en de vingers, met verlies van gevoeligheid, loomheid, jeuk, pijn, verkleuring of structurele wijzigingen van de huid. Deze effecten kunnen versterkt worden door een lage omgevingstemperatuur en/of een overdreven druk op de handgreep. Wanneer deze symptomen optreden, moet de machine minder lang gebruikt worden en is het noodzakelijk een arts te raadplegen.***

Beperkingen voor het gebruik

- De machine mag niet gebruikt worden door personen die niet in staat zijn om het stevig met beide handen vast te houden en/of tijdens het werk in stabiel evenwicht op hun benen te staan.
- Monteer nooit metalen snij-elementen. **Op deze machine mogen geen metalen of harde messen gebruikt worden**.
- Gebruik de machine nooit indien de beschermingen beschadigd zijn, ontbreken of niet correct geplaatst zijn.
- Gebruik de machine niet indien de toebehoren/werktuigen niet op de voorziene plaatsen geïnstalleerd zijn.
- De aanwezige veiligheidsinrichtingen/microschakelaars niet uitschakelen, afschakelen, verwijderen of schenden.
- Gebruik het elektrisch gereedschap indien de schakelaar hem niet correct kan in- en uitschakelen. Een elektrisch gereedschap dat niet bediend kan worden met de schakelaar is gevaarlijk en moet gerepareerd worden.
- Overbelast de machine niet en gebruik geen kleine machine om zware werken te verrichten; het gebruik van een machine met aangepaste afmetingen zal de risico’s beperken en de kwaliteit van het werk verbeteren.

2.4 ONDERHOUD, STALLING

Regelmatig onderhoud en een correcte stalling garanderen de veiligheid van de machine en het niveau van de performance.

Onderhoud

- Gebruik de machine nooit als er onderdelen versleten of beschadigd zijn. De defecte of beschadigde onderdelen moeten vervangen worden en mogen niet gerepareerd worden. Gebruik alleen originele reserveonderdelen.
- Tijdens de afstellingen van de machine, moet men erop letten dat de vingers niet tussen de bewegende snij-inrichting en de vaste delen van de machine geklemd geraken.

⚠ ***De in deze instructies opgevoerde geluids- en trillingsniveaus zijn maximale grenswaarden voor gebruik van de machine. Het gebruik van een niet gebalanceerd snij-element, een overdreven snelheid van de beweging en gebrekkig onderhoud hebben een negatieve invloed op het geluidsniveau en op de trillingen. Bijgevolg is het noodzakelijk preventieve maatregelen te treffen om mogelijke schade ten gevolge van een hoog geluidsniveau en stress van trillingen te vermijden; zorg voor het onderhoud van de machine, draag gehoorbescherming, maak pauzes tijdens het werk.***

Stalling

- Laat geen houders met restmateriaal in een gesloten ruimte, om het risico op brand te voorkomen.

2.5 RESTRISICO'S

Ook al worden alle veiligheidsvoorschriften opgevolgd, kunnen er zich nog enkele risico's voordoen:

- gevaar op letsels aan vingers en handen indien deze terecht komen in de rotatie van de draad op het kopje;
- gevaar op letsels aan de voeten indien deze geraakt worden door de draad van het kopje;
- wegschieten van stenen en aarde.

2.6 ACCU / ACCULADER

BELANGRIJK *De hierna volgende veiligheidsnormen vervolledigen de veiligheidsvoorschriften aangegeven in de specifieke handleiding van de accu en van de acculader die samen met de machine afgeleverd worden.*

- Gebruik voor het laden van de accu enkel de door de fabrikant aanbevolen acculaders. Een niet geschikte acculader kan leiden tot elektroshock, oververhitting of lekken van de corrosieve vloeistof van de accu.
- Gebruik enkel de specifieke accu's die voor uw toestel voorzien zijn. Het gebruik van andere accu's kan leiden tot letsels en risico op brand.

2.7 BESCHERMING VAN DE OMGEVING

- Volg nauwgezet de plaatselijke normen voor het verwerken van de verpakking, accu's, versleten delen of eender welk element met een sterke invloed op het milieu; dit afval mag niet met de huisafval weggeworpen worden, maar moet gescheiden worden en aan speciale verzamelcentra toevertrouwd

worden, die de recyclage van de materialen zullen verzorgen.

- Volg scrupuleus de lokale normen op voor de afdanking van het afval.
- Bij het buiten bedrijf stellen van de machine, mag deze nooit in het milieu achtergelaten worden maar moet ze naar een container park gebracht worden, volgens de geldende plaatselijke normen.

Gooi elektrische apparatuur niet bij het gewoon huishoudelijk afval. Volgens de Europese Richtlijn 2012/19/EG inzake elektrisch en elektronisch afval en de toepassing ervan overeenkomstig de nationale wetgeving, moet de afgedankte elektrische apparatuur apart ingezameld worden voor recyclagedoeleinden. Indien de elektrische apparatuur afgedankt wordt op een afvalpark of in de ondergrond, kunnen de schadelijke stoffen de waterlaag bereiken en in de voedingsketen terecht komen, met nadelige gevolgen voor uw gezondheid en welzijn. Neem voor meer informatie over de afdanking van dit product contact op met de instantie die bevoegd is voor de verwerking van het huishoudelijk afval of raadpleeg uw Verkoper.

Li-ion

Aan het einde van hun levensduur, moet men de accu's met de nodige zorg voor het milieu afdanken. De accu bevat materialen die gevaarlijk zijn voor U en voor de omgeving. Ze moet verwijderd worden en gescheiden ingezameld worden nabij een structuur die lithium-ion-accu's aanvaardt.

De gescheiden inzameling van gebruikte producten en verpakkingen staat recycling en hergebruik van de materialen toe. Het hergebruik van gerecycleerd materiaal helpt de vervuiling van het milieu te voorkomen en vermindert de vraag naar grondstoffen.

3. LEER DE MACHINE KENNEN

3.1 BESCHRIJVING MACHINE EN BEOOGD GEBRUIK

Deze machine is een tuingereedschap en met name een draagbare grasmaaier/trimmer met accutoevoer.

De machine bestaat hoofdzakelijk uit een motor die, door middel van een aandrijvingsas die een snij-inrichting (draadhouder) aanschakelt.

De snij-inrichting werkt op een vlak dat ongeveer evenwijdig is met het terrein (bij gebruik als grasmaaier) ofwel ongeveer loodrecht op het terrein (bij gebruik als trimmer).

De bediener kan de belangrijkste commando's bedienen terwijl hij steeds op veilige afstand van de draaiende delen blijft.

3.1.1 Voorzien gebruik

Deze machine is ontworpen en gebouwd voor:

- het maaien van gras en niet-houtige begroeiing (bijv. op randen van bloemperken, aanplantingen, muren, omheiningen, of groene plekken met een beperkte oppervlakte);
- het afwerken van het snijden met een maaier;
- gebruik door een enkele bediener.

3.1.2 Onjuist gebruik

Eender welk ander gebruik, dat afwijkt van wat hierboven beschreven is, kan gevaarlijk zijn en schade berokkenen aan personen en/of zaken. De volgende situaties behoren tot het onjuist gebruik (bijvoorbeeld, maar niet uitsluitend):

- Gebruik de machine niet om te vegen, door de draadhouder over te hellen. De kracht van de motor kan voorwerpen of keitjes tot 15 meter ver werpen en schade of verwondingen veroorzaken;
- heggen knippen of andere werkzaamheden waarbij de snij-inrichting niet op grondhoogte gebruikt wordt;
- struiken, planten en bloemen snijden en hakselen;
- gebruik van de machine voor het snijden van niet plantaardig materiaal;
- gebruik van de machine met de snij-inrichting boven de riemhoogte van de bediener;

– gebruik van de machine in openbare tuinen, parken, sportcentra, op rijbanen, in velden en bossen;
– andere snij-inrichtingen gebruiken dan diegene die vermeld zijn in de tabel "Technische gegevens". Gevaar op ernstige wonden en kwetsuren.
– gebruik van de machine door meer dan één persoon tegelijk.

BELANGRIJK *Het onjuist gebruik brengt verval van zowel de garantie als de aansprakelijkheid van de fabrikant teweeg waardoor de gebruiker zelf verantwoordelijk is voor schade of letsel die hijzelf of anderen oplopen.*

3.1.3 Type gebruiker

Deze machine is bestemd voor gebruik door consumenten, d.w.z. door niet professionele bedieners. Ze is bestemd voor 'hobby-gebruik'.

3.2 BELANGRIJKSTE ONDERDELEN (AFB.1):

A. **Aandrijfeenheid**: geeft de beweging aan de snij-inrichting door middel van een aandrijvingsas.
B. **Staaf**: verbindt de achterste handgreep aan de motor.
C. **Snij-inrichting:** dit is het element dat de vegetatie snijdt.
1. Draadhouder: snij-inrichting met nylondraad.
D. **Bescherming van de snij-inrichting:** dit is een beveiliging die voorkomt dat eventuele voorwerpen, die door de snij-inrichting meegenomen worden, ver van de machine weg kunnen schieten.
E. **Voorste handgreep**: met een halfronde vorm, voor de bediening van de machine.
F. **Achterste handgreep** : staat de bediening van de machine toe; op de handgreep bevinden zich de belangrijkste commando's voor inschakelen/uitschakelen/versnellen.
G. **Accu***(indien niet met de machine geleverd, zie hst. 13 “op aanvraag leverbare accessoires)*: inrichting die elektrische energie verschaft aan het werktuig; de kenmerken en de gebruiksnormen ervan zijn in een specifieke handleiding beschreven.
H. **Acculader** (*indien niet bij de machine geleverd, zie hst. 13 'op aanvraag leverbare accessoires')*: inrichting die gebruikt wordt voor het opladen van de accu.

3.3 PRODUCTIDENTIFICATIELABEL (Afb. 1)

1. CE-conformiteitsteken
2. Naam en adres van de fabrikant
3. Geluidsniveau
4. Machinetype
5. Spanning en frequentie voeding
6. Serienummer
7. Artikelcode
8. Bouwjaar

Schrijf de identificatiegegevens van de machine in de vakjes op het label aan de achterkant van de omslag.

BELANGRIJK *Gebruik de identificatiegegevens die aangegeven zijn op het identificatielabel van het product bij ieder contact met de geautoriseerde werkplaats.*

BELANGRIJK *Het voorbeeld van de verklaring van overeenstemming bevindt zich op de laatste pagina's van de handleiding.*

3.4 VEILIGHEIDSSIGNALERINGEN (Afb. 2)

Op de machine staan verschillende symbolen. Betekenis van de symbolen:

LET OP! GEVAAR! Indien deze machine niet correct gebruikt wordt, kan ze gevaarlijk zijn voor de bediener en voor anderen

LET OP! Voordat u deze machine in gebruik neemt eerst de gebruiksaanwijzingen lezen.

De persoon die deze machine dagelijks in normale omstandigheden gebruikt kan blootgesteld zijn aan een geluidsniveau van 85 dB (A) of hoger. Gebruik gehoorbescherming en brillen.

GEVAAR VOOR WEGSPRINGENDE DELEN! Let goed op voor mogelijk wegschieten van materiaal, veroorzaakt door de snij-inrichting, die ernstige schade kan berokkenen aan personen of zaken.

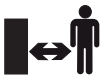

GEVAAR VOOR WEGSPRINGENDE DELEN! Houd personen of huisdieren minstens 15 meter uit de buurt tijdens het gebruik van de machine!

Niet blootstellen aan de regen (of vocht).

Verwijder de accu voordat eender welke controle, reiniging of onderhoudshandeling/ afstelling op de machine wordt uitgevoerd.<

BELANGRIJK *De beschadigde of onleesbaar geworden labels moeten vervangen worden. Vraag nieuwe labels aan uw eigen geautoriseerd Dienstcentrum.*

4. MONTAGE

BELANGRIJK De in acht te nemen veiligheidsnormen worden beschreven in hst. 2. Neem deze aanwijzingen strikt in acht om geen ernstige risico's of gevaren te lopen.

Om vervoers- en opslagredenen worden sommige onderdelen van machine niet direct in de fabriek gemonteerd. Zij dienen na het uitpakken gemonteerd te worden aan de hand van de volgende instructies.

⚠ ***Het uitpakken en de vervollediging van de montage moeten uitgevoerd worden op een vlakke en stevige ondergrond, met voldoende ruimte voor de verplaatsing van de machine en de verpakkingen, en steeds met behulp van de geschikte instrumenten. Gebruik de machine niet vooraleer de aanwijzingen van de sectie 'MONTAGE' teneinde gebracht te hebben.***

4.1 UITPAKKEN

1. Open de verpakking voorzichtig, let erop geen onderdelen te verliezen.
2. Raadpleeg de documentatie in de doos, inclusief deze gebruiksaanwijzingen.
3. Haal alle onderdelen die niet gemonteerd zijn uit de doos.
4. Haal de machine uit de doos.
5. Voer de doos en de verpakkingen af volgens de plaatselijke normen.

⚠ ***Controleer alvorens de montage uit te voeren of de accu niet in zijn zitting geplaatst is.***

4.2 MONTAGE VAN DE VOORSTE HANDGREEP

1. Neem de voorste handgreep (Afb. 3.A) op de voorgemonteerde houder (Afb. 3.B) vast, met de zitting van de schroef gedraaid aan de rechter kant.
2. Plaats de schroef en draai de handgreep vast, zonder helemaal vast te draaien (Afb. 3.C).
3. Regel de handgreep in de meest ergonomische positie voor de bediener (hst 6.1.2).
4. Draai de handgreep vast.

4.3 MONTAGE VAN DE BESCHERMING VAN DE SNIJ-INRICHTING

⚠ ***Draag werkhandschoenen.***

1. Plaats de bescherming (Afb. 4.A) ter hoogte van de openingen aan de onderzijde van de motor (Afb. 4.B).
2. Bevestig de bescherming (Afb. 4.A) door de schroeven (Afb. 4.C) geheel in te draaien.

OPMERKING *Op de bescherming van de snij-inrichting is het volgende symbool aangegeven:*

Dit geeft de draairichting van de snij-inrichting aan.

4.4 MONTAGE VAN DE AANWIJZER VAN DE MAAILIMIET

1. Plaats de twee uiteinden van de aanwijzer van de snijlimiet (Afb. 5.A) en bevestig ze in de desbetreffende openingen op de motor (Afb. 5.B).

5. BEDIENINGSELEMENTEN

5.1 HENDEL VERSNELLING

Dit staat toe de machine te starten/stoppen en schakelt tegelijkertijd de snij-inrichting in/uit.

Inschakeling van de versnellingshendel (afb. 6.A) is alleen mogelijk wanneer tegelijkertijd de veiligheidshendel/-knop voor versnelling wordt ingedrukt (afb. 6.B).

Voor het opstarten:
- druk tegelijkertijd de versnellingshendel en de veiligheidshendel/-knop van de versnelling in.

⚠ ***Door de machine op te starten, wordt tegelijkertijd de rotatie van de snij-inrichting ingeschakeld.***

De machine stopt automatisch wanneer de versnellingshendel losgelaten worden.

5.2 VEILIGHEIDSHENDEL/-KNOP VOOR VERSNELLING

De veiligheidshendel/-knop voor versnelling (afb. 6.B) geeft de bediening van de versnellingshendel (afb. 6.A) vrij.

6. GEBRUIK VAN DE MACHINE

BELANGRIJK De in acht te nemen veiligheidsnormen worden beschreven in hst. 2. Neem deze aanwijzingen strikt in acht om geen ernstige risico's of gevaren te lopen.

6.1 VOORAFGAANDE WERKZAAMHEDEN

Plaats de machine horizontaal en stevig op het terrein.

Controleer dat de accu niet in zijn huizing zit;

6.1.1 Controleren en opladen van de accu (Afb.7)

Controleer, vòòr ieder gebruik, de status van de accu volgens de aanwijzingen in de handleiding van de accu.

6.1.2 Regeling van de voorste handgreep

1. Draai de knop los (Afb. 8.A)
2. Richt de handgreep tot de meest ergonomische positie voor de bediener wordt gevonden; de handgreep kan alleen vooruit gericht worden.
3. Draai de knop vast (Afb. 8.A).

6.1.3 Afstelling van de lengte van de staaf

Voor model TR 20 Li A
1. Druk op de knop (Afb. 9.A)
2. Trek of duw aan de staaf (Afb. 9.B) om de gewenste lengte te verkrijgen
3. Zodra is afgesteld, laat u de knop los tot de staaf stevig in de gewenste positie is vergrendeld.

Voor model TR 20 Li S
1. Open de haak (Afb. 10.A)
2. Trek of duw aan de staaf (Afb. 10.B) om de gewenste lengte te verkrijgen
3. Zodra is afgesteld, sluit u goed de haak. De staaf moet stevig vergrendeld zijn in de gewenste positie.

6.1.4 Afstelling van de inclinatie van de houder

Voor model TR 20 Li A
1. Druk het pedaal in (Afb. 11.A)
2. Hel de houder (Afb. 11.B) in een van de voorziene posities.
3. Controleer dat de houder stevig is vergrendeld.

Voor model TR 20 Li S
1. Druk de twee zijdelingse knoppen in (Afb. 12.A)
2. Hel de houder (Afb. 12.B) in een van de voorziene posities.
3. Controleer dat de houder stevig is vergrendeld.

6.1.5 Oriëntatie van de snij-inrichting (Mod. TR 20 Li S)

Door de positie van de snij-inrichting te veranderen, kunt u van de modus grasmaaier naar de modus trimmer overschakelen en omgekeerd.

Voor gebruik als trimmer:
1. Druk op de knop (Afb. 13.A);
2. Draai de snij-inrichting 90° naar links (Afb. 13.B), en verzeker u ervan dat ze in deze stand geblokkeerd blijft.

⚠ ***Voer deze handeling steeds uit wanneer de machine en de snij-inrichting stilstaan.***

6.2 VEILIGHEIDSCONTROLES

⚠ ***Voer steeds de veiligheidscontroles uit vooraleer de machine te gebruiken.***

6.2.1 Algemene controle

Object	Resultaat
Handgrepen (afb. 1.E,1.F)	Gereinigd, afgedroogd, correct en stevig aan de machine bevestigd.
Bescherming van de snij-inrichting (Afb. 1.D)	Correct en stevig bevestigd aan de machine, niet versleten of beschadigd.
Schroeven van de machine	Goed vastgedraaid (niet los)
Snij-inrichting (Afb. 1.C)	schoon, niet beschadigd of versleten

Accu (Afb. 1.G)	Geen schade aan het omhulsel, geen lekken van vloeistoffen
Doorgangen van de koellucht (par 7.3)	Niet verstopt
Machine	Geen tekens van beschadiging of slijtage. Geen abnormale trillingen. Geen abnormaal geluid
Versnellingshendel (afb. 6.A), veiligheidshendel/-knop versnelling (afb. 6.B)	Ze moeten vrij kunnen bewegen, zonder geforceerd te worden, en bij het loslaten moeten ze automatisch en snel terug in de neutrale stand komen.

6.2.2 Test werking van de machine

Actie	Resultaat
1. De machine starten (par. 6.3) 2. Laat de versnellingshendel (afb. 6.A)en de veiligheidshendel/-knop voor versnelling (afb. 6.B) los.	1. De snij-inrichting mag niet bewegen. 2. De bedieningen moeten automatisch en snel naar de neutrale stand terugkeren en de snij-inrichting moet stilvallen.
Druk enkel de versnellingshendel in (Afb. 6.A).	De versnellingshendel blijft geblokkeerd.

⚠ ***Indien eender welke van deze resultaten verschilt van wat aangegeven is in de volgende tabellen, mag de machine niet gebruikt worden! Breng de machine naar een dienstcentrum voor de nodige controles en herstelling.***

6.3 STARTEN

⚠ ***Door de machine op te starten, wordt tegelijkertijd de rotatie van de snij-inrichting ingeschakeld.***

OPMERKING Voer de start uit op een vlakke en stevige ondergrond.

1. Controleer dat de snij-inrichting niet in aanraking komt met het terrein of met andere voorwerpen
2. Plaats de accu (afb. 14.A) in diens behuizing en druk deze helemaal naar beneden totdat u de "klik" hoort die de accu vergrendelt en zorgt voor elektrisch contact
3. Blijf stil en stabiel staan
4. druk tegelijkertijd de bedieningshendel voor versnelling (afb. 6.A) en de veiligheidshendel/-knop voor versnelling in (afb. 6.B).

OPMERKING *Bij iedere start wordt er automatisch nieuwe draad vrijgegeven (par. 6.4.2).*

6.4 HET WERK

OPMERKING *Vooraleer de eerste keer te gaan maaien, moet men vertrouwd raken met de machine en met de meest gepaste maaitechnieken, neem de machine stevig vast en voer de vereiste handelingen uit.*

⚠ ***Houd de machine tijdens de werkzaamheden steeds stevig vast met twee handen, en houd de snij-inrichting onder de gordelhoogte.***

OPMERKING *Tijdens het werk, is de accu tegen volledige ontlading beschermd door een beschermingssysteem dat de machine uitschakelt en de werking ervan blokkeert.*

OPMERKING *De autonomie van de accu (en dus de oppervlakte van de vegetatie die gesneden kan worden alvorens de accu weer op te laden) wordt beïnvloed door verschillende factoren, beschreven in (par. 7.2.1).*

6.4.1 Werktechnieken

⚠ ***Gebruik ALLEEN nylondraad. Het gebruik van metalen draden, geplastificeerde metaaldraad of draad die niet geschikt is voor de kop, kan ernstige verwondingen veroorzaken.***

a. In beweging snijden (Maaien)
- Verzeker u ervan dat de snij-inrichting in werkwijze grasmaaier staat (par. 6.1.5);
- ga met een correcte houding te werk, met een boogbeweging zoals bij traditioneel maaien, zonder de draadhouder over te hellen (Afb. 15).

Probeer de juiste maaihoogte eerst uit in een kleine omgeving, om een uniform maairesultaat te verkrijgen door de draadhouderkop op een constante afstand van het terrein te houden.

Voor zwaarder werk, kan het handig zijn de draadhouder ongeveer 30° naar links te laten hellen.

⚠ ***Doe dit niet wanneer voorwerp kunnen wegspringen die personen of dieren kunnen verwonden of schade kunnen aanrichten.***

b. Precisiesnijden (Recht afsnijden)
Houd de machine lichtjes schuin zodat de onderkant van de draadhouder niet in aanraking komt met het terrein en de snijlijn zich op het gewenste punt bevindt, waarbij de snij-inrichting altijd ver van de gebruiker gehouden wordt.

c. Maaien nabij omheiningen / funderingen
- Nader met de draadhouder langzaam de omheining, paaltjes, stenen, muren, enz. zonder kracht toe te passen (Afb. 16).

Wanneer de draad een omvangrijke hindernis raakt kan hij breken of verslijten; wanneer hij blijft steken in een omheining, kan hij bruusk afknakken.
In elk geval kan het snijden rond trottoirs, funderingen, muren, enz. een overmatige slijtage van de draad veroorzaken.

d. Maaien rond bomen
- loop rond de boom van links naar rechts en nader de stam langzaam om er niet met de draad tegen te komen; houd de draadhouder een beetje naar voren gekanteld.

Hou er rekening mee dat de nylondraad kleine heesters kan doorsnijden of beschadigen en dat het contact tussen de nylondraad en de stam van heesters of bomen met een zachte schors de plant ernstig kan beschadigen.

6.4.2 Afstelling van de lengte van de draad van de draadhouder tijdens het werk

De lengte van de draad van de draadhouder moet afgesteld worden:
- wanneer de draad verslijt en korter wordt;
- wanneer men voelt dat de rotatie van de motor groter is dan normaal;
- wanneer de werkzaamheid van het maaien vermindert.

• Automatische vrijgave van de draad
Deze machine is uitgerust met een draadhouder met automatische vrijgave van de draad.
Om nieuwe draad vrij te geven:
1. Leg de machine stil (par. 6.6);
2. wacht twee seconden en herstart de machine.

De draad wordt ongeveer 6,35 mm vrijgegeven.
Herhaal de procedure tot de draad reikt tot aan de draadsnijder, die vervolgens de eventuele overtollige lengte zal afsnijden.

• Handmatige vrijgave van de draad
Om nieuwe draad vrij te geven:
1. Leg de machine stil (par. 6.6);
2. Verwijder de accu (par 7.2.2)
3. Druk op de toets op de draadhouder (Afb. 17.A) en trek gelijktijdig de draad handmatig uit voor de lengte die nodig is om de draadsnijder te bereiken (Afb. 17.B);
4. Stel de machine opnieuw in de werkcondities;
5. Plaats de accu in zijn zitting (Afb. 14.A).

6.5 SUGGESTIES VOOR HET GEBRUIK

Men raadt aan, tijdens het gebruik het gras dat zich rond de machine wikkelt, regelmatig te verwijderen, om de oververhitting van de motor te vermijden (Afb. 1.A), die te wijten zou zijn aan het gras dat onder de beveiliging van de snij-inrichting verklemd geraakt (Afb. 1.D).

Ga als volgt te werk:
1. Arrestare la macchina (par. 6.6)
2. Verwijder de accu (par 7.2.2)
3. Draag werkhandschoenen
4. het gras verwijderen met een schroevendraaier, om ervoor te zorgen dat de motor correct afgekoeld wordt.

6.6 STOPPEN

Om de machine te stoppen:
1. Laat de versnellingshendel los (Afb. 6.A)
2. Wachten tot de snij-inrichting stilvalt.

⚠ ***Na de machine stopgezet te hebben, moet men enkele seconden wachten vooraleer de snij-inrichting tot stilstand komt.***

BELANGRIJK *De machine steeds stoppen tijdens verplaatsingen tussen werkzones.*

6.7 NA HET GEBRUIK

1. De accu uit zijn zitting halen en opladen (par 7.2.2).
2. Laat de motor eerst afkoelen vóór de machine in elke willekeurige ruimte op te bergen.
3. Reinig de machine (par. 7.3).
4. Controleer of er geen onderdelen los of beschadigd zijn. Vervang, indien nodig, de beschadigde onderdelen en klem eventueel schroeven en moeren die losgekomen zijn weer vast of neem contact op met het geautoriseerde dienstcentrum.
5. Controle van eventuele schade aan de machine. Contacteer, indien nodig, het geautoriseerde dienstcentrum.

BELANGRIJK *Verwijder altijd de accu (par 7.2.2) wanneer de machine ongebruikt of onbewaakt gelaten wordt.*

7. ONDERHOUD

7.1 ALGEMEEN

BELANGRIJK De in acht te nemen veiligheidsnormen worden beschreven in hst. 2. Neem deze aanwijzingen strikt in acht om geen ernstige risico's of gevaren te lopen.

⚠ ***Vooraleer eender welke controle, reiniging of ingreep voor onderhoud/afstelling op de machine uit te voeren:***
• Leg de machine stil

- ***Verwijder de accu uit de zitting en laad ze op (par. 7.2.2) (laat de accu nooit in de zitting zitten en houd ze buiten het bereik van kinderen en ongeschikte personen);***
- ***laat de motor eerst afkoelen vóór de machine in elke willekeurige ruimte op te bergen;***
- ***Draag geschikte kleding, werkhandschoenen en een veiligheidsbril;***
- ***Lees de desbetreffende instructies.***

BELANGRIJK *Alle werkzaamheden voor onderhoud en afstelling die niet in deze handleiding beschreven zijn, moeten uitgevoerd worden door uw Wederverkoper of door een gespecialiseerd Centrum.*

7.2 ACCU

7.2.1 Autonomie van de accu

De autonomie van de accu (en dus de oppervlakte van de vegetatie die bewerkt kan worden alvorens de accu weer op te laden) hangt hoofdzakelijk af van:

a. omgevingsfactoren, die leiden tot een grotere energiebehoefte:
- maaien bij dikke, hoge, vochtige begroeiing;

b. gedrag van de bediener, die moet vermijden:
- de machine vaak aan- en uit te schakelen tijdens het werken;
- gebruik van een snijtechniek die niet is bestemd voor het uit te voeren werk (par. 6.4.1).

Om de autonomie van de accu te optimaliseren, raadt men aan:
- het gras te snijden wanneer het droog is;
- de techniek te gebruiken die het meest geschikt is voor het uit te voeren werk (par. 6.4.1).

Indien men de machine met langere werkbeurten wenst te gebruiken dan wat mogelijk is met de standaard-accu, kan men:
- een tweede standaard-accu kopen om de platte accu onmiddellijk te vervangen, zonder de continuïteit in het gedrang te brengen;
- een accu kopen met grotere autonomie dan de standaard-accu (par. 13.1).

7.2.2 De accu verwijderen en opladen (Afb.18÷21)

Laad de accu volledig op en volg hierbij de aanwijzingen die in het instructieboekje van de accu /acculader aangegeven zijn.

OPMERKING *De accu is voorzien van een bescherming die de herlading ervan verhindert indien de omgevingstemperatuur niet tussen 0 en +45°C is.*

OPMERKING *De accu kan op eender welk moment, ook gedeeltelijk, opgeladen worden, zonder risico op beschadiging.*

7.3 REINIGING VAN DE MACHINE EN VAN DE MOTOR

- Reinig de machine steeds na gebruik met een schone en met een neutraal reinigingsmiddel bevochtigd doek.
- Verwijder alle sporen van vochtigheid met een zachte en droge doek. Vochtigheid kan leiden tot risico op elektrocutie.
- Gebruik geen agressieve reinigingsmiddelen of oplosmiddelen om de plastic delen of de handgrepen te reinigen.
- Houd, om risico voor ontbranding te verminderen, de machine, en in het bijzonder de motor vrij van resten gras, bladeren of teveel vet.
- Om oververhitting en schade aan de motor of aan de accu te vermijden, moet men zich er steeds van verzekeren dat de zuigroosters van de koellucht schoon en vrij van afval zijn.
- Gebruik geen waterstralen en vermijd de motor en de elektrische onderdelen nat te maken.

7.4 MOEREN EN SCHROEVEN VOOR BEVESTIGING

- Houd de schroeven en moeren goed vastgedraaid, om er zeker van te zijn dat de machine altijd veilig werkt.
- Controleer regelmatig of de handgrepen stevig bevestigd zijn.

7.5 SNIJ-INRICHTING

⚠ ***Raak de snij-inrichting niet aan voordat de accu verwijderd is en de snij-inrichting volledig stilstaat.***

BELANGRIJK *Gebruik steeds originele snij-inrichtingen, met de code aangegeven in de tabel "Technische Gegevens".*

Gezien de ontwikkeling van het product, kunnen de snij-inrichtingen aangegeven in de Technische Gegevens in de loop van de tijd vervangen worden door andere, met soortgelijke eigenschappen voor wat betreft verwisselbaarheid en functionele veiligheid.

7.5.1 Vervanging van het spoel van de draadhouder

1. Druk op de twee lipjes aan de zijkanten (afb. 22.A) en verwijder de afdekking (afb. 22.B);

2. verwijder de spoel (Afb. 22.C);
3. voer de nieuwe spoel (Afb. 23.A) in en zorg ervoor het uiteinde van de draad uit de opening van de draadhouder steekt (Afb. 23.B);
4. Hermonteer het deksel (Afb. 23.C) door de twee lipjes aan de zijkanten (Afb. 23.D) in de openingen van de draadhouder te voeren (Afb. 23.E).

7.5.2 Vervanging van de draad van de draadhouder

1. Verwijder de spoel (par. 7.5.1);
2. verwijder de draad die binnenin gebleven is;
3. gebruik enkel draad met doorsnede 1,65 mm en snijd een lengte van 3 m af.
4. steek een uiteinde van de daad in de opening binnenin de spoel (Afb. 24.A)
5. rol de draad rechtsom op, zoals aangegeven door de pijltjes (Afb. 24.B) en laat hem ongeveer 15 cm uit de spoel steken
6. haak de draad vast aan een van de bevestigingspunten (Afb. 24.C) die voorzien zijn op de spoel
7. herplaats het spoel en hermonteer het deksel (hst. 7.5.1).

7.6 BIJSLIJPEN VAN DE DRAADSNIJDER

1. Verwijder de draadsnijder (afb. 25.A) uit de bescherming van de snij-inrichting (afb. 25.B), door de schroeven (afb. 25.C) los te draaien;
2. zet de draadsnijder vast in een bankschroef en vijl met behulp van een platte vijl, zorg ervoor dat de originele snijhoek behouden blijft
3. monteer de draadsnijder (afb. 25.A) opnieuw op de bescherming van de snij-inrichting (afb. 25.B).

8. STALLING

BELANGRIJK De in acht te nemen veiligheidsnormen worden beschreven in hst. 2. Neem deze aanwijzingen strikt in acht om geen ernstige risico's of gevaren te lopen.

8.1 STALLING VAN DE MACHINE

Wanneer de machine gestald moet worden:
1. Haal de accu uit de zitting, en laad ze op (par. 7.2.2);
2. Laat de motor eerst afkoelen vóór de machine in elke willekeurige ruimte op te bergen
3. Voer de reiniging uit (par. 7.3)
4. Controleer of er geen onderdelen los of beschadigd zijn. Vervang, indien nodig, de beschadigde onderdelen en klem eventueel schroeven en moeren die losgekomen zijn weer vast of neem contact op met het geautoriseerde dienstcentrum.

Berg de machine op:
1. in een droge ruimte
2. beschermd tegen slechte weersomstandigheden
3. buiten bereik van kinderen
4. Na zich ervan verzekerd te hebben de sleutels of werktuigen die voor het onderhoud gebruikt werden, verwijderd te hebben.

8.2 STALLING VAN DE ACCU

Als de accu gedurende lange tijd niet wordt opgeladen, moet deze altijd in de schaduw, op een koele plaats en in een vochtvrije omgeving met een omgevingstemperatuur tussen 0~45°C worden bewaard.

OPMERKING *In geval van langdurig niet-gebruik, moet men de accu om de twee maanden opladen, om de duur ervan te verlengen.*

9. HANTERING EN TRANSPORT

Telkens wanneer de machine verplaatst of vervoerd moet worden, is het noodzakelijk:
1. Leg de machine stil (par. 6.6)
2. Controleer dat alle bewegende delen volledig stilstaan
3. Haal de accu uit de zitting, en laad ze op (par. 7.2.2);
4. Draag stevige werkhandschoenen
5. De machine alleen vastnemen aan de handgrepen en de snij-inrichting in de richting tegenover de loop- of rijrichting houden.
6. U ervan te verzekeren dat de bewegingen van de machine geen schade of letsels veroorzaken.

Wanneer men de machine met een wagen vervoert, moet men:
1. De machine zo plaatsen dat deze geen gevaar veroorzaakt.
2. De machine tijdens het vervoer goed met touwen of kettingen bevestigen.

10. ASSISTENTIE EN HERSTELLINGEN

Deze handleiding verstrekt alle gegevens die u nodig hebt om de machine te kunnen gebruiken en om er op de juiste manier eenvoudige onderhoudswerkzaamheden aan te kunnen verrichten, die de gebruiker zelf kan uitvoeren. Alle handelingen van de afstelling en het onderhoud die niet in deze handleiding worden beschreven, moeten worden uitgevoerd door uw dealer of een gespecialiseerd centrum: Handelingen die in niet geschikte structuren of door onbekwame personen uitgevoerd werden, doen elke vorm van garantie en alle verplichtingen of aansprakelijkheid van de Fabrikant vervallen.

- Niet originele wisselstukken en toebehoren zijn niet goedgekeurd, het gebruik van

niet originele wisselstukken en toebehoren leidt tot verval van de garantie.

11. GARANTIEDEKKING

De garantiedekking is enkel bestemd voor de consumenten, d.w.z. niet professionele bedieners.
De garantie dekt alle kwaliteits- en fabricagefouten die tijdens de garantieperiode door uw Wederverkoper of door een gespecialiseerd Centrum vastgesteld worden.
De toepassing van de garantie is beperkt tot de herstelling of vervanging van het defect geachte onderdeel.
Men raadt aan de machine eens per jaar aan een geautoriseerd dienstencentrum toe te vertrouwen voor het onderhoud, assistentie en controle van de veiligheidsinrichtingen.
De toepassing van de garantie is ondergeschikt aan een regelmatig onderhoud van de machine.
De garantie geldt niet voor schade te wijten aan:

- Onvoldoende kennis van de vergezellende documentatie (Gebruiksaanwijzing).
- Professioneel gebruik.
- Achteloosheid, nalatigheid.
- Externe oorzaak (bliksem, stoten, aanwezigheid van vreemde voorwerpen in de machine) of incident.
- Onjuist of niet door de fabrikant toegestaan gebruik en montage.
- Gebrekkig onderhoud.
- Wijziging van de machine.
- Gebruik van niet originele wisselstukken (aanpasbare stukken).
- Gebruik van toebehoren dat niet door de fabrikant verschaft of goedgekeurd werd.

Deze garantie geldt bovendien niet voor:

- De onderhoudshandelingen (beschreven in de gebruiksaanwijzing).
- De normale slijtage van verbruiksmateriaal zoals snij-inrichtingen,-veiligheidsbouten.
- Normale slijtage.
- Esthetische slijtage van de machine wegens het gebruik.

De eventueel bijkomende onkosten voor activering van de garantie, zoals de reiskosten tot bij de gebruiker, het vervoer van de machine naar de Wederverkoper, de huur van uitrustingen voor de vervanging of de oproep van een externe maatschappij voor alle onderhoudswerkzaamheden.

De gebruiker is beschermd door de nationale wetten van zijn eigen land. De gebruiker van de koper die voorzien zijn in de nationale wetten van zijn eigen land, zijn op geen enkele wijze beperkt door deze garantie.

12. IDENTIFICATIE PROBLEMEN

PROBLEEM	MOGELIJKE OORZAAK	OPLOSSING
1. Met de bedieningshendel van de versnelling en de veiligheidshendel/-knop voor de versnelling ingeschakeld, start de machine niet en draait de snij-inrichting niet	Geen accu of accu niet correct geplaatst	Verzeker u ervan dat de accu goed geplaatst is (par. 14)
	Accu plat	Controleer de ladingsstaat en herlaad de accu (par. 7.2.1)
	Defecte versnellingshendel, veiligheidshendel/-knop voor de versnelling	Gebruik de machine in geen geval. Stop de machine onmiddellijk, verwijder de accu en contacteer een Dienstcentrum.
	Machine beschadigd	Gebruik de machine in geen geval. Stop de machine onmiddellijk, verwijder de accu en contacteer een Dienstcentrum.
2. Oververhitting van de motor	Gras verklemd onder de bescherming van de snij-inrichting;	Verwijder het verklemde gras (par. 6.5)
3. Het gras wordt rond de huizing van de motor en aan de draadhouder opgehoopt	Het hoge gras wordt te dicht bij de grond gemaaid	Maai het gras met een beweging van boven naar beneden, om te vermijden dat het zich ophoopt.
4. De draad wordt niet vrijgegeven bij de werkwijze automatische vrijgave	De draad kleeft vast aan zichzelf	Smeer in met een silicone-spray
	Niet voldoende draad op de spoel of draad ten einde	Vervang de spoel (hst. 7.5.1) of de draad (hst. 7.5.2)
	De draad is versleten of te kort	Stel de draadlengte in (hoofdstuk 6.4.2)
	De draad is verward op de spoel of binnenin gebroken	Haal de draad van de spoel en wikkel hem weer op (hst. 7.5.1)
5. De snij-inrichting komt in aanraking met een vreemd voorwerp.	-	- Leg de machine stil - Verwijder de accu - Controleer de schade - Controleer of er delen losgekomen zijn en schroef ze weer vast - voer de vervangingen of herstellingen uit bij een geautoriseerd centrum.
6. Men hoort overdreven geluiden en/of trillingen tijdens het werk	Losgekomen of beschadigde delen.	- Leg de machine stil - Verwijder de accu - Controleer de schade - Controleer of er delen losgekomen zijn en schroef ze weer vast - Voer de vervangingen of herstellingen uit bij een geautoriseerd centrum.
7. Er komt rook uit de machine tijdens de werking	Machine beschadigd	Gebruik de machine in geen geval. Stop de machine onmiddellijk, verwijder de accu en contacteer een Dienstcentrum.
8. Kleine autonomie van de accu	Zware gebruiksconditie met grotere stroomabsorptie	Optimaliseer het gebruik (par. 7.2.1)
	Accu niet voldoende voor de werkbehoeften	Gebruik een tweede accu of een sterkere accu (par. 13.1)
	Verslechtering van de capaciteit van de accu	Koop een nieuwe accu

PROBLEEM	MOGELIJKE OORZAAK	OPLOSSING
9. De acculader laadt de accu niet op	Accu niet correct geplaatst in de acculader	Controleer of de accu correct geplaatst is (par. 7.2.2)
	Niet geschikte omgevingscondities	Herlaad de accu in een omgeving met geschikte temperatuur (zie handleiding van de accu/acculader)
	Vuile contacten	Reinig de contacten
	Geen spanning aan de acculader	Controleer of de stekker in het stopcontact steekt en of er spanning aanwezig is in het stopcontact
	Defecte acculader	Vervangen met een origineel wisselstuk
	-	Indien het probleem aanhoudt, raadpleeg de handleiding van de accu / acculader

Mochten de problemen aanhouden na de toepassing van de bovengenoemde remedies, dan dient er contact te worden opgenomen met uw Verkoper.

13. OP AANVRAAG LEVERBARE ACCESSOIRES

13.1 ACCU'S

Er zijn accu's met verschillende vermogens beschikbaar, aangepast aan specifieke operationele vereisten (afb. 26). De lijst van de voor deze machine gehomologeerde accu's bevindt zich in de tabel 'Technische Gegevens'.

13.2 BATTERIJLADER

Inrichting die gebruikt wordt voor het opladen van de accu (afb.27).

DICHIARAZIONE CE DI CONFORMITÀ (Istruzioni Originali)
(Direttiva Macchine 2006/42/CE, Allegato II, parte A)

1. La Società: ST. S.p.A. – Via del Lavoro, 6 – 31033 Castelfranco Veneto (TV) – Italy
2. Dichiara sotto la propria responsabilità, che la macchina:

Tagliaerba/tagliabordi portatile (taglio erba)

a) Tipo / Modello Base:	LT 20 Li A, LT 20 Li S
c) Numero di Serie:	22A••TRB000001 ÷ 99L••TRB999999
d) Motore:	a batteria

3. È conforme alle specifiche delle direttive:
   - MD: 2006/42/EC
   - OND: 2000/14/EC, Annex VI- 2005/88/EC

   e) Ente certificatore: N. 0905 Intertek Deutschland GmbH
   Stangenstrasse 1, 70771 Leinfelden-Echterdingen, Germany

   - EMCD: 2014/30/EU
   - RoHS II: 2011/65/EU - 2015/863/EU

4. Riferimento alle norme armonizzate:
   EN 60335-1:2012 + A11:2014 + A13:2017 + A1:2019
   + A2:2019 + A14:2019
   EN 50636-2-91:2014
   EN 55014-1:2021
   EN 55014-2:2021
   EN IEC 63000:2018

g) Livello di potenza sonora misurato:	89 dB(A)
h) Livello di potenza sonora garantito:	92 dB(A)
i) Ampiezza di taglio:	25 cm

n) Persona autorizzata a costituire il Fascicolo Tecnico: ST. S.p.A.
Via del Lavoro, 6
31033 Castelfranco Veneto (TV) - Italia

o) Castelfranco Veneto, 01/10/2022

CEO Stiga Group

Sean Robinson

UK DECLARATION OF CONFORMITY

(Supply of Machinery (Safety) Regulations 2008, S.I. 2008 No. 1597, Annex II, part A)

1. The company: ST. S.p.A. – Via del Lavoro, 6 – 31033 Castelfranco Veneto (TV) – Italy
2. Hereby declares under its own responsibility that the machine:

lawn/edge trimmer (grass cutting)

a) Homologation type:	LT 20 Li A, LT 20 Li S
c) Serial number:	22A••TRB000001 ÷ 99L••TRB999999
d) Engine:	battery-operated

3. Conforms to UK Regulations:
   - S.I. 2008/1597 - Supply of Machinery (Safety) Regulations 2008
   - S.I. 2001/1701 - Schedule 9 - Noise Emission in the Environment by Equipment for use Outdoors Regulations 2001

     e) Notified body: N. 0359 Intertek Testing & Certification LTD
     Academy Place, 1-9 Brook Street, Brentwood, Essex, CM14 5NQ
   - S.I. 2016/1091 - Electromagnetic Compatibility Regulations 2016
   - S.I. 2012/3032 - The Restriction of the Use of Certain Hazardous Substances in Electrical and Electronic Equipment Regulations 2012

4. Reference to harmonised standards:
   EN 60335-1:2012 + A11:2014 + A13:2017 + A1:2019
   + A2:2019 + A14:2019
   EN 50636-2-91:2014
   EN 55014-1:2021
   EN 55014-2:2021
   EN IEC 63000:2018

g) Measured sound power level:	89 dB(A)
h) Guaranteed sound power level:	92 dB(A)
i) Cutting width:	25 cm

n) Person authorised to compile the technical file:	ST. S.p.A. Via del Lavoro, 6 31033 Castelfranco Veneto (TV) - Italia
o) Castelfranco Veneto, 01/10/2022	CEO Stiga Group Sean Robinson

UK Importer: STIGA LTD
Unit 8, Bluewater Estate Plympton,
Devon, PL7 4JH, England

UK CA

171516227/2

FR (Traduction de la notice originale) **Déclaration CE de Conformité** **(Directive Machines 2006/42/CE, Annexe II, partie A)** **1. La Société** **2. Déclare sous sa propre responsabilité que la machine : Coupe-herbe / Coupe-bordures - coupe du gazon** **a) Type / Modèle de Base** **c) Série** **d) Moteur: accu** **3. Est conforme aux prescriptions des directives :** **e) Organisme de certification** **4. Renvoi aux Normes harmonisées** **g) Niveau de puissance sonore mesuré** **h) Niveau de puissance sonore garanti** **j) Puissance nette installée** **n) Personne habilitée à établir le Dossier Technique :** **o) Lieu et Date**	**EN** (Translation of the original instruction) **EC Declaration of Conformity** **(Machine Directive 2006/42/EC, Annex II, part A)** **1. The Company** **2. Herby declares under its own responsibility that the machine: lawn/edge trimmer - grass cutting** **a) Type / Base Model** **c) Serial number** **d) Engine: battery-operated** **3. Conforms to directive specifications:** **e) Certifying body** **4. Reference to harmonised Standards** **g) Sound power level measured** **h) Sound power level guaranteed** **j) Net power installed** **n) Person authorised to create the Technical Folder:** **o) Place and Date**	**DE** (Übersetzung der Originalbetriebsanleitung) **EG-Konformitätserklärung** **(Maschinenrichtlinie 2006/42/EG, Anhang II, Teil A)** **1. Die Gesellschaft** **2. Erklärt auf eigene Verantwortung, dass die Maschine: Rasentrimmer/Rasenkantenschneider, rasenschnitt** **a) Typ / Basismodell** **c) Seriennummer** **d) Motor: Batterie** **3. Den Anforderungen der folgenden Richtlinien entspricht:** **e) Zertifizierungsstelle** **4. Bezugnahme auf die harmonisierten Normen** **g) Gemessener Schallleistungspegel** **h) Garantierter Schallleistungspegel** **j) Installierte Nettoleistung** **n) Zur Verfassung der technischen Unterlagen befugte Person:** **o) Ort und Datum**
NL (Vertaling van de oorspronkelijke gebruiksaanwijzing) **EG-verklaring van overeenstemming** **(Richtlijn Machines 2006/42/CE, Bijlage II, deel A)** **1. Het bedrijf** **2. Verklaart onder zijn eigen verantwoordelijkheid dat de machine: Graskantenrijder - Grasmaaier** **a) Type / Basismodel** **c) Serienummer** **d) Motor: accu** **3. Voldoet aan de specificaties van de richtlijnen:** **e) Certificatie-instituut** **4. Verwijzing naar de Geharmoniseerde normen** **g) Gemeten niveau van geluidsvermogen** **h) Gegarandeerd niveau van geluidsvermogen** **j) Netto geïnstalleerd vermogen** **n) Bevoegd persoon voor het opstellen van het Technisch Dossier** **o) Plaats en Datum**	**ES** (Traducción del Manual Original) **Declaración de Conformidad CE** **(Directiva Máquinas 2006/42/CE, Anexo II, parte A)** **1. La Empresa** **2. Declara bajo su propia responsabilidad que la máquina: Cortacésped/Cortabordes - corte hierba** **a) Tipo / Modelo Base** **c) Matrícula** **d) Motor: batería** **3. Cumple con las especificaciones de las directivas:** **e) Ente certificador** **4. Referencia a las Normas armonizadas** **g) Nivel de potencia sonora medido** **h) Nivel de potencia sonora garantizado** **j) Potencia neta instalada** **n) Persona autorizada a realizar el Manual Técnico:** **o) Lugar y Fecha**	**PT** (Tradução do manual original) **Declaração CE de Conformidade** **(Diretiva de Máquinas 2006/42/CE, Anexo II, parte A)** **1. A Empresa** **2. Declara sob a própria responsabilidade que a máquina: : aparador de relva/cortadora de cantos - corte da relva** **a) Tipo / Modelo Base** **c) Matrícula** **d) Moto: Bateria** **3. É conforme às especificações das diretivas:** **e) Órgão certificador** **4. Referência às Normas harmonizadas** **g) Nível medido de potência sonora** **h) Nível garantido de potência sonora** **j) Potência líquida instalada** **n) Pessoa autorizada a elaborar o Caderno Técnico** **o) Local e Data**
EL (Μετάφραση του πρωτοτύπου των οδηγιών χρήσης) **ΕΚ-Δήλωση συμμόρφωσης** **(Οδηγία Μηχανών 2006/42/CE, Παράρτημα II, μέρος Α)** **1. Η Εταιρία** **2. Δηλώνει υπεύθυνα ότι η μηχανή: Χλοοκοπτικό/Κόφτης άκρων - κοπή της χλόης** **a) Τύπος / Βασικό Μοντέλο** **c) Αριθμός μητρώου** **d) Κινητήρας: μπαταρία** **3. Συμμορφώνεται με τις προδιαγραφές της οδηγίας:** **e) Οργανισμός πιστοποίησης** **4. Αναφορά στους Κανονισμούς εναρμόνισης** **g) Στάθμη μέτρησης ακουστικής ισχύος** **h) Στάθμη εγγυημένης ακουστικής ισχύος** **j) Καθαρή εγκαταστημένη ισχύς** **n) Εξουσιοδοτημένο άτομο για την κατάρτιση του Τεχνικού Φυλλαδίου:** **o) Τόπος και Χρόνος**	**TR** (Orijinal Talimatların Tercümesi) **AT Uygunluk Beyanı** **(2006/42/CE Makine Direktifi, Ek II, bölüm A)** **1. Şirket** **2. Şahsi sorumluluğu altında aşağıdaki makinenin: : beslemeli çim/kenar kesme – çim kesimi** **a) Tip / Standart model** **c) Sicil numarası** **d) Motor: batarya** **3. Aşağıdaki direktiflerin özelliklerine uygun olduğunu beyan etmektedir:** **e) Sertifikalandıran kurum** **4. Harmonize standartlara atıf** **g) Ölçülen ses güç seviyesi** **h) Garanti edilen ses güç seviyesi** **j) Kurulu net güç** **n) Teknik Dosyayı oluşturmaya yetkili kişi:** **o) Yer ve Tarih**	**MK** (Превод на оригиналните упатства) **Декларација за усогласеност со ЕУ** **(Директива за машини 2006/42/CE, Анекс II, дел А)** **1. Компанијата** **2. изјавува со целосна лична одговорност дека следната машина:** : **Тревокосачка со оператор на нозе / косење трева** **а) Тип / основен модел** **в) етикета** **г) мотор: акумулатор** **3. Усогласено со спецификациите според директивите:** **д) тело за сертификација** **4. Референци за усогласени нормативи** **е) Акустички притисок** **ж) измерено ниво на звучна моќност** **з) Ниво на гарантирана звучна моќност** **н) овластено лице за составување на Техничката брошура** **о) место и датум**

NO (Oversettelse av orginal bruksanvisning) **EF- Samsvarserklæring** **(Maskindirektiv 2006/42/EF, Vedlegg II, del A)** **1. Firmaet** **2. Erklærer på eget ansvar at maskinen: trimmer/kantklipper, gressklipping** **a) Type / Modell** **c) Serienummer** **d) Motor: batteri** **3. Oppfyller kravene i direktivene:** **e) Sertifiseringsorgan** **4. Henvisning til harmoniserte standarder** **g) Målt lydeffektnivå** **h) Garantert lydeffektnivå** **j) Installert nettoeffekt** **n) Person som har fullmakt til å utferdige teknisk dokumentasjon:** **o) Sted og dato**	**SV** (Översättning av bruksanvisning i original) **EG-försäkran om överensstämmelse** **(Maskindirektiv 2006/42//EG, bilaga II, de la)** **1. Företaget** **2. Försäkrar på eget ansvar att maskinen: gräsklippare/kantskärare, gräsklippning** **a) Typ / Basmodell** **c) Serienummer** **d) Motor: batteri** **3. Överensstämmer med föreskrifterna i direktivet** **e) Intygsorgan_ Anmält organ** **4. Referens till harmoniserade standarder** **g) Uppmätt ljudeffektnivå** **h) Garanterad ljudeffektnivå** **j) Installerad nettoeffekt** **n) Auktoriserad person för upprättandet av den tekniska dokumentationen:** **o) Ort och datum**	**DA** (Oversættelse af den originale brugsanvisning) **EF-overensstemmelseserklæring** **(Maskindirektiv 2006/42/EF, bilag II, del A)** **1. Firmaet** **2. Erklærer på eget ansvar, at maskinen: græstrimmer/kantklipper, klipning af græsset** **a) Type / Model** **c) Serienummer** **d) Motor: batteri** **3. Er i overensstemmelse med specifikationerne ifølge direktiverne:** **e) Certificeringsorgan** **4. Henvisning til harmoniserede standarder** **g) Målt lydeffektniveau** **h) Garanteret lydeffektniveau** **j) Installeret nettoeffekt** **n) Person, der har bemyndigelse til at udarbejde det tekniske dossier:** **o) Sted og dato**
FI (Alkuperäisten ohjeiden käännös) **EY-VAATIMUSTENMUKAISUUSVAKUUTUS** **(Konedirektiivi 2006/42/EY, Liite II, osa A)** **1. Yritys** **2. Vakuuttaa omalla vastuullaan, että kone: ruohonleikkuri/reunaleikkuri- ruohonleikkuu** **a) Tyyppi / Perusmalli** **c) Sarjanumero** **d)) Moottori : akku** **3. On yhdenmukainen seuraavien direktiivien asettamien vaatimusten kanssa:** **e) Sertifiointiyritys** **4. Viittaus harmonisoituihin standardeihin** **g) Mitattu äänitehotaso** **h) Taattu äänitehotaso** **j) Asennettu nettoteho** **Ilmastointikone-Niittokone / maan ilmaus/haraus n) Teknisten asiakirjojen laatimiseen valtuutettu henkilö:** **o) Paikka ja päivämäärä**	**CS** (Překlad původního návodu k používání) **ES – Prohlášení o shodě** **(Směrnice o Strojních zařízeních 2006/42/ES, Příloha II, část A)** **1. Společnost** **2. Prohlašuje na vlastní odpovědnost, že stroj: vyžínač/ořezávač- sekačka na trávu na trávu a) Typ / Základní model** **a) Typ / Základní model** **c) Výrobní číslo** **d) Motor: akumulátor** **3. Je ve shodě s nařízeními směrnic:** **e) Certifikační orgán** **4. Odkazy na Harmonizované normy** **g) Naměřená úroveň akustického výkonu** **h) Zaručená úroveň akustického výkonu** **j) Čistý instalovaný výkon** **n) Osoba autorizovaná pro vytvoření Technického spisu:** **o) Místo a Datum**	**PL** (Tłumaczenie instrukcji oryginalnej) **Deklaracja zgodności WE** **(Dyrektywa maszynowa 2006/42/WE, Załącznik II, część A)** **1. Spółka** **2. Oświadcza na własną odpowiedzialność, że maszyna: kosiarka/przycinarka-cięcie trawy** **a) Typ / Model podstawowy** **c) Numer seryjny** **d) Silnik: akumulator** **3. Spełnia podstawowe wymogi następujących Dyrektyw:** **e) Jednostka certyfikująca** **4. Odniesienie do Norm zharmonizowanych** **g) Zmierzony poziom mocy akustycznej** **h) Gwarantowany poziom mocy akustycznej** **j) Moc zainstalowana netto** **n) Osoba upoważniona do zredagowania Dokumentacji technicznej:** **o) Miejscowość i data**
HU (Eredeti használati utasítás fordítása) **EK-megfelelőségi nyilatkozata** **(2006/42/EK gépirányelv, II. melléklet "A" rész)** **1. Alulírott Vállalat** **2. Felelősségének teljes tudatában kijelenti, hogy az alábbi gép: fűnyíró/szegélynyíró-fűnyírás** **a) Típus / Alaptípus** **c) Gyártási szám** **d) Motor: akkumulátor** **3. Megfelel az alábbi irányelvek előírásainak:** **e) Tanúsító szerv** **4. Hivatkozás a harmonizált szabványokra** **g) Mért zajteljesítmény szint** **h) Garantált zajteljesítmény szint** **j) Nettó beépített teljesítmény** **n) Műszaki Dosszié szerkesztésére felhatalmazott személy:** **o) Helye és ideje**	**RU** (Перевод оригинальных инструкций) **Декларация соответствия нормам ЕС** **(Директива о машинном оборудовании 2006/42/ЕС, Приложение II, часть А)** **1. Предприятие** **2. Заявляет под собственную ответственность, что машина: газонокосилка /триммер - стрижка газона** **а) Тип / Базовая модель** **с) Паспорт** **d) Двигатель: батарея** **3. Соответствует требованиям следующих директив:** **е) Сертифицирующий орган** **4. Ссылки на гармонизированные нормы** **g) Измеренный уровень звуковой мощности** **h) Гарантируемый уровень звуковой мощности** **j) Чистая установленная мощность** **n) Лицо, уполномоченное на подготовку технической документации:** **о) Место и дата**	**HR** (Prijevod originalnih uputa) **EK Izjava o sukladnosti** **(Direktiva 2006/42/EZ o strojevima, dodatak II, dio A)** **1. Tvrtka:** **2. pod vlastitom odgovornošću izjavljuje da je stroj: trave/šišač travnih - košenje trave** **a) Vrsta / Osnovni model** **c) Matični broj** **d) Motor: baterija** **3. sukladan s temeljnim zahtjevima direktiva:** **e) Certifikacijsko tijelo** **4. Primijenjene su slijedeće harmonizirane norme:** **g) Izmjerena razina zvučne snage** **h) Zajamčena razina zvučne snage** **j) Neto instalirana snaga** **n) Osoba ovlaštena za pravljenje Tehničke datoteke:** **o) Mjesto i datum**

SL (Prevod izvirnih navodil) **ES izjava o skladnosti** **(Direktiva 2006/42/ES) , priloga II, del A)** **1. Družba** **2. pod lastno odgovornostjo izjavlja, da je stroj: trat/tratnih robov, košnja trave** **a) Tip / osnovni model** **c) Serijska številka** **d) Motor: baterija** **3. Skladen je z določili direktiv :** **e) Ustanova, ki izda potrdilo** **4. Sklicevanje na usklajene predpise** **g) Izmerjen nivo zvočne moči** **h) Zagotovljen nivo zvočne moči** **j) Neto instalirana moč** **n) Oseba, pooblaščena za sestavo tehnične knjižice:** **o) Kraj in datum**	**BS** (Prijevod originalnih uputa) **EZ izjava o sukladnosti** **(Direktiva o mašinama 2006/42/EZ, Prilog II, deo A)** **1. Firma** **2. Daje izjavu pod vlastitom odgovornošću da je mašina: trimer za travu/trimer makaze - Košenje trave** **a) Tip / Osnovni model** **c) Serijski broj** **d) Motor: akumulator** **3. sukladna s osnovnim zahtjevima direktive:** **e) Certifikaciono tijelo** **4. Pozivanje na usklađene norme** **g) Izmjereni nivo zvučne snage** **h) Garantovani nivo zvučne snage** **j) Neto instalisana snaga** **n) Osoba ovlaštena za izradu tehničke brošure:** **o) Mjesto i datum**	**SK** (Preklad pôvodného návodu na použitie) **ES vyhlásenie o zhode** **(Smernica o Strojných zariadeniach 2006/42/ES, Príloha II, časť A)** **1. Spoločnosť** **2. Vyhlasuje na vlastnú zodpovednosť, že stroj: vyžínač/orezávač okrajov -kosačka na trávu** **a) Typ / Základný model** **c) Výrobné číslo** **d) Motor: akumulátor** **3. Je v zhode s nariadeniami smerníc:** **e) Certifikačný orgán** **4. Odkaz na Harmonizované normy** **g) Nameraná úroveň akustického výkonu** **h) Zaručená úroveň akustického výkonu** **j) Čistý inštalovaný výkon** **n) Osoba autorizovaná na vytvorenie Technického spisu:** **o) Miesto a Dátum**
RO (Traducerea manualului fabricantului) **CE -Declaratie de Conformitate** **(Directiva Maşini 2006/42/CE, Anexa II, partea A)** **1. Societatea** **2. Declară pe propria răspundere că maşina: maşină de tuns iarba/trimmer - tăiat iarba** **a) Tip / Model de bază** **c) Număr de serie** **d) Motor: baterie** **3. Este în conformitate cu specificaţiile directivelor:** **e) Organism de certificare** **4. Referinţă la Standardele armonizate** **g) Nivel de putere sonoră măsurat** **h) Nivel de putere sonoră garantat** **j) Putere netă instalată** **n) Persoană autorizată să întocmească Dosarul Tehnic** **o) Locul şi Data**	**LT** (Originalių instrukcijų vertimas) **EB atitikties deklaracija** **(Mašinų direktyva 2006/42/CE, Priedas II, dalis A)** **1. Bendrovė** **2. Prisiima atsakomybę, kad įrenginys: krūmapjovė/kraštų krūmapjovė, žolės pjovimas** **a) Tipas / Bazinis Modelis** **c) Serijos numeris** **d) Variklis: baterija** **3. Atitinka direktyvose pateiktas specifikacijas:** **e) Sertifikavimo įstaiga** **4. Nuoroda į suderintas Normas** **g) Išmatuotas garso galios lygis** **h) Užtikrinamas garso galios lygis** **j) Instaliuota naudingoji galia** **n) Autorizuotas asmuo sudaryti Techninę Dokumentaciją:** **o) Vieta ir Data**	**LV** (Instrukciju tulkojums no oriģinālvalodas) **EK atbilstības deklarācija** **(Direktīva 2006/42/EK par mašīnām, pielikums II, daļa A)** **1. Uzņēmums** **2. Uzņemoties par to pilnu atbildību, paziņo, ka mašīna: trimeris/malu trimeris -zāles pļaušana** **a) Tips / Bāzes modelis** **c) Sērijas numurs** **d) Motors: akumulators** **3. Atbilst šādu direktīvu prasībām:** **e) Sertifikācijas iestāde** **4. Atsauce uz harmonizētiem standartiem** **g) Izmērītais skaņas intensitātes līmenis** **h) Garantētais skaņas intensitātes līmenis** **j) Uzstādītā neto jauda** **n) Pilnvarotais darbinieks, kas sagatavoja tehnisko dokumentāciju:** **o) Vieta un datums**
SR (Prevod originalnih uputstval) **EC deklaracija o usaglašenosti** **(Direktiva o mašinama 2006/42/EC, Prilog II, deo A)** **1. Preduzeće** **2. Daje izjavu pod vlastitom odgovornošću da je mašina: trimer za travu/trimer - košenje trave** **a) Tip / Osnovni model** **c) Serijski broj** **d) Motor: akumulator** **3. u skladu s osnovnim zahtevima direktiva:** **e) Sertifikaciono telo** **4. Pozivanje na usklađene norme** **g) Izmereni nivo zvučne snage** **h) Garantovani nivo zvučne snage** **j) Neto instalisana snaga** **n) Osoba ovlašćena za sastavljanje tehničke brošure** **o) Mesto i datum**	**BG** (Превод на оригиналните инструкции) **ЕО декларация за съответствие** **(Директива Машини 2006/42/ЕО, Приложение II, част А)** **1. Дружеството** **2. На собствена отговорност декларира, че машината: тревен тример/тример захранвани - рязане на трева** **а) Вид / Базисен модел** **в) Сериен номер** **г) Мотор: акумулатор** **3. Е в съответствие със спецификата на директивите:** **д) Сертифициращ орган** **4. Базирано на хармонизираните норми** **ж) Ниво на измерена акустична мощност** **и) Гарантирано ниво на акустична мощност** **к) Нетна инсталирана мощност** **р) Лице, упълномощено да състави Техническата Документация:** **о) Място и дата**	**ET** (Algupärase kasutusjuhendi tõlge) **EÜ vastavusdeklaratsioon** **(Masinadirektiiv 2006/42/EÜ, Lisa II, osa A)** **1. Firma** **2. Kinnitab omal vastutusel, et masin: murulõikur/äärelõikur, muruniitja** **a) Tüüp / Põhimudel** **c) Matrikkel** **d) Mootor: aku** **3. Vastab direktiivide nõuetele:** **e) Kinnitav asutus** **4. Viide ühtlustatud standarditele** **g) Mõõdetud helivõimsuse tase** **h) Garanteeritud helivõimsuse tase** **j) Installeeritud netovõimsus** **n) Tehnilise Lehe autoriseeritud koostaja:** **o) Koht ja Kuupäev**

© by ST. S.p.A.

IT • Il contenuto e le immagini del presente manuale d'uso sono stati realizzati per conto di ST. S.p.A. e sono tutelati da diritto d'autore – E' vietata ogni riproduzione o alterazione anche parziale non autorizzata del documento.
BG • Съдържанието и изображенията в настоящото ръководство са извършени за ST. S.p.A. и са защитени с авторски права – Забранява се всяко неоторизирано възпроизвеждане или промяна, дори и отчасти на документа.
BS • Sadržaj i slike iz ovog korisničkog priručnika napravljeni su isključivo za ST. S.p.A. i zaštićeni su autorskim pravima – zabranjena je svaka neovlaštena reprodukcija ili izmjena dokumenta, djelomično ili u potpunosti.
CS • Obsah a obrázky v tomto návodu k použití byly zpracovány jménem společnosti ST. S.p.A. a jsou chráněny autorským právem – Reprodukce či nepovolené pozměňování tohoto dokumentu, a to i částečné, je zakázáno.
DA • Indhold og illustrationer i denne vejledning er blevet skabt på vegne af ST. S.p.A. og er beskyttet af ophavsret – Enhver gengivelse eller ændring, også delvis, af dokumentet uden autorisation hertil er forbudt.
DE • Inhalt und Bilder dieser Bedienungsanleitung wurden im Namen von ST. S.p.A. erstellt und sind urheberrechtlich geschützt – Jede nicht genehmigte Vervielfältigung oder Veränderung, auch auszugsweise, dieses Dokuments ist verboten.
EL • Το περιεχόμενο και οι εικόνες στο παρόν εγχειρίδιο χρήσης δημιουργήθηκαν για λογαριασμό της εταιρείας ST. S.p.A. και προστατεύονται από πνευματικά δικαιώματα – Απαγορεύεται οποιαδήποτε αναπαραγωγή ή τροποποίηση, έστω και μερική, του εγγράφου χωρίς έγκριση.
EN • The content and images in this User Manual were produced expressly for ST. S.p.A. and are protected by copyright – any unauthorised reproduction or modification to the document, either partially or in full, is prohibited.
ES • El contenido y las imágenes del presente manual de uso han sido creados por ST. S.p.A. y están protegidos por los derechos de autor – Se prohíbe toda reproducción o modificación, incluso parcial, no autorizada del documento.
ET • Käesoleva kasutusjuhendi sisu ja kujutised on toodetud konkreetselt ettevõttele ST. S.p.A. ja neile rakendub autorikaitseseadus – dokumendi igasugune osaline või täielik ilma loata reprodutseerimine või muutmine on keelatud.
FI • Tämän käyttöoppaan sisältö ja kuvat on valmistettu ST. S.p.A. -yhtiön toimesta ja niitä suojaa tekijänoikeuslaki. – Asiakirjan kaikenlainen kopioiminen tai muuttaminen, osittainkin, on kielletty ilman erityistä lupaa.
FR • Le contenu et les images du présent manuel d'utilisation ont été réalisés pour le compte de ST. S.p.A. et sont protégés par un droit d'auteur - Toute reproduction ou modification non autorisée, même partielle, du document, est interdite.
HR • Sadržaj i slike u ovom priručniku za uporabu izrađeni su za tvrtku ST. S.p.A. te su obuhvaćeni autorskim pravima – Zabranjuje se neovlašteno umnožavanje ili prilagodba, djelomična ili u cijelosti, ovog dokumenta.
HU • Ennek a használati útmutatónak a tartalma és a benne szereplő képek kizárólag a ST. S.p.A. számára készültek és szerzői joggal védettek – tilos a dokumentum bármely részének vagy egészének engedély nélküli sokszorosítása és módosítása.
LT • Šio naudotojo vadovo turinys ir paveikslėliai skirti tik „ST. S.p.A." ir yra saugomi autorių teisėmis – dokumentą atgaminti ar modifikuoti, visiškai arba iš dalies, yra draudžiama.
LV • Šīs lietotāja rokasgrāmatas saturs un attēli ir veidoti tikai ST. S.p.A. un ir aizsargāti ar autortiesībām. Jebkāda dokumenta vai tā daļas prettiesiska kopēšana vai pārveide ir stingri aizliegta.
MK • Содржината и сликите во Упатството за корисникот се подготвени исклучиво за ST. S.p.A. и се заштитени со авторски права – забрането е секое делумно или целосно неовластено репродуцирање или измена на документот.
NL • De inhoud en de afbeeldingen van deze gebruikshandleiding werden gerealiseerd voor rekening van ST. S.p.A. en zijn beschermd door het auteursrecht – Elke niet-geautoriseerde reproductie of wijziging, ook gedeeltelijke, van het document is verboden.
NO • Innholdet og bildene i denne brukerveiledningen er utført på oppdrag fra ST. S.p.A. og er beskyttet ved opphavsrett - Enhver gjengivelse eller endring, selv kun delvis, er forbudt.
PL • Treść oraz ilustracje zawarte w niniejszej instrukcji obsługi powstały na zlecenie spółki ST. S.p.A. i są chronione prawami autorskimi – Zabrania się wszelkiego kopiowania bądź modyfikowania, także częściowego, niniejszego dokumentu bez uzyskania stosownej zgody.
PT • As imagens e os conteúdos contidos no presente Manual do Utilizador foram expressamente criados para uso exclusivo da ST. S.p.A., encontrando-se protegidos por direitos de autor. Qualquer tipo de reprodução ou alteração, parcial ou integral, não autorizadas deste Manual estão expressamente proibidas.
RO • Conținutul și imaginile din manualul de utilizare de față au fost realizate în numele ST. S.p.A. și sunt protejate de drepturi de autor – Este interzisă orice reproducere sau modificare chiar și parțială neautorizată a documentului.
RU • Тесты и изображения, содержащиеся в настоящем руководстве, были созданы в интересах ST. S.p.A. и защищены авторскими правами – Любое несанкционированное воспроизведение или изменение документа запрещено.
SK • Obsah a obrázky v tomto návode na používanie boli spracované menom spoločnosti ST. S.p.A. a sú chránené autorským právom – Reprodukcie či nepovolené pozmeňovanie tohto dokumentu, a to aj čiastočné, je zakázané.
SL • Vsebine in slike v tem uporabniškem priročniku so izdelane za podjetje ST. S.p.A. in so zaščitene z avtorskimi pravicami – vsakršno nepooblaščeno razmnoževanje ali spreminjanje dokumenta, v celoti ali delno, je prepovedano.
SR • Sadržaj i slike ovog priručnika za upotrebu su napravljeni u ime ST. S.p.A. i zaštićeni su autorskim pravima – Zabranjena je svaka potpuna ili delimična reprodukcija ili izmena dokumenta bez odobrenja.
SV • Innehållet och bilderna i denna användarhandbok har framställts för ST. S.p.A. och skyddas av upphovsrätt – all form av reproduktion eller ändring, även partiell, som inte auktoriserats är förbjuden.
TR • Bu Kullanıcı Kılavuzundaki içerik ve resimler açıkça ST. S.p.A. için üretilmiştir ve telif hakkı ile korunmaktadır – dokümanın izinsiz olarak tamamen ya da kısmen herhangi bir şekilde çoğaltılması ya da değiştirilmesi yasaktır.

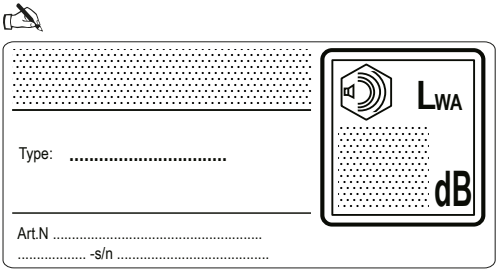

ST. S.p.A.
Via del Lavoro, 6
31033 Castelfranco Veneto (TV) ITALY

STIGA LTD (UK Importer)
Unit 8, Bluewater Estate Plympton,
Devon, PL7 4JH, England